(19)中华人民共和国国家知识产权局

(12)发明专利申请

(10)申请公布号 CN 103921319 A
(43)申请公布日 2014.07.16

(21)申请号 201410088095.7

(22)申请日 2014.03.12

(71)申请人 山东惠友木艺有限公司
地址 262200 山东省潍坊市诸城市石桥子镇镇东工业园

(72)发明人 田洪亮 田帅

(74)专利代理机构 潍坊正信专利事务所 37216
代理人 张曰俊

(51)Int.Cl.
B27C 5/02(2006.01)
B27C 5/10(2006.01)

权利要求书1页 说明书1页 附图1页

(54)发明名称

新型木工镂铣机

(57)摘要

本发明公开了一种新型木工镂铣机，其特征在于，在底座的上平面一侧设有空心立柱，在空心立柱的上端一侧连接有上横梁，电机设在空心立柱的内部，钻杆纵向设在上横梁的一端内部，钻杆上的带轮通过皮带与电机上的皮带轮联接，气缸设在钻杆的上方，所述气缸能带动钻杆在带轮内上下滑动，上工作台和下工作台设在底座上平面的另一侧。通过以上设置，本发明的工作台面能前后左右移动，铣刀可对木材进行多处加工，减少了操作工序，提高了工作效率，降低了操作人员的劳动强度。

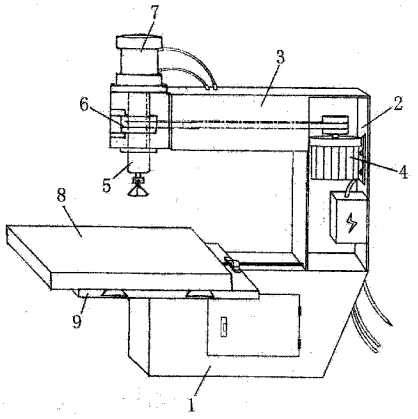

CN 103921319 A

1. 新型木工镂铣机，其特征在于：在底座的上平面一侧设有空心立柱，在空心立柱的上端一侧连接有上横梁，电机设在空心立柱的内部，钻杆纵向设在上横梁的一端内部，钻杆上的带轮通过皮带与电机上的皮带轮联接，气缸设在钻杆的上方，所述气缸能带动钻杆在带轮内上下滑动，上工作台和下工作台设在底座上平面的另一侧。

2. 根据权利要求 1 所述的新型木工镂铣机，其特征在于：所述下工作台能在底座上平面上前后移动，所述上工作台能在下工作台上左右移动。

新型木工镂铣机

技术领域

[0001] 本发明涉及一种木工用机床，具体说是一种新型木工镂铣机。

背景技术

[0002] 现有用于木材加工用镂铣机，工作台面不能前后左右移动，只能在工作台面上用夹具将加工木材进行固定，单处加工，不仅操作繁琐，且浪费工作时间，加工效率低下，给操作人员带来不便。

发明内容

[0003] 本发明的目的便是提供一种用于木材加工的新型木工镂铣机。

[0004] 为了实现上述目的，本发明在底座的上平面一侧设有空心立柱，在空心立柱的上端一侧连接有上横梁，电机设在空心立柱的内部，钻杆纵向设在上横梁的一端内部，钻杆上的带轮通过皮带与电机上的皮带轮联接，气缸设在钻杆的上方，所述气缸能带动钻杆在带轮内上下滑动，上工作台和下工作台设在底座上平面的另一侧。所述下工作台能在底座上平面上前后移动，所述上工作台能在下工作台上左右移动。

[0005] 通过以上设置，本发明的工作台面能前后左右移动，铣刀可对木材进行多处加工，减少了操作工序，提高了工作效率，降低了操作人员的劳动强度。

附图说明

[0006] 现结合附图对本发明作进一步说明。

[0007] 图 1 为本发明的结构示意图。

[0008] 图 2 为本发明的钻杆与带轮的联接截面图。

[0009] 图中 :1、底座，2、空心立柱，3、上横梁，4、电机，5、钻杆，6、带轮，7、气缸，8、上工作台，9、下工作台。

具体实施方式

[0010] 如图 1、2 所示，本发明在底座 1 的上平面一侧设有空心立柱 2，在空心立柱 2 的上端一侧连接有上横梁 3，电机 4 设在空心立柱 2 的内部，钻杆 5 纵向设在上横梁 3 的一端内部，钻杆 5 上的带轮 6 通过皮带 7 与电机 4 上的皮带轮联接，气缸 7 设在钻杆 5 的上方，所述气缸 7 能带动钻杆 5 在带轮 6 内上下滑动，上工作台 8 和下工作台 9 设在底座 1 上平面的另一侧。所述下工作台 9 能在底座 1 上平面上前后移动，所述上工作台 8 能在下工作台 9 上左右移动。通过以上设置，在本发明上工作台 8 的上平面上夹装所需加工木料，移动上工作台 8 和下工作台 9，钻杆 5 下端的刀具可对加工木料进行多点加工，减少了夹装操作工序。

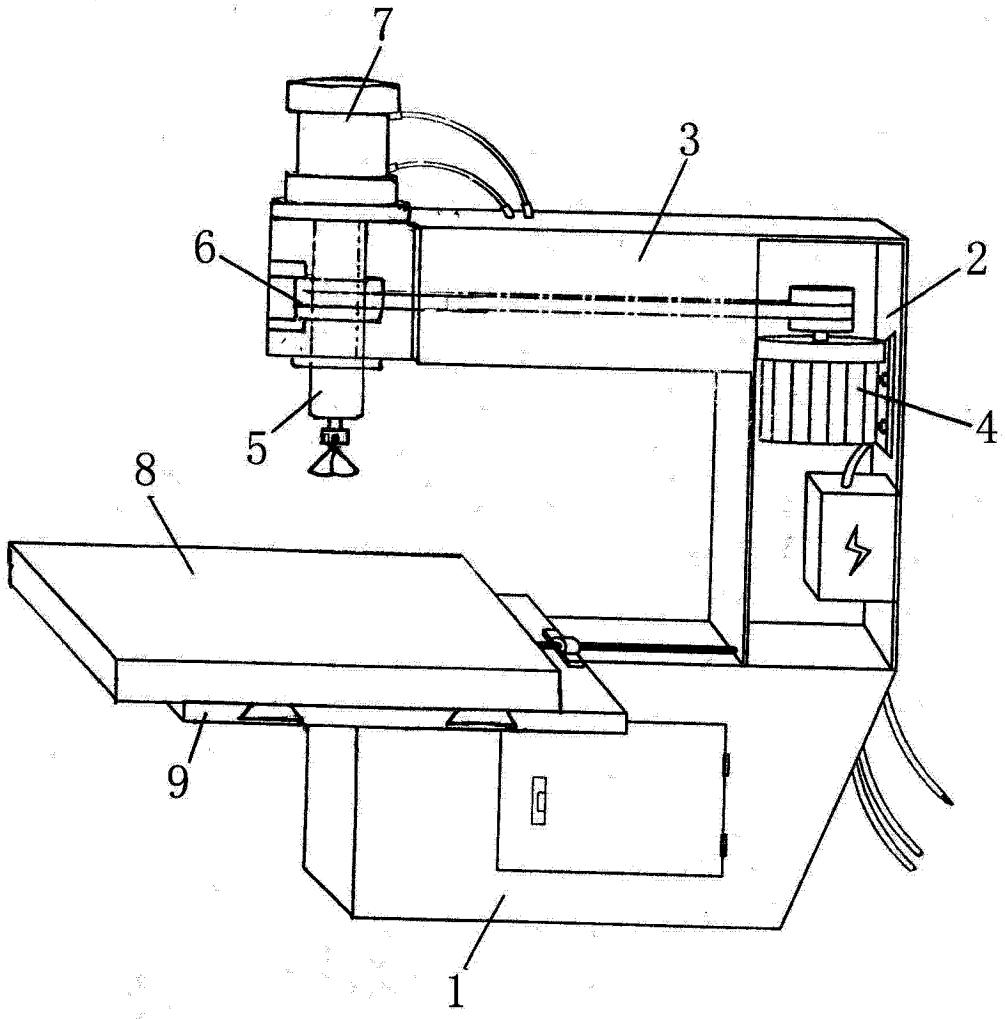

图 1

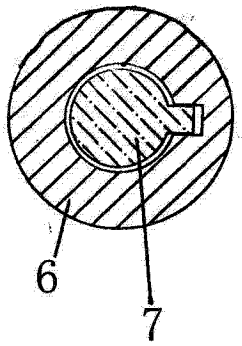

图 2