(19)中华人民共和国国家知识产权局

(12)实用新型专利

(10)授权公告号 CN 213577362 U
(45)授权公告日 2021.06.29

(21)申请号 202022874415.5

(22)申请日 2020.12.04

(73)专利权人 杨永飞
地址 524100 广东省湛江市徐闻县和安镇上村村11号

(72)发明人 杨永飞

(74)专利代理机构 昆明合众智信知识产权事务所 53113
代理人 王昕

(51)Int.Cl.
*F21V 21/002*(2006.01)
*F21V 17/10*(2006.01)
*F21V 17/12*(2006.01)

权利要求书1页 说明书4页 附图3页

(54)实用新型名称

一种超薄碟板灯安装结构

(57)摘要

本实用新型公开了一种超薄碟板灯安装结构，其技术方案要点是：包括第一接线盒与灯座，所述第一接线盒的正面螺纹连接有第一螺丝，所述第一螺丝的一端贯穿第一接线盒与灯座螺纹连接，所述第一接线盒的正面设置有火线标识与零线标识，所述第一接线盒的正面开设有螺丝孔位；通过第二连接块滑动连接在滑槽的内部，第二接线盒与第二连接块固定连接，从而使灯体与第一接线盒快速连接，通过第二连接块的滑动，从而使火线公铜管插接在火线母铜管的内部、零线公铜管插接在零线母铜管的内部，从而使灯体快速通电，从而避免了繁琐的接线工作，同时保证了接线工人的安全，使灯体的安装更加快速，便捷，然后将灯罩通过卡位组件与灯座连接即可。

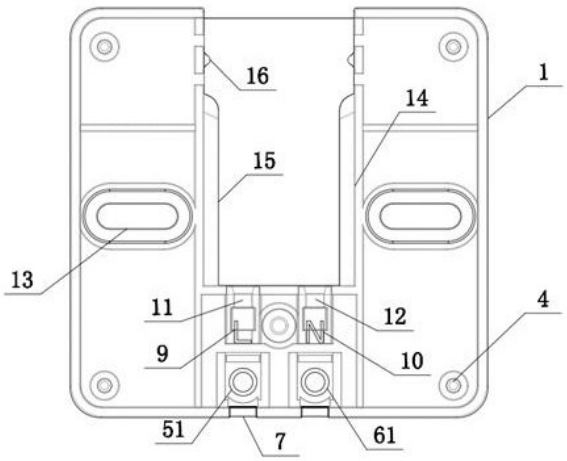


CN 213577362 U

1.一种超薄碟板灯安装结构,包括第一接线盒(1)与灯座(2),其特征在于:所述第一接线盒(1)的正面螺纹连接有第一螺丝(4),所述第一螺丝(4)的一端贯穿第一接线盒(1)与灯座(2)螺纹连接,所述第一接线盒(1)的正面设置有火线标识(9)与零线标识(10),所述第一接线盒(1)的正面开设有螺丝孔位(13),所述灯座(2)的正面固定安装有卡位组件(25),所述灯座(2)通过卡位组件(25)活动连接有灯罩(3),所述第一接线盒(1)的上端开设有滑槽(14),所述滑槽(14)的内部固定安装有火线母铜管(11)与零线母铜管(12),所述火线母铜管(11)的内部插接有火线公铜管(17),所述零线母铜管(12)的内部插接有零线公铜管(18),所述火线公铜管(17)与零线公铜管(18)的一端均固定连接有第一连接块(19),所述第一连接块(19)的正面螺纹连接有第二螺丝(20),所述第二螺丝(20)的一端贯穿第一连接块(19)螺纹连接有第二连接块(22),所述第二连接块(22)滑动连接在滑槽(14)的内部,所述第二连接块(22)的一端固定连接有第二接线盒(21),所述第二接线盒(21)的背面固定安装有灯体(201)。

2.根据权利要求1所述的一种超薄碟板灯安装结构,其特征在于:所述第一接线盒(1)的下端开设有第一卡槽(7),所述灯座(2)的正面固定安装有第一卡块(8),所述第一卡块(8)卡接在第一卡槽(7)的内部。

3.根据权利要求1所述的一种超薄碟板灯安装结构,其特征在于:所述第一接线盒(1)的正面左侧开设有第一定位孔(51),所述火线母铜管(11)的下端固定连接有第一定位块(5),所述第一定位孔(51)的内部螺纹连接有第一定位螺栓(52),所述第一定位螺栓(52)的一端贯穿第一定位孔(51)与第一定位块(5)螺纹连接。

4.根据权利要求1所述的一种超薄碟板灯安装结构,其特征在于:所述第一接线盒(1)的正面右侧开设有第二定位孔(61),所述零线母铜管(12)的下端固定连接有第二定位块(6),所述第二定位孔(61)的内部螺纹连接有第二定位螺栓(62),所述第二定位螺栓(62)得到一端贯穿第二定位孔(61)与第二定位块(6)螺纹连接。

5.根据权利要求1所述的一种超薄碟板灯安装结构,其特征在于:所述滑槽(14)的内部固定安装有限位块(15),所述滑槽(14)的内壁固定安装有锁扣(16),所述第二连接块(22)的侧壁固定安装有卡点(161),所述卡点(161)与锁扣(16)卡接。

6.根据权利要求1所述的一种超薄碟板灯安装结构,其特征在于:所述灯座(2)的正面开设有定位槽(23),所述灯罩(3)的背面固定安装有定位杆(24),所述定位杆(24)插接在定位槽(23)的内部。

7.根据权利要求1所述的一种超薄碟板灯安装结构,其特征在于:所述卡位组件(25)包括通槽(251)、第二卡槽(252)和第二卡块(253),所述通槽(251)开设在灯座(2)的正面,所述第二卡槽(252)开设在通槽(251)的内壁,所述第二卡块(253)卡接在第二卡槽(252)的内部。

# 一种超薄碟板灯安装结构

## 技术领域

[0001] 本实用新型涉灯具领域，特别涉及一种超薄碟板灯安装结构。

## 背景技术

[0002] 碟形灯是卧室灯的一种，美观大方，简单实用，采用高档压克力材质，具有节能、环保、防尘、防静电，透光度及稳光性强等优点，在与传统照明光源瓦数相同的情况下，碟形灯具有节能、流明相等、色温相似和高CRI特点，碟形灯的设计目的在于提供另外一种选择，提供相似的形状系数和流明输出。

[0003] 但是现有技术中的碟形灯往往不便于安装，不仅在安装时费时费力，而且由于不便于安装，导致工人需要长时间爬高安装、接线，影响工人的安全。

## 实用新型内容

[0004] 针对背景技术中提到的问题，本实用新型的目的是提供一种超薄碟板灯安装结构，以解决背景技术中提到的问题。

[0005] 本实用新型的上述技术目的是通过以下技术方案得以实现的：

[0006] 一种超薄碟板灯安装结构，包括第一接线盒与灯座，所述第一接线盒的正面螺纹连接有第一螺丝，所述第一螺丝的一端贯穿第一接线盒与灯座螺纹连接，所述第一接线盒的正面设置有火线标识与零线标识，所述第一接线盒的正面开设有螺丝孔位，所述灯座的正面固定安装有卡位组件，所述灯座通过卡位组件活动连接有灯罩，所述第一接线盒的上端开设有滑槽，所述滑槽的内部固定安装有火线母铜管与零线母铜管，所述火线母铜管的内部插接有火线公铜管，所述零线母铜管的内部插接有零线公铜管，所述火线公铜管与零线公铜管的一端均固定连接有第一连接块，所述第一连接块的正面螺纹连接有第二螺丝，所述第二螺丝的一端贯穿第一连接块螺纹连接有第二连接块，所述第二连接块滑动连接在滑槽的内部，所述第二连接块的一端固定连接有第二接线盒，所述第二接线盒的背面固定安装有灯体。

[0007] 通过采用上述技术方案，通过第二连接块滑动连接在滑槽的内部，通过第二接线盒与第二连接块固定连接，从而使灯体与第一接线盒快速连接，通过第二连接块的滑动，从而使火线公铜管插接在火线母铜管的内部、零线公铜管插接在零线母铜管的内部，从而使灯体快速通电，从而避免了繁琐的接线工作，同时保证了接线工人的安全，使灯体的安装更加快速，便捷，然后将灯罩通过卡位组件与灯座连接即可。

[0008] 较佳的，所述第一接线盒的下端开设有第一卡槽，所述灯座的正面固定安装有第一卡块，所述第一卡块卡接在第一卡槽的内部。

[0009] 通过采用上述技术方案，通过第一卡块卡接在第一卡槽的内部，从而使第一卡块可以限制第一接线盒在灯座正面的位置。

[0010] 较佳的，所述第一接线盒的正面左侧开设有的第一定位孔，所述火线母铜管的下端固定连接有第一定位块，所述第一定位孔的内部螺纹连接有第一定位螺栓，所述第一定

位螺栓的一端贯穿第一定位孔与第一定位块螺纹连接。

[0011] 通过采用上述技术方案，通过第一定位螺栓的一端贯穿第一定位孔与第一定位块螺纹连接，使得第一定位螺栓可以固定火线母铜管的位置，避免火线母铜管脱落。

[0012] 较佳的，所述第一接线盒的正面右侧开设有第二定位孔，所述零线母铜管的下端固定连接有第二定位块，所述第二定位孔的内部螺纹连接有第二定位螺栓，所述第二定位螺栓得到一端贯穿第二定位孔与第二定位块螺纹连接。

[0013] 通过采用上述技术方案，通过第二定位螺栓得到一端贯穿第二定位孔与第二定位块螺纹连接，使得第二定位螺栓可以固定零线母铜管的位置，避免零线母铜管脱落。

[0014] 较佳的，所述滑槽的内部固定安装有限位块，所述滑槽的内壁固定安装有锁扣，所述第二连接块的侧壁固定安装有卡点，所述卡点与锁扣卡接。

[0015] 通过采用上述技术方案，通过限位块可以稳固第二连接块的位置，避免第二连接块掉落，通过卡点与锁扣卡接，从而使第二连接块固定在滑槽的内部。

[0016] 较佳的，所述灯座的正面开设有定位槽，所述灯罩的背面固定安装有定位杆，所述定位杆插接在定位槽的内部。

[0017] 通过采用上述技术方案，通过定位杆插接在定位槽的内部，从而可以确定灯罩的安装位置。

[0018] 较佳的，所述卡位组件包括通槽、第二卡槽和第二卡块，所述通槽开设在灯座的正面，所述第二卡槽开设在通槽的内壁，所述第二卡块卡接在第二卡槽的内部。

[0019] 通过采用上述技术方案，通过第二卡块卡接在卡槽的内部，从而将灯罩固定在灯座的正面。

[0020] 综上所述，本实用新型主要具有以下有益效果：

[0021] 第一、通过第二连接块滑动连接在滑槽的内部，通过第二接线盒与第二连接块固定连接，从而使灯体与第一接线盒快速连接，通过第二连接块的滑动，从而使火线公铜管插接在火线母铜管的内部、零线公铜管插接在零线母铜管的内部，从而使灯体快速通电，从而避免了繁琐的接线工作，同时保证了接线工人的安全，使灯体的安装更加快速，便捷，然后将灯罩通过卡位组件与灯座连接即可；

[0022] 第二、通过第一卡块卡接在第一卡槽的内部，从而使第一卡块可以限制第一接线盒在灯座正面的位置，通过第一定位螺栓的一端贯穿第一定位孔与第一定位块螺纹连接，使得第一定位螺栓可以固定火线母铜管的位置，避免火线母铜管脱落，通过第二定位螺栓得到一端贯穿第二定位孔与第二定位块螺纹连接，使得第二定位螺栓可以固定零线母铜管的位置，避免零线母铜管脱落；

[0023] 第三、通过限位块可以稳固第二连接块的位置，避免第二连接块掉落，通过卡点与锁扣卡接，从而使第二连接块固定在滑槽的内部，通过定位杆插接在定位槽的内部，从而可以确定灯罩的安装位置，通过第二卡块卡接在卡槽的内部，从而将灯罩固定在灯座的正面。

## 附图说明

[0024] 图1是本实用新型的结构示意图；

[0025] 图2是本实用新型的火线母铜管与火线公铜管连接示意图；

[0026] 图3是本实用新型的零线母铜管与零线公铜管连接示意图；

[0027] 图4是本实用新型的仰视图；

[0028] 图5是本实用新型的左视图；

[0029] 图6是本实用新型的A部放大图。

[0030] 附图标记：1、第一接线盒；2、灯座；201、灯体；3、灯罩；4、第一螺丝；5、第一定位块；51、第一定位孔；52、第一定位螺栓；6、第二定位块；61、第二定位孔；62、第二定位螺栓；7、第一卡槽；8、第一卡块；9、火线标识；10、零线标识；11、火线母铜管；12、零线母铜管；13、螺丝孔位；14、滑槽；15、限位块；16、锁扣；161、卡点；17、火线公铜管；18、零线公铜管；19、第一连接块；20、第二螺丝；21、第二接线盒；22、第二连接块；23、定位槽；24、定位杆；25、卡位组件；251、通槽；252、第二卡槽；253、第二卡块。

## 具体实施方式

[0031] 下面将结合本实用新型实施例中的附图，对本实用新型实施例中的技术方案进行清楚、完整地描述，显然，所描述的实施例仅仅是本实用新型一部分实施例，而不是全部的实施例。基于本实用新型中的实施例，本领域普通技术人员在没有做出创造性劳动前提下所获得的所有其他实施例，都属于本实用新型保护的范围。

## 实施例

[0032] 参考图1-6，一种超薄碟板灯安装结构，包括第一接线盒1与灯座2，所述第一接线盒1的正面螺纹连接有第一螺丝4，所述第一螺丝4的一端贯穿第一接线盒1与灯座2螺纹连接，所述第一接线盒1的正面设置有火线标识9与零线标识10，所述第一接线盒1的正面开设有螺丝孔位13，所述灯座2的正面固定安装有卡位组件25，所述灯座2通过卡位组件25活动连接有灯罩3，所述第一接线盒1的上端开设有滑槽14，所述滑槽14的内部固定安装有火线母铜管11与零线母铜管12，所述火线母铜管11的内部插接有火线公铜管17，所述零线母铜管12的内部插接有零线公铜管18，所述火线公铜管17与零线公铜管18的一端均固定连接有第一连接块19，所述第一连接块19的正面螺纹连接有第二螺丝20，所述第二螺丝20的一端贯穿第一连接块19螺纹连接有第二连接块22，所述第二连接块22滑动连接在滑槽14的内部，所述第二连接块22的一端固定连接有第二接线盒21，所述第二接线盒21的背面固定安装有灯体201。

[0033] 参考图5，为了确定第一接线盒1位置的目的；所述第一接线盒1的下端开设有第一卡槽7，所述灯座2的正面固定安装有第一卡块8，所述第一卡块8卡接在第一卡槽7的内部；通过第一卡块8卡接在第一卡槽7的内部，从而使第一卡块8可以限制第一接线盒1在灯座2正面的位置。

[0034] 参考图2，为了固定火线母铜管11位置的目的；所述第一接线盒1的正面左侧开设有的第一定位孔51，所述火线母铜管11的下端固定连接有第一定位块5，所述第一定位孔51的内部螺纹连接有第一定位螺栓52，所述第一定位螺栓52的一端贯穿第一定位孔51与第一定位块5螺纹连接；通过第一定位螺栓52的一端贯穿第一定位孔51与第一定位块5螺纹连接，使得第一定位螺栓52可以固定火线母铜管11的位置，避免火线母铜管11脱落。

[0035] 参考图3，为了固定零线母铜管12位置的目的；所述第一接线盒1的正面右侧开设有第二定位孔61，所述零线母铜管12的下端固定连接有第二定位块6，所述第二定位孔61的

内部螺纹连接有第二定位螺栓62，所述第二定位螺栓62得到一端贯穿第二定位孔61与第二定位块6螺纹连接；通过第二定位螺栓62得到一端贯穿第二定位孔61与第二定位块6螺纹连接，使得第二定位螺栓62可以固定零线母铜管12的位置，避免零线母铜管12脱落。

[0036] 参考图4，为了稳固第二连接块22位置的目的；所述滑槽14的内部固定安装有限位块15，所述滑槽14的内壁固定安装有锁扣16，所述第二连接块22的侧壁固定安装有卡点161，所述卡点161与锁扣16卡接；通过限位块15可以稳固第二连接块22的位置，避免第二连接块22掉落，通过卡点161与锁扣16卡接，从而使第二连接块22固定在滑槽14的内部。

[0037] 参考图5，为了确立灯罩3位置的目的；所述灯座2的正面开设有定位槽23，所述灯罩3的背面固定安装有定位杆24，所述定位杆24插接在定位槽23的内部；通过定位杆24插接在定位槽23的内部，从而可以确定灯罩3的安装位置。

[0038] 参考图6，为了固定灯罩3位置的目的；所述卡位组件25包括通槽251、第二卡槽252和第二卡块253，所述通槽251开设在灯座2的正面，所述第二卡槽252开设在通槽251的内壁，所述第二卡块253卡接在第二卡槽252的内部；通过第二卡块253卡接在卡槽的内部，从而将灯罩3固定在灯座2的正面。

[0039] 使用原理及优点：通过第一接线盒1可以省去繁琐的接线工作，通过第一卡块8卡接在第一卡槽7的内部，从而可以确立第一接线盒1的位置，然后通过第一螺丝4将第一接线盒1与灯座2连接，通过螺丝孔位13可以将第一接线盒1与外部连接，通过第一接线盒1正面设置的火线标识9与零线标识10可以快速区分接线位置，通过第二连接块22在滑槽14的内部滑动，使得第二连接块22可以带动通过第二螺丝20固定连接的第一连接块19移动，使得第一连接块19推动火线公铜管17插接在火线母铜管11的内部、使零线公铜管18插接在零线母铜管12的内部，从而可以快速为灯体201通电，省去了繁琐的接线工作，从而避免工人发生触电的危险，通过限位块15可以稳固第二连接块22的位置，通过卡点161与锁扣16卡接可以将第二连接块22的位置固定，从而稳固第二接线盒21正面固定连接的灯体201，通过第一定位螺栓52贯穿第一定位孔51与第一定位块5螺纹连接，从而可以固定火线母铜管11的位置，通过第二定位螺栓62贯穿第二定位孔61与第二定位块6螺纹连接，从而可以固定零线母铜管12的位置，通过定位杆24插接在定位槽23的内部，从而可以确立灯罩3的安装位置，然后通过卡位组件25可以将灯罩3与灯座2连接，通过第二卡块253贯穿通槽251与第二卡槽252卡接，从而使灯罩3与灯座2连接，简单、快速。

[0040] 尽管已经示出和描述了本实用新型的实施例，对于本领域的普通技术人员而言，可以理解在不脱离本实用新型的原理和精神的情况下可以对这些实施例进行多种变化、修改、替换和变型，本实用新型的范围由所附权利要求及其等同物限定。

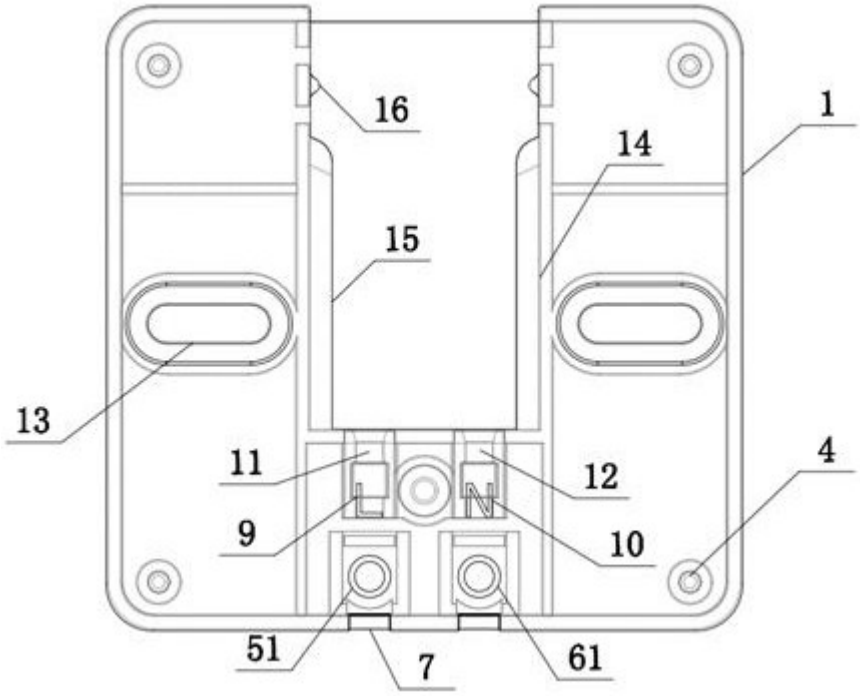


图1

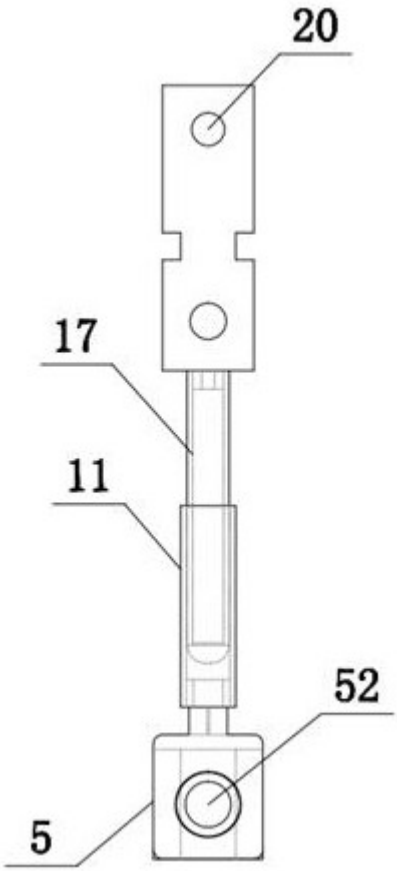


图2

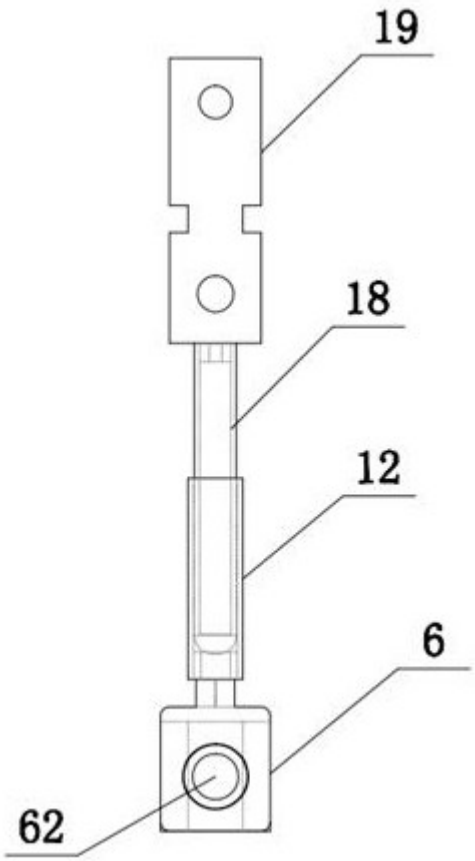


图3

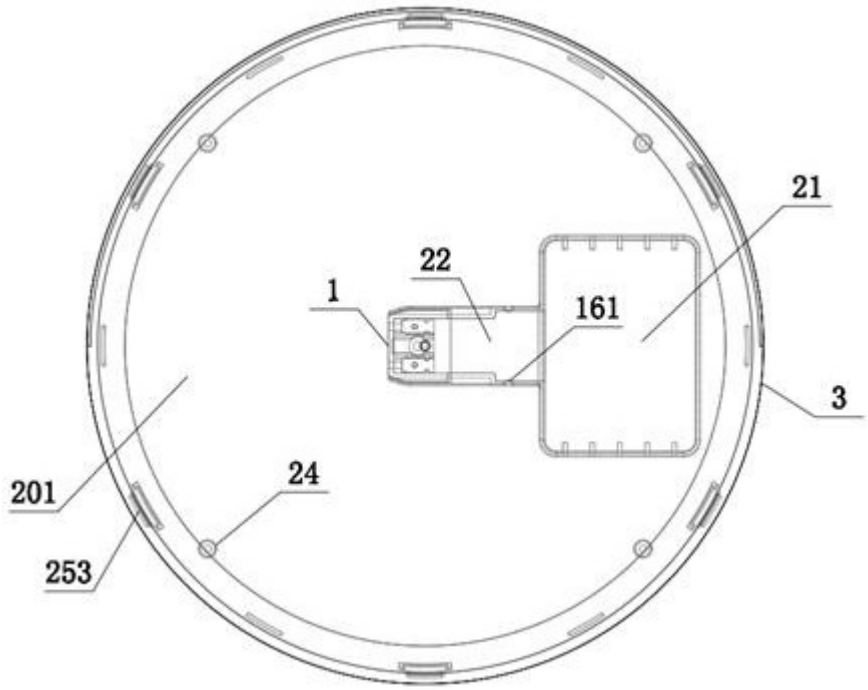


图4

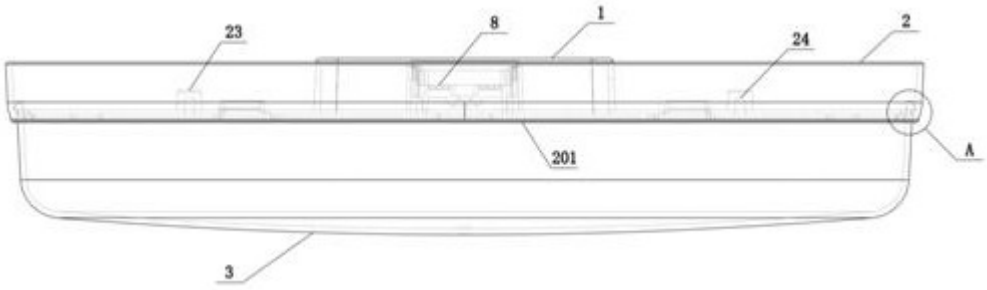


图5

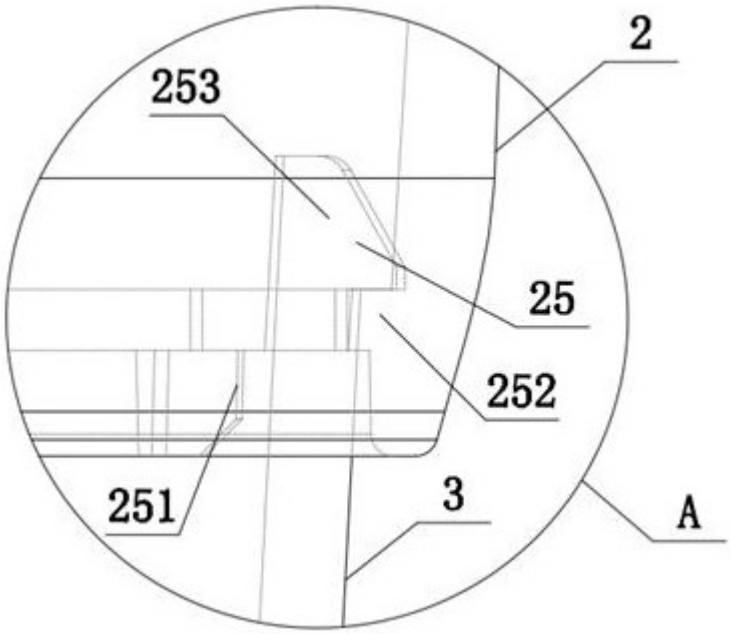


图6