(19)中华人民共和国国家知识产权局

(12)发明专利申请

(10)申请公布号 CN 106419232 A
(43)申请公布日 2017.02.22

(21)申请号 201611010346.5

(22)申请日 2016.11.17

(71)申请人 广西大学
地址 530004 广西壮族自治区南宁市西乡塘区大学东路100号

(72)发明人 何新霞

(74)专利代理机构 广西南宁明智专利商标代理有限责任公司 45106
代理人 黎明天

(51)Int.Cl.
A47C 7/00(2006.01)
A47C 7/40(2006.01)
A47C 7/38(2006.01)

权利要求书1页 说明书2页 附图1页

(54)发明名称

一种多用途座椅

(57)摘要

本发明公开了一种多用途座椅，包括椅面，其特征在于：椅面呈水平布置，椅面的底部设有第一支撑脚与第二支撑脚，第一支撑脚与第二支撑脚呈竖直布置，第一支撑脚与第二支撑脚呈平行布置，椅面连接有椅背，椅背呈竖直布置，椅背与椅面通过靠背簧连接，靠背簧的横截面呈弯曲状，靠背簧的一端连接有第一连接片，第一连接片插接在椅面内，第一连接片与椅面通过第一固定螺栓与第二固定螺栓固定，靠背簧的另一端连接有第二连接片，第二连接片插接在椅背内，第二连接片与椅背通过第三固定螺栓与第四固定螺栓固定连接，椅背及椅座由防静电聚氨酯制造，所述椅背的上端设有颈靠。本发明结构简单，设计合理，能够可靠地导出静电，并能缓解使用者的疲劳。

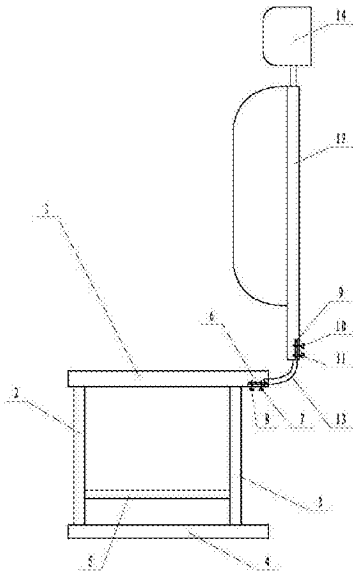

CN 106419232 A

1.一种多用途座椅，包括椅面，其特征在于：椅面呈水平布置，椅面的底部设有第一支撑脚与第二支撑脚，第一支撑脚与第二支撑脚呈竖直布置，第一支撑脚与第二支撑脚呈平行布置，椅面连接有椅背，椅背呈竖直布置，椅背与椅面通过靠背簧连接，靠背簧的横截面呈弯曲状，靠背簧的一端连接有第一连接片，第一连接片插接在椅面内，第一连接片与椅面通过第一固定螺栓与第二固定螺栓固定，靠背簧的另一端连接有第二连接片，第二连接片插接在椅背内，第二连接片与椅背通过第三固定螺栓与第四固定螺栓固定连接，椅背及椅座由防静电聚氨酯制造，所述椅背的上端设有颈靠。

2.根据权利要求1所述的防静电椅子，其特征在于：所述第一支撑脚与第二支撑脚之间的底部设有底板。

3.根据权利要求2所述的防静电椅子，其特征在于：所述底板呈水平布置。

4.根据权利要求1所述的防静电椅子，其特征在于：所述第一支撑脚与第二支撑脚之间设有横杠。

5.根据权利要求4所述的防静电椅子，其特征在于：所述横杠呈水平布置。

一种多用途座椅

技术领域

[0001] 本发明涉及家具领域，尤其涉及一种多用途座椅。

背景技术

[0002] 静电，就是一种处于静止状态的电荷或者说不流动的电荷。当电荷聚集在某个物体上或表面时就形成了静电，而电荷分为正电荷和负电荷两种，也就是说静电现象也分为两种即正静电和负静电。当正电荷聚集在某个物体上时就形成了正静电，当负电荷聚集在某个物体上时就形成了负静电，但无论是正静电还是负静电，当带静电物体接触零电位物体(接地物体)或与其有电位差的物体时都会发生电荷转移，就是我们日常见到火花放电现象。例如北方冬天天气干燥，人体容易带上静电，当接触他人或金属导电体时就会出现放电现象，人会有触电的针刺感，夜间能看到火花。

[0003] 静电对于我们的生活具有很大的危害。(1)电脑屏幕所产生的静电吸引了大量悬浮的灰尘，长期使用电脑看，就可能会出现毛孔变大，皮肤干燥、红斑、皮肤瘙痒等症状。(2)干燥产生的静电对大脑的确会有影响，它会引起神经细胞膜电流传导异常，影响人的中枢神经，使人感到疲劳、烦躁、失眠、头痛。(3)当人体所带的静电在数千伏甚至万伏，它会严重干扰以至改变人体内所固有的电位差，特别是影响到心脏的正常工作，有可能引起心率异常和心脏早搏。冬季有1/3的心血管疾病与静电有关，查不出病因的心脏病人、神经衰弱的人十之八九是因为长期受静电干扰所至。

[0004] 现在市场上的产品静电的导出靠金属制作的气缸、底盘、五星爪和导电椅子轮，这样的方式有时会出现导电不畅或导电不可靠的情况，因为椅子上的静电最终要通过防静电地板导出，而采用201不锈钢框架则极好地解决了这个问题，因为不锈钢框架直接安装到椅座上，即减少了连接环节又增加了框架与椅座和防静电地板的接触面积，能够可靠地将静电导出，效果极好。

[0005] 在现有的椅子中，它的功能比较单一，只能用来坐坐，不具备其他的功能，在办公室中，普通的椅子已经不能满足办公室人员的要求，长期在办公室工作的人群，长时间对着电脑，脖子容易酸疼，但是普通的椅子不能为脖子提供舒适了休息环境。

发明内容

[0006] 本发明的目的是提供一种多用途座椅，以解决现有技术中存在的上述问题。

[0007] 为达上述目的，本发明的具体技术方案为：

一种多用途座椅，包括椅面，其特征在于：椅面呈水平布置，椅面的底部设有第一支撑脚与第二支撑脚，第一支撑脚与第二支撑脚呈竖直布置，第一支撑脚与第二支撑脚呈平行布置，椅面连接有椅背，椅背呈竖直布置，椅背与椅面通过靠背簧连接，靠背簧的横截面呈弯曲状，靠背簧的一端连接有第一连接片，第一连接片插接在椅面内，第一连接片与椅面通过第一固定螺栓与第二固定螺栓固定，靠背簧的另一端连接有第二连接片，第二连接片插接在椅背内，第二连接片与椅背通过第三固定螺栓与第四固定螺栓固定连接，椅背及椅座

由防静电聚氨酯制造，所述椅背的上端设有颈靠。

[0008] 所述第一支撑脚与第二支撑脚之间的底部设有底板。

[0009] 所述底板呈水平布置。

[0010] 所述第一支撑脚与第二支撑脚之间设有横杠。

[0011] 所述横杠呈水平布置。

[0012] 本发明的有益效果是：结构简单，设计合理，使用方便，座椅能够可靠地导出静电，设在椅背上端的颈靠能让使用者的脖子得到放松和休息，缓解使用者的疲劳。

附图说明

[0013] 图1为本发明的结构示意图。

[0014] 在图中，椅面1，第一支撑脚2，第二支撑脚3，底板4，横杠5，第一连接片6，第一固定螺栓7，第二固定螺栓8，第二连接片9，第三固定螺栓10，第四固定螺栓11，椅背12，靠背簧13，颈靠14。

具体实施方式

[0015] 下面结合附图和具体实施方式对本发明做进一步说明。

[0016] 如图1所示，本发明包括椅面1，椅面1呈水平布置，椅面1的底部设有第一支撑脚2与第二支撑脚3，第一支撑脚2与第二支撑脚3呈竖直布置，第一支撑脚2与第二支撑脚3呈平行布置，椅面1连接有椅背12，椅背12呈竖直布置，椅背12与椅面1通过靠背簧13连接，靠背簧13的横截面呈弯曲状，靠背簧13的一端连接有第一连接片6，第一连接片6插接在椅面1内，第一连接片6与椅面1通过第一固定螺栓7与第二固定螺栓8固定，靠背簧13的另一端连接有第二连接片9，第二连接片9插接在椅背12内，第二连接片9与椅背12通过第三固定螺栓10与第四固定螺栓11固定连接，椅背及椅座由防静电聚氨酯制造；第一支撑脚2与第二支撑脚3之间的底部设有底板4，底板4呈水平布置，第一支撑脚2与第二支撑脚3之间设有横杠5，横杠5呈水平布置。所述椅背12的上端设有颈靠14。

[0017] 本发明采用靠背簧与连接片可以牢固地使椅面1与椅背12连接住，且靠背簧13由金属材料制成而富有弹性，使用者可以舒服地靠在椅背12上，能更加可靠地导出静电。

[0018] 其中，第一支撑脚2与第二支撑脚3之间的底部设有底板4，底板4呈水平布置，所以能更加稳定地支撑住该椅子。

[0019] 其中，由于第一支撑脚2与第二支撑脚3之间设有横杠5，横杠5呈水平布置，所以第一支撑脚2与第二支撑脚3之间连接更加牢固。

[0020] 设在椅背12上端的颈靠14能让使用者的脖子得到放松和休息，缓解使用者的疲劳。

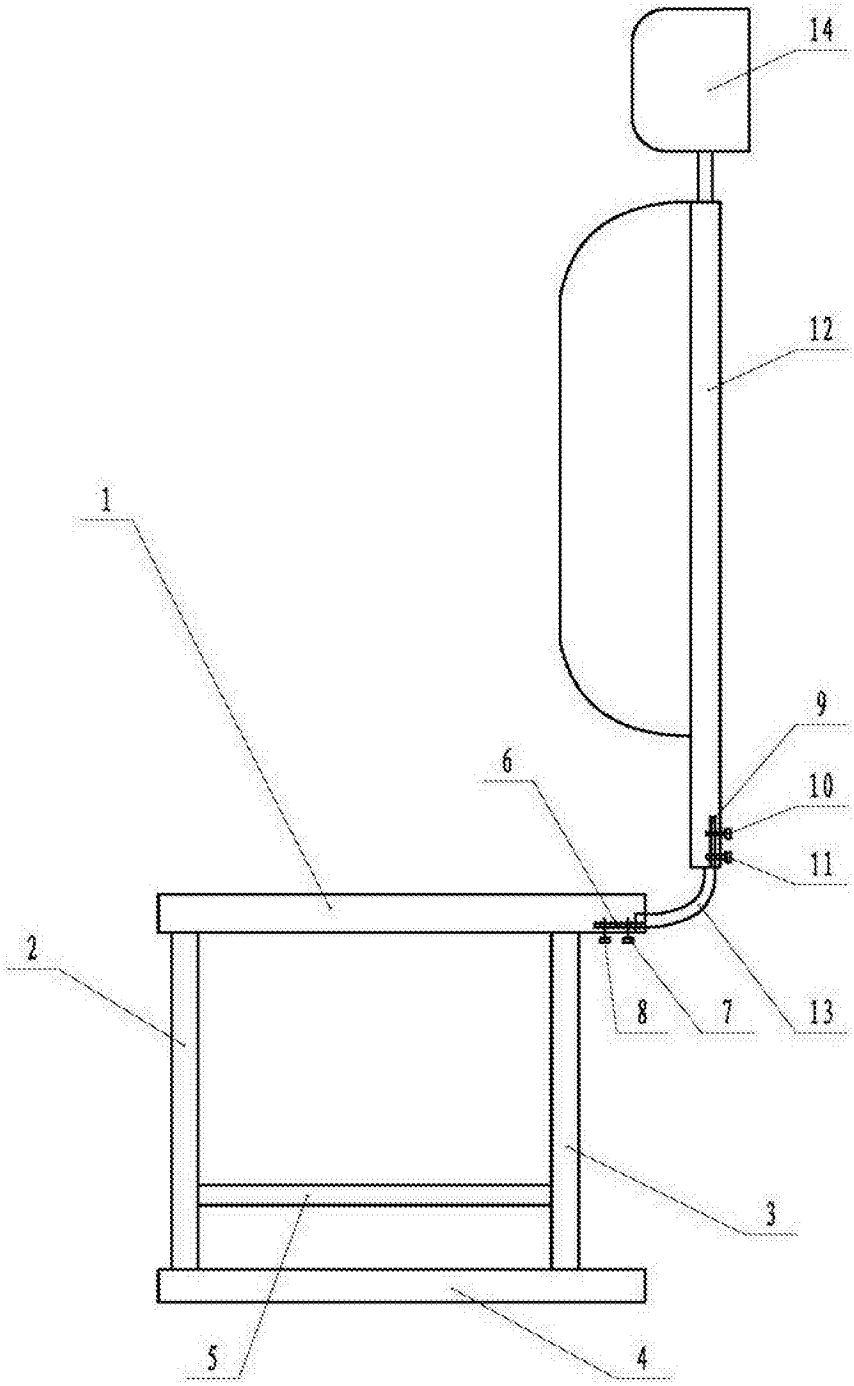

图1