(19)中华人民共和国国家知识产权局

(12)实用新型专利

(10)授权公告号 CN 203880433 U
(45)授权公告日 2014.10.15

(21)申请号 201420090602.6

(22)申请日 2014.02.28

(73)专利权人 晋宝电气（浙江）有限公司
地址 314000 浙江省嘉兴市海宁市海宁经编产业园区经丰路 101 号

(72)发明人 周昉 王鹏伟 张莹 龚昱

(51)Int.Cl.
F21S 2/00(2006.01)
F21V 17/10(2006.01)
F21Y 101/02(2006.01)

权利要求书1页 说明书2页 附图1页

(54)实用新型名称

一种集成一体式灯具

(57)摘要

一种集成一体式灯具，属于照明领域。一种集成一体式灯具，包括灯管，所述的灯管的灯头处开槽，所述的开槽处设有铝片，所述的铝片上开有孔。较之传统的传统灯管需要灯架支持，且单一的安装方式不能满足各种场所的需求。本实用新型的灯具在灯头处开槽用铝片卡住，铝片上孔，即能悬挂，又能吸顶，适合各种应用的场合。

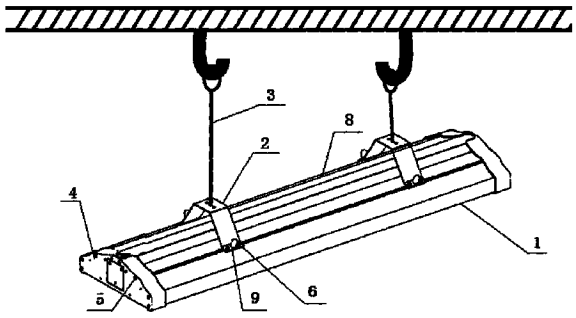

CN 203880433 U

1. 一种集成一体式灯具，包括灯管，其特征在于：所述的灯管的灯头处开槽，所述的开槽处设有铝片，所述的铝片上开有孔，所述的灯管还包括散热型铝材，所述的散热型铝材设在灯管的外部。

2. 根据权利要求 1 所述的一种集成一体式灯具，其特征在于：所述的灯管通过铝片上开的孔悬挂或吸顶的方式。

3. 根据权利要求 2 所述的一种集成一体式灯具，其特征在于：其特征在于所述的散热铝型材设置成空心支架型，其内设有凹形槽，凹槽内放置灯管。

一种集成一体式灯具

技术领域

[0001] 本实用新型涉及集成式灯管，属于照明领域。

背景技术

[0002] LED照明被称为绿色照明，与传统的白炽灯相比具有节能、环保、寿命长等优点。目前照明市场上主要有LED灯泡等，LED天花等，LED灯管，路灯；尤其是LED灯管，不仅种类多，规模也大。很多企业一般沿袭白炽灯管的形状和安装方式，即：灯座，支架与灯管都是分开的。这种LED灯管成本较高，机构复杂，器件较多；传统灯管需要灯架支持，且单一的安装方式不能满足各种场所的需求。

实用新型内容

[0003] 本实用新型的目的是针对现有的技术存在的技术问题，而提供一种集成一体式灯具。

[0004] 本实用新型的技术方案：一种集成一体式灯具，包括灯管，所述的灯管的灯头处开槽，所述的开槽处设有铝片，所述的铝片上开有孔。

[0005] 在上述所说的一种集成一体式灯具中，所述的灯管通过铝片上开的孔悬挂或吸顶的方式。

[0006] 在上述所说的一种集成一体式灯具中，所述的灯管还包括散热型铝材，所述的散热型铝材设在灯管的外部。

[0007] 在上述所说的一种集成一体式灯具中，所述的散热铝型材设置成空心支架型，其内设有凹形槽，凹槽内放置灯管。

[0008] 与现有技术相比，灯具的灯头出开槽用铝片卡住，铝片上孔，即能悬挂，又能吸顶。

附图说明

[0009] 图1是本实用新型悬挂时结构示意图；

[0010] 图2是本实用新型吸顶时结构示意图。

[0011] 图中，1是灯管本体，2、7是铝板，3是钢丝绳，4是接头，5、6是螺钉，8是散热型铝材，9是铝片。

具体实施方式

[0012] 以下是本实用新型的具体实施例并结合附图，对本实用新型的技术方案作进一步的描述，但本实用新型并不限于这些实施例。

[0013] 实施例1

[0014] 如图1所示，一种集成一体式灯具，包括灯管，所述的灯管的灯头处开槽，所述的开槽处设有铝片9，所述的铝片9上开有孔。铝板2通过螺钉6与灯管连接，铝板2通过钢丝绳3将灯管悬挂在屋顶上。此处可有多块铝板，不仅仅局限于图中的2块。灯管二侧设

有接头 4，接头 4 通过螺钉 5 与灯管连接。所述的灯管还包括散热型铝材 8，所述的散热型铝材 8 设在灯管的外部。所述的散热铝型材 8 设置成空心支架型，其内设有凹形槽，凹槽内放置灯管。

[0015] 实施例 2

[0016] 如图 2 所示，与图 1 的区别在于悬挂的方式，图 1 中灯管是通过吸顶的方式固定屋顶。灯管上方设有铝板 7，铝板 7 上设多个螺钉 6 与屋顶连接。

[0017] 本文中所描述的具体实施例仅仅是对本实用新型精神作举例说明。本实用新型所属技术领域的技术人员可以对所描述的具体实施例做各种各样的修改或补充或采用类似的方式替代，但并不会偏离本实用新型的精神或者超越所附权利要求书所定义的范围。

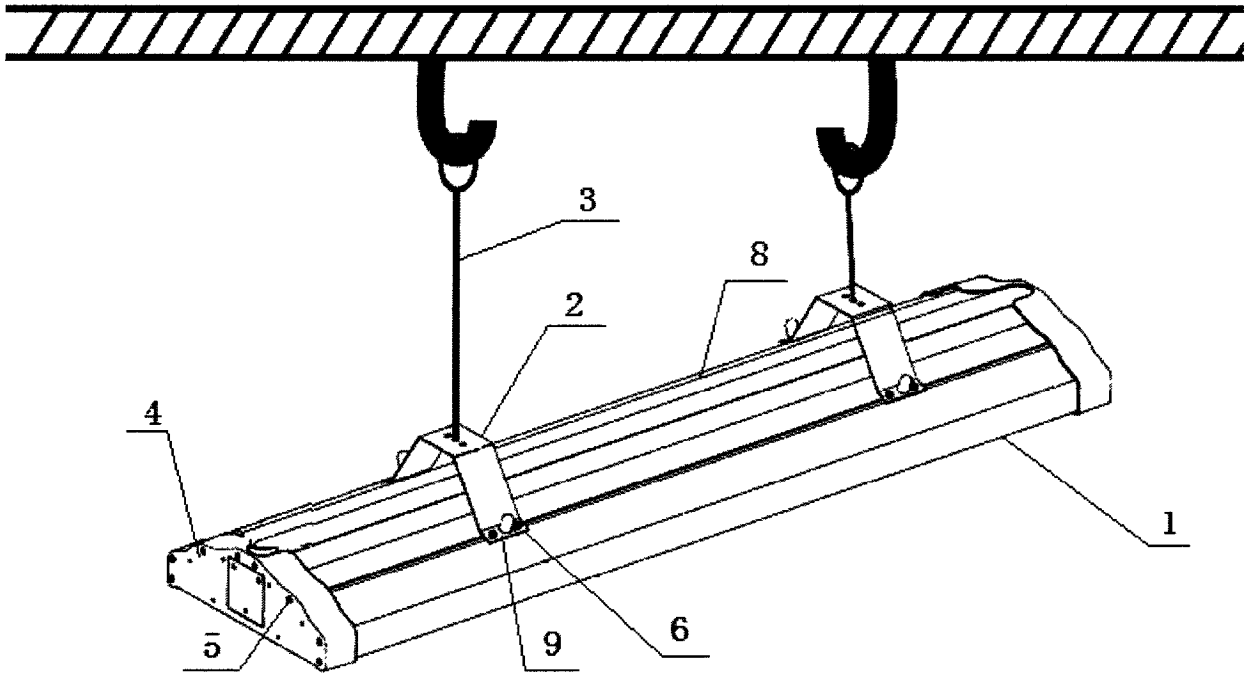

图 1

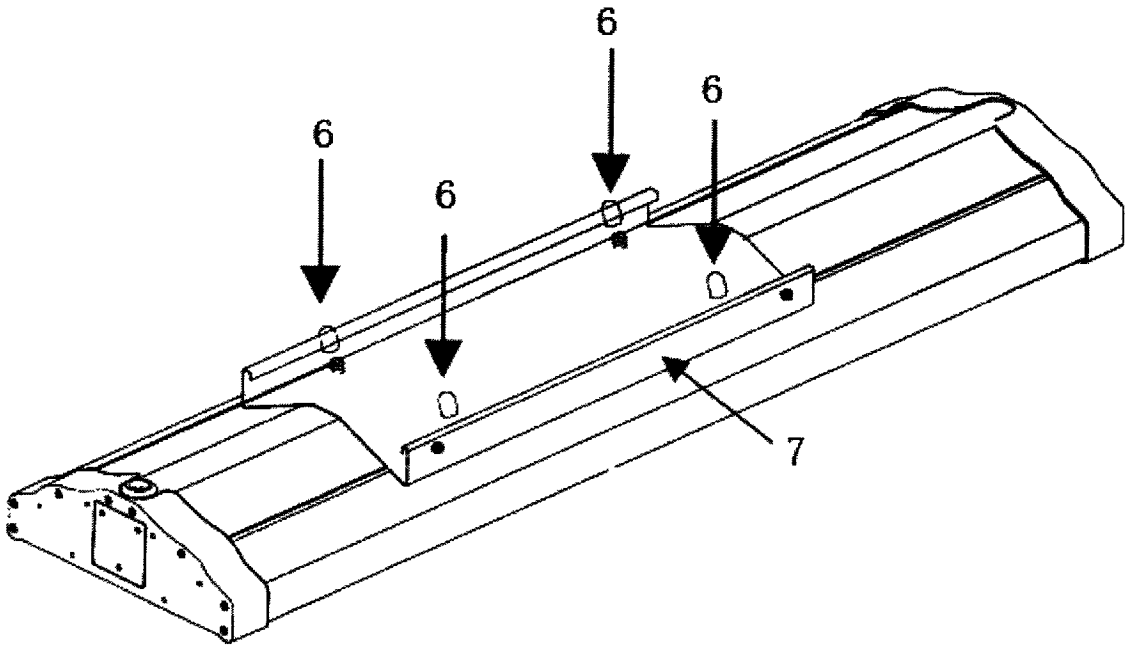

图 2