(19)国家知识产权局

(12)实用新型专利

(10)授权公告号 CN 216567712 U
(45)授权公告日 2022.05.24

(21)申请号 202122694881.X

(22)申请日 2021.11.05

(73)专利权人 博罗县福和畜禽养殖有限公司
地址 516100 广东省惠州市博罗县石坝镇乌坭湖村

(72)发明人 许健荣 叶志辉

(74)专利代理机构 广州京诺知识产权代理有限公司 44407
专利代理师 唐玲玲

(51)Int.Cl.
A01K 39/012(2006.01)

权利要求书1页 说明书3页 附图2页

(54)实用新型名称

一种鸡饲料混料器

(57)摘要

本实用新型公开了一种鸡饲料混料器，包括：箱体、定量控制机构和驱动机构；其中，所述箱体的外部分别安装有所述驱动机构和开关组；其中，所述定量控制机构安装在所述箱体上，所述定量控制机构包括壳体，所述壳体的底部通过出料管与所述箱体的顶部连接，所述出料管的外侧壁贯穿于所述箱体的顶部，所述出料管的外侧壁安装有电磁阀；通过使用壳体与电磁阀，达到了对不同种类的鸡饲料进行混料的效果，能够同时对投放不同种类的鸡饲料，无需逐个进行投放，从而提升饲料的混料效率，且通过壳体上设置观察窗与刻度尺相互配合使用，便于操作人员对饲料进行控制，避免饲料混料无法达到指定的营养标准。

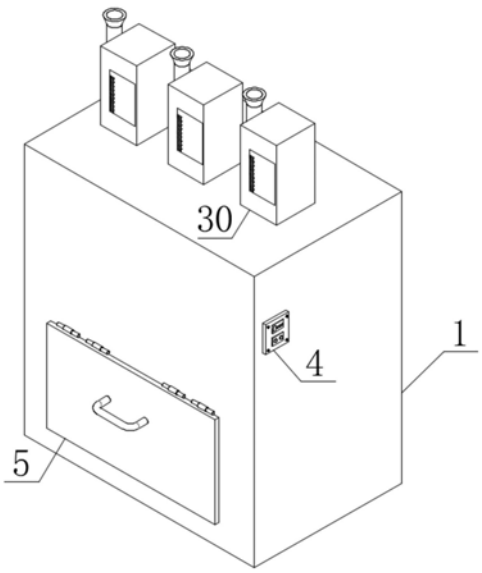

CN 216567712 U

1.一种鸡饲料混料器,包括:箱体(1)、定量控制机构(3)和驱动机构(2),其特征在于;

其中,所述箱体(1)的外部分别安装有所述驱动机构(2)和开关组(4);

其中,所述定量控制机构(3)安装在所述箱体(1)上,所述定量控制机构(3)包括壳体(30),所述壳体(30)的底部通过出料管(31)与所述箱体(1)的顶部连接,所述出料管(31)的外侧壁贯穿于所述箱体(1)的顶部,所述出料管(31)的外侧壁安装有电磁阀(32);

所述壳体(30)的外壁连通有L形进料管(33),所述箱体(1)的内部通过销轴对称铰接有两个隔板(34),所述隔板(34)位于所述出料管(31)的下方;

所述驱动机构(2)包括电机(20),所述电机(20)安装于所述箱体(1)的外部,所述电机(20)的输出轴固定连接有支撑杆(21),所述支撑杆(21)远离所述电机(20)的一端通过轴承固定连接于所述箱体(1)的内部,所述支撑杆(21)的外部对称固定安装有两个搅拌叶(22)。

2.根据权利要求1所述的一种鸡饲料混料器,其特征在于:所述箱体(1)的内底部设置有集料箱(35),所述箱体(1)的前表面安装有挡板(5),所述集料箱(35)位于所述箱体(1)的中部。

3.根据权利要求2所述的一种鸡饲料混料器,其特征在于:所述开关组(4)包括分别用于控制所述电机(20)与所述电磁阀(32)的开关按钮。

4.根据权利要求3所述的一种鸡饲料混料器,其特征在于:两个所述搅拌叶(22)位于隔板(34)与所述电磁阀(32)之间。

一种鸡饲料混料器

技术领域

[0001] 本实用新型涉及养鸡技术领域，具体为一种鸡饲料混料器。

背景技术

[0002] 饲料，是所有人饲养的动物的食物的总称，比较狭义地一般饲料主要指的是农业或牧业饲养的动物的食物。饲料包括大豆、豆粕、玉米、鱼粉、氨基酸、杂粕、乳清粉、油脂、肉骨粉、谷物、饲料添加剂等十余个品种的饲料原料，鸡饲料通过使用蛋白质饲料、谷类饲料、矿物质饲料和宝积预混料等几种类型饲料进行饲养，在使用时通常需要对鸡饲料进行混合后在进行饲养。

[0003] 现有的鸡饲料混料装置，在使用的过程中，还存在以下问题：由于现有的鸡饲料混料装置无法进行定量配比，容易导致混料后的鸡饲料无法达到指定的营养标准，从而影响鸡的生长，且现有的鸡饲料混料装置大多数无法同时进行多种饲料进行投放，从而降低饲料混料的效率。

实用新型内容

[0004] 本实用新型的目的在于提供一种鸡饲料混料器以解决上述背景技术中提出的问题。

[0005] 为实现上述目的，本实用新型提供如下技术方案：一种鸡饲料混料器，包括：箱体、定量控制机构和驱动机构；

[0006] 其中，所述箱体的外部分别安装有所述驱动机构和开关组；

[0007] 其中，所述定量控制机构安装在所述箱体上，所述定量控制机构包括壳体，所述壳体的底部通过出料管与所述箱体的顶部连接，所述出料管的外侧壁贯穿于所述箱体的顶部，所述出料管的外侧壁安装有电磁阀。

[0008] 通过采用上述技术方案，壳体的数量为三个，当不同种类的饲料通过壳体投放入箱体的内部时，电磁阀为闭合状态，饲养人员通过壳体上设置的观察窗与刻度尺对投放的饲料进行控制，避免饲料投放过多或较少而影响对鸡的生长造成影响，且通过观察窗与刻度尺便于贯穿饲料投放的情况，避免造成饲料投放过多而导致饲料浪费。

[0009] 优选的，所述壳体的外壁连通有L形进料管，所述箱体的内部通过销轴对称铰接有两个隔板，所述隔板位于所述出料管的下方。

[0010] 通过采用上述技术方案，L形进料管的顶部设置有漏斗，通过漏斗与L形进料管相互配合使用，便于操作人员进行投放饲料，在进行混料作业时，两个隔板通过固定机构进行连接，避免隔板松动而影响混料作业，从而提升混料作业的效果。

[0011] 优选的，所述驱动机构包括电机，所述电机安装于所述箱体的外部，所述电机的输出轴固定连接有支撑杆，所述支撑杆远离所述电机的一端通过轴承固定连接于所述箱体的内部，所述支撑杆的外部对称固定安装有两个搅拌叶。

[0012] 通过采用上述技术方案，支撑杆带动搅拌叶对饲料进行搅拌，提升饲料混合的效

率。

[0013] 优选的，所述箱体的内底部设置有集料箱，所述箱体的前表面安装有挡板，所述集料箱位于所述箱体的中部。

[0014] 通过采用上述技术方案，便于操作人员使用混合后的饲料。

[0015] 优选的，所述开关组包括分别用于控制所述电机与所述电磁阀的开关按钮。

[0016] 通过采用上述技术方案，便于操作人员控制电机和电磁阀。

[0017] 优选的，两个所述搅拌叶位于隔板与所述电磁阀之间。

[0018] 通过采用上述技术方案，通过两个隔板连接后与箱体的顶部形成混料腔，便于对饲料进行混料作业。

[0019] 与现有技术相比，本实用新型的有益效果是：

[0020] 本实用新型通过使用壳体与电磁阀，达到了对不同种类的鸡饲料进行混料的效果，能够同时对投放不同种类的鸡饲料，无需逐个进行投放，从而提升饲料的混料效率，且通过壳体上设置观察窗与刻度尺相互配合使用，便于操作人员对饲料进行控制，避免饲料混料无法达到指定的营养标准。

附图说明

[0021] 图1为本实用新型的鸡饲料混料器的立体图；

[0022] 图2为本实用新型的鸡饲料混料器的使用时的内部剖视结构示意图；

[0023] 图3为本实用新型的鸡饲料混料器的卡块与卡槽的连接结构示意图。

[0024] 图中：1、箱体；2、驱动机构；20、电机；21、支撑杆；22、搅拌叶；3、定量控制机构；30、壳体；31、出料管；32、电磁阀；33、L形进料管；34、隔板；35、集料箱；4、开关组；5、挡板；6、固定机构；60、卡块；61、卡槽。

具体实施方式

[0025] 下面将结合本实用新型实施例中的附图，对本实用新型实施例中的技术方案进行清楚、完整地描述，显然，所描述的实施例仅仅是本实用新型一部分实施例，而不是全部的实施例。基于本实用新型中的实施例，本领域普通技术人员在没有做出创造性劳动前提下所获得的所有其他实施例，都属于本实用新型保护的范围。

[0026] 请参阅图1-图3，本实用新型提供一种技术方案：

[0027] 一种鸡饲料混料器，包括：箱体1、定量控制机构3和驱动机构2。

[0028] 如图1-图2所示，定量控制机构3的组成：定量控制机构3包括壳体30，壳体30的底部通过出料管31与箱体1的顶部连接，出料管31的外侧壁贯穿于箱体1的顶部，电磁阀32安装与出料管31的外侧壁。

[0029] 定量控制机构3的控制原理：首先通过将三种不同的饲料分别放入到三个壳体30的内部，此时电磁阀32为闭合状态，然后通过壳体30上设置的观察窗与刻度尺便于贯穿饲料投放的情况，避免造成饲料投放过多而导致饲料浪费，当投放的饲料达到指定量后，通过启动电磁阀32时壳体30内的饲料进入到混料腔内，此时两个隔板34为连接状态。

[0030] 为了便于操作人员使用混合后的饲料，集料箱35设置于箱体1的内底部，挡板5安装于箱体1的前表面，集料箱35位于箱体1的中部。

[0031] 为了避免隔板34松动而影响混料作业,从而提升混料作业的效果,壳体30的外壁连通有L形进料管33,箱体1的内部通过销轴对称铰接有两个隔板34,隔板34位于出料管31的下方。

[0032] 如图1-图2所示,驱动机构2的组成:驱动机构2包括电机20,箱体1的外部安装有电机20,支撑杆21固定连接于电机20的输出轴,支撑杆21远离电机20的一端通过轴承固定连接于箱体1的内部,支撑杆21的外部对称固定安装有两个搅拌叶22。

[0033] 驱动机构2的驱动原理:启动电机20后,电机20的输出轴带动支撑杆21转动,支撑杆21带动两个搅拌叶22对混料腔内的饲料进行搅拌,从而提升饲料混料的效果,箱体1的外部且位于电机20的底部焊接有支撑板,支撑板用于支撑电机20。

[0034] 为了便于对饲料进行混料作业,两个搅拌叶22位于隔板34与电磁阀32之间。

[0035] 为了便于操作人员控制电机20和电磁阀32,开关组4包括分别用于控制电机20与电磁阀32的开关按钮。

[0036] 如图2所示,固定机构6的组成:一个隔板34的一侧固定连接有卡块60,另一个隔板34的一侧开设有卡槽61,卡块60与卡槽61相匹配。

[0037] 固定机构6的使用原理:当需要对饲料进行混料作业时,操作人员移动一个隔板34,使开设有卡槽61的隔板34向上移动,然后在移动连接卡块60的隔板34向上移动,从而使得两个隔板34连接。

[0038] 根据上述技术方案对本方案工作步骤进行总结梳理:

[0039] 在对饲料进行混料前,先将两个隔板34通过卡块60与卡槽61进行固定,然后将电磁阀32进行闭合,然后将饲料通过L形进料管33顶部设置的漏斗投放到壳体30的内部,通过壳体30上设置的观察窗与刻度尺便于贯穿饲料投放的情况,避免造成饲料投放过多而导致饲料浪费,当投放的饲料达到指定量后,通过启动电磁阀32时壳体30内的饲料进入到混料腔内,启动电机20,电机20的输出轴带动支撑杆21转动,支撑杆21带动两个搅拌叶22对混料腔内的饲料进行搅拌,从而提升饲料混料的效果,混料作业结束后,使用把手移动挡板5,挡板5向上移动后,操作人员分别拉动两个隔板34,使得卡块60与卡槽61分离,混合后的饲料通过两个隔板34落入到集料箱35的内部。

[0040] 综上:本实用新型通过使用壳体30与电磁阀32,达到了对不同种类的鸡饲料进行混料的效果,能够同时对投放不同种类的鸡饲料,无需逐个进行投放,从而提升饲料的混料效率,且通过壳体30上设置观察窗与刻度尺相互配合使用,便于操作人员对饲料进行控制,避免饲料混料无法达到指定的营养标准。

[0041] 本实用新型中未涉及部分均与现有技术相同或可采用现有技术加以实现。尽管已经示出和描述了本实用新型的实施例,对于本领域的普通技术人员而言,可以理解在不脱离本实用新型的原理和精神的情况下可以对这些实施例进行多种变化、修改、替换和变型,本实用新型的范围由所附权利要求及其等同物限定。

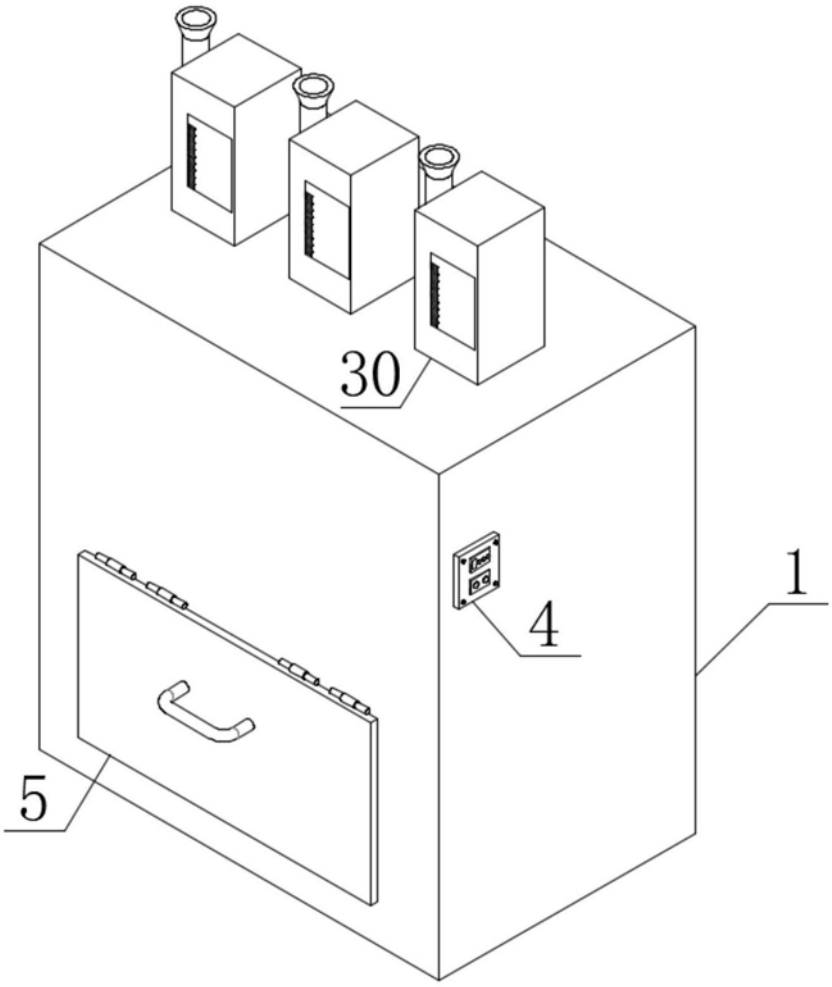

图1

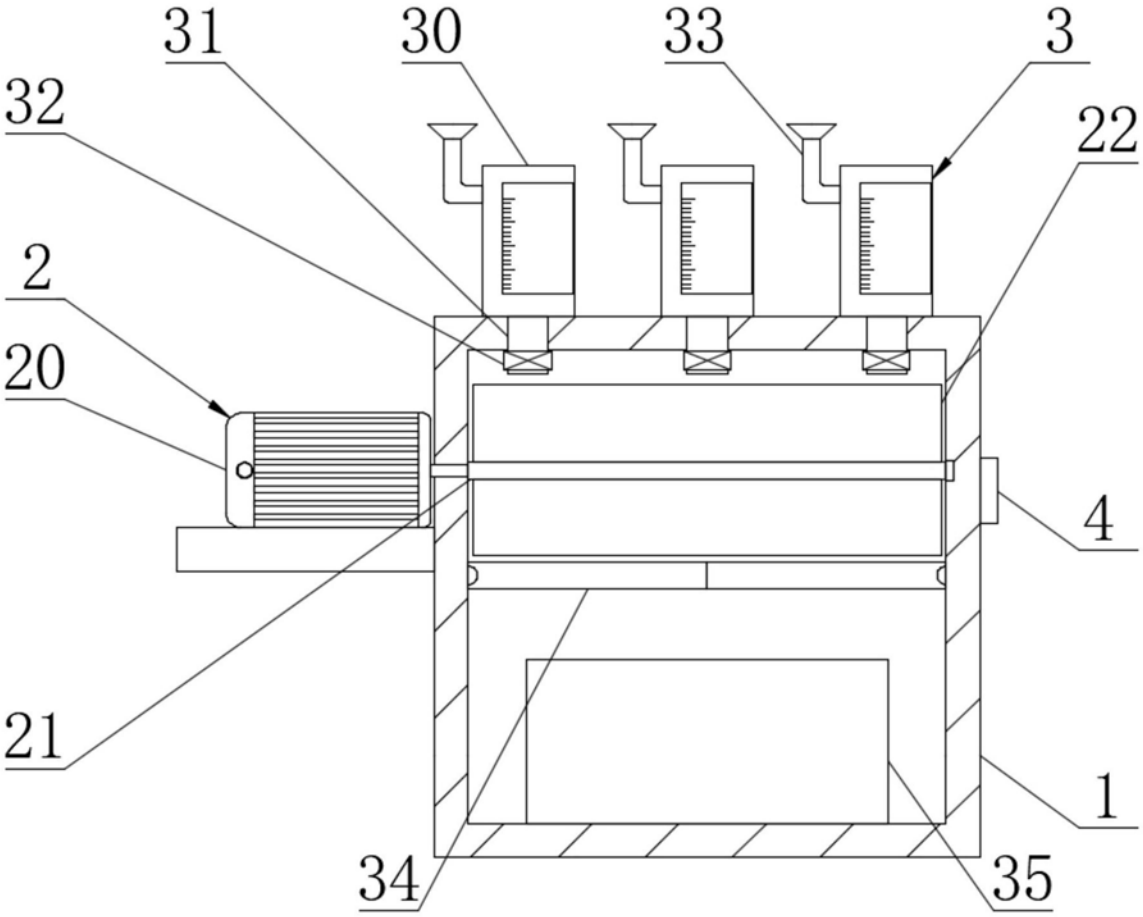

图2

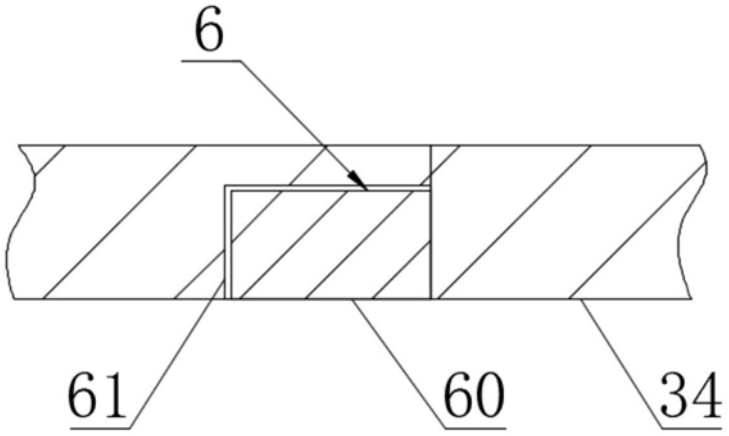

图3