MINISTERO DELLO SVILUPPO ECONOMICO
DIREZIONE GENERALE PER LA LOTTA ALLA CONTRAFFAZIONE
UFFICIO ITALIANO BREVETTI E MARCHI

DOMANDA NUMERO	**101998900728010**
Data Deposito	**30/12/1998**
Data Pubblicazione	**30/06/2000**

Sezione	Classe	Sottoclasse	Gruppo	Sottogruppo
B	27	C		

Titolo

DISPOSITIVO PER LA LAVORAZIONE DEGLI SPIGOLI DEI PRISMATI E DELLE TRAVATURE, RICAVATI DALLA SEGAGIONE DI TRONCHI DI ALBERO.

DESCRIZIONE dell'invenzione industriale dal titolo: "Dispositivo per la lavorazione degli spigoli dei prismati e delle travature, ricavati dalla segagione di tronchi di albero"

Di: BONGIOANNI LEGNO S.r.l., nazionalità italiana, Via Villanova, 21/b, 12080 Pianfei (Cuneo)

Inventore designato: Antonio CAPUZZI

Depositata il: 30 Dicembre 1998

TO 98 A 001103

JACOBACCI & PERANI S.p.A.

***

La presente invenzione si riferisce ad un dispositivo per la lavorazione degli spigoli dei prismati e delle travature, ricavati dalla segagione di tronchi di albero.

Scopo della presente invenzione è quello di realizzare un dispositivo per la lavorazione degli spigoli dei prismati e delle travature ricavati dalla segagione di tronchi di albero in tutte le dimensioni desiderate, con la massima precisione, direttamente nella stazione di lavoro costituita da una segatronchi e da un carro portatronchi.

Ulteriori caratteristiche e vantaggi della presente invenzione risulteranno evidenti nel corso della descrizione dettagliata che segue, fornita a puro titolo di esempio non limitativo, fatta con riferimento ai disegni allegati, in cui:

FS/cp

- la fig.1 è una vista prospettica del dispositivo oggetto della presente invenzione in condizioni di lavoro, e
- la fig.2 è una vista laterale del dispositivo illustrato nella fig.1.

Facendo riferimento ai disegni, con 1 sono indicate morse di un carro portatronchi C, recanti gli usuali uncini di presa U di un prismato PRS. Su almeno due morse 1, sono installati un braccio oscillante 2 girevole attorno ad un fulcro F grazie alla spinta di un cilindro attuatore 4, che porta il braccio 2 dalla posizione di riposo verticale ad una posizione inclinata a piacere, in dipendenza delle esigenze di lavorazione.

Su ogni braccio oscillante 2 sono disposte una coppia di pinze di bloccaggio 6 e 6A, la prima pinza 6 in posizione fissa, la seconda pinza 6A spostabile in dipendenza del prisma PRS che deve essere lavorato.

Le pinze 6A vengono azionate da un cilindro idraulico 8 ed afferrano il prisma PRS dal carro portatronchi C, trattenendolo bloccato in posizione di lavorazione.

La posizione angolare del braccio oscillante 2 determina l'esatta inclinazione del prisma PRS, per

JACOBACCI & PERANI S.p.A.

ottenere l'angolo di smussatura desiderata degli spigoli. Tale angolo di smussatura è impostato da un operatore per mezzo di un comando tastiera T, con visualizzazione diretta dell'angolo di smussatura stesso.

Mediante lo spostamento delle morse 1 del carro portatronchi C, il prisma PRS, già posizionato secondo l'angolo di segagione desiderato, viene trascinato verso la lama di taglio L di una segatronchi (non rappresentata) che provvede alla segagione del primo spigolo del prisma PRS.

Terminata l'operazione di smusso del primo spigolo, il prisma PRS viene posizionato sul carro portatronchi C e viene girato mediante dispositivi giratori di tipo di per sé noto e non rappresentati per semplicità, viene afferrato come spiegato precedentemente e vengono compiute le operazioni appena descritte per i quattro spigoli del prisma PRS.

Da quanto descritto sono evidenti i vantaggi del dispositivo oggetto della presente invenzione.

Viene eliminata la necessità di dover trasferire il prisma su una successiva stazione lavoro con un evidente risparmio di tempo e conseguente aumento di produzione, il prisma viene posizionato in modo inclinato nella posizione voluta per l'esecu-

ACOBACCI & PERANI S.p.A.

zione delle lavorazioni degli spigoli del primo stesso nelle misure desiderate.

Naturalmente, fermo restando il principio dell'invenzione, i particolari di realizzazione e le forme di attuazione potranno essere ampiamente variati rispetto a quanto descritto ed illustrato, senza per questo uscire dall'ambito della presente invenzione.

ADDARIO & PERANI S.p.A.

RIVENDICAZIONI

1. Dispositivo per la lavorazione degli spigoli dei prismati e delle travature ricavati dalla segagione di tronchi di albero, comprendente un carro portatronchi (C) includente una pluralità di morse (1), caratterizzato dal fatto che su almeno una di dette morse (1) è installato un braccio oscillante (2), munito di pinze di bloccaggio (6, 6A) del prismato o della travatura (PRS), detto braccio oscillante (2) essendo inclinabile per il posizionamento del prisma (PRS) nell'angolazione necessaria per l'esecuzione delle lavorazioni degli spigoli del prisma (PRS) nelle misure desiderate.

2. Dispositivo secondo la rivendicazione 1, caratterizzato dal fatto che detto braccio oscillante (2) è inclinabile per rotazione attorno ad un fulcro (F) sotto l'azione di un cilindro attuatore (4) fissato al carro portatronchi (C).

3. Dispositivo secondo la rivendicazione 2, caratterizzato dal fatto che detto braccio oscillante (2) comprende organi di presa (6, 6A) del prismato (PRS).

4. Dispositivo secondo la rivendicazione 3, caratterizzato dal fatto che detti organi di presa (6A) sono scorrevoli lungo detto braccio oscillante (2)

MACCHI & PERANI S.p.A.

mediante l'attuazione di un cilindro idraulico (8).

Il tutto come descritto ed illustrato e per gli scopi specificati.

PER INCARICO

Ing. Paolo RAMBELLI
N. iscriz. ALBO
Ha proprio e per gli altri

JACOBACCI & PERANI S.p.A.

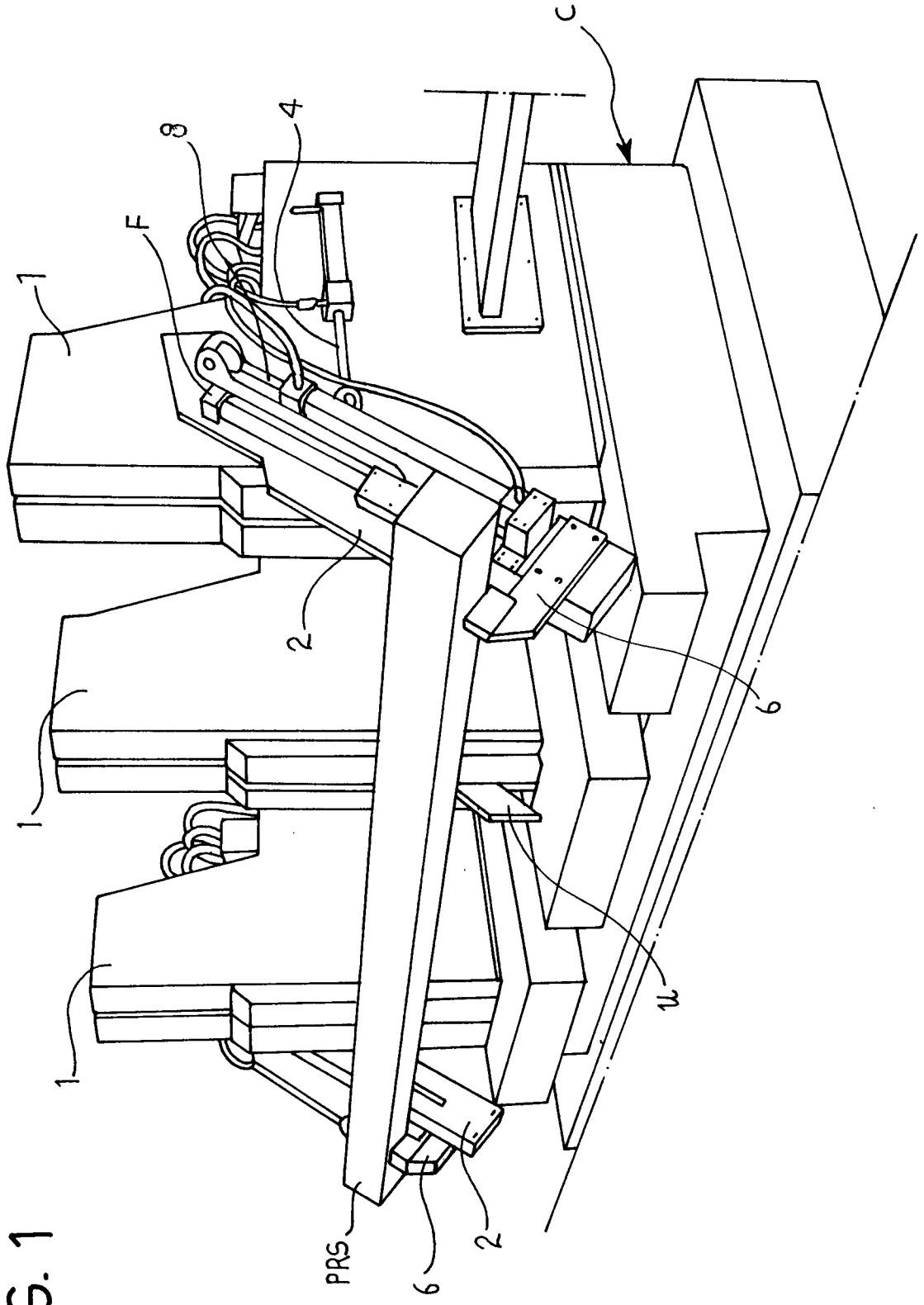

FIG. 1

Per incarico di BONGIOANNI LEGNO S.R.L.

I0086451 - BONGIOANNI LEGNO

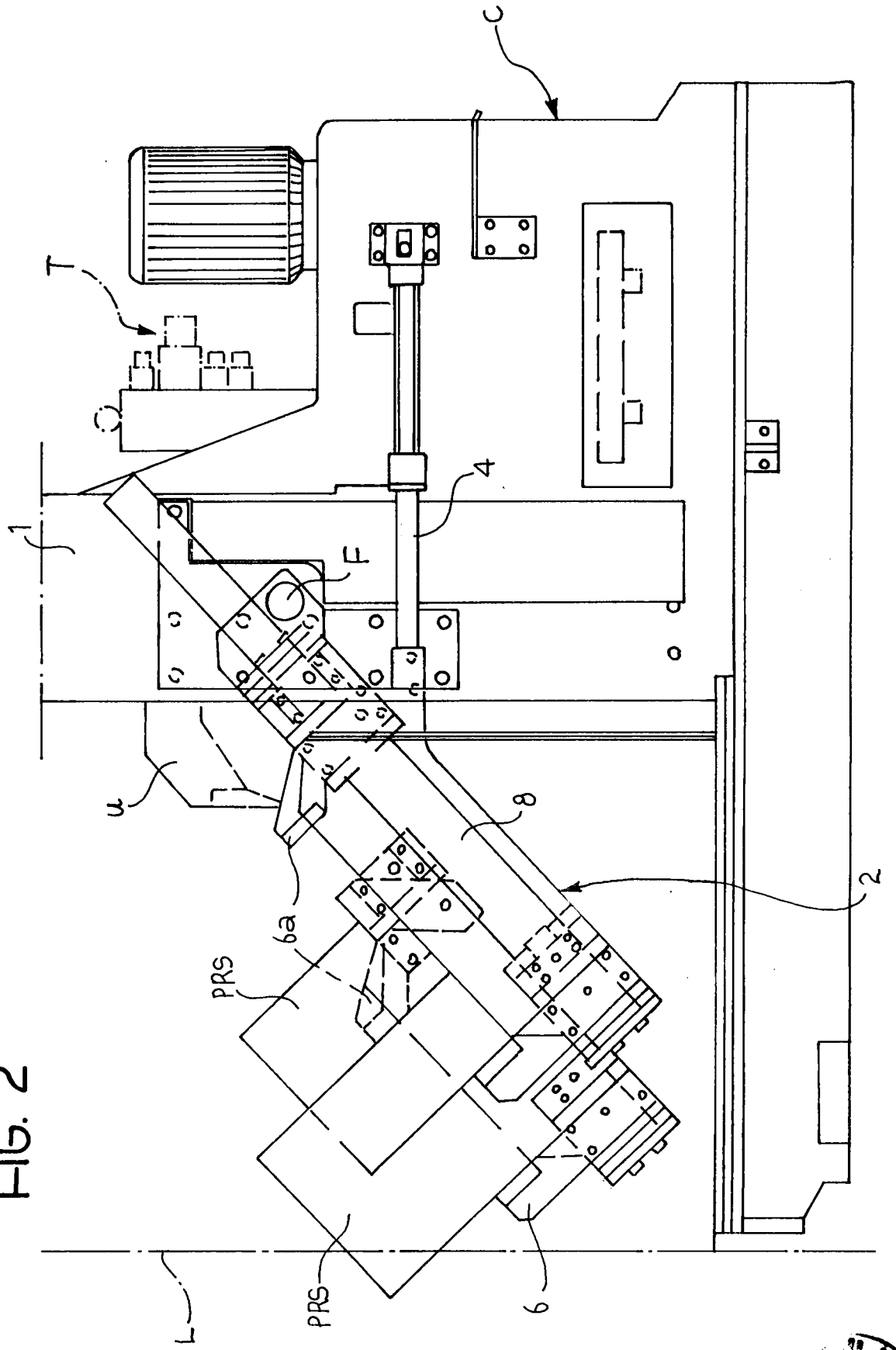

FIG. 2

Per incarico di BONGIOANNI LEGNO S.R.L.

Ing. Paolo RAMBELLI
N. Iscriz. ALBO 435
Per proprio e per gli altri