[19]中华人民共和国专利局

[11] 授权公告号 CN 2173173Y

# [12] 实用新型专利说明书

[21] ZL 专利号 93242211.X

[51]Int.Cl[5]
B44C 1/26

[45]授权公告日 1994 年 8 月 3 日

[22]申请日 93.10.14 [24]颁证日 94.6.8

[73]专利权人 朱炳仁

地址 310006浙江省杭州市宝俶路宝石山下四弄 20 号

共同专利权人 朱炳新

[72]设计人 朱炳仁 朱炳新

[21]申请号 93242211.X

[74]专利代理机构 杭州市专利事务所

代理人 董力平

B44C 5/04

说明书页数: 附图页数:

[54]实用新型名称 金属镶嵌面砖

[57]摘要

本实用新型涉及一种用于内外墙、天棚及屏风墙等建筑装饰用的饰面砖，在金属基材饰面砖上镶嵌有各种装饰性材料，如木材、石材、玻璃、塑料、纺织物、珠玉、皮革、陶瓷、漆器、水晶等。由于金属基材与镶嵌物的质地不同，光泽与色彩各异，通过镶嵌组合后，形成一定的对比效果或互补效果，集强烈的现代气派和古朴的传统风格为一体。

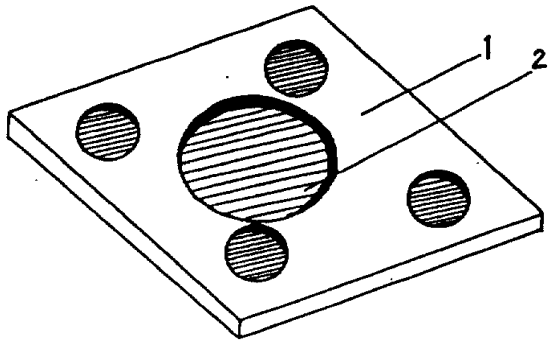

# 权　利　要　求　书

1、一种金属镶嵌饰面砖，其特征是在金属饰面砖（1）上镶嵌有装饰性的片材（2）。

2、如权利要求 1 所述的金属镶嵌饰面砖，其特征在于：所述在金属饰面砖（1）上的镶嵌可以是中部整块镶嵌或外缘部位镶嵌，也可根据图案间隔镶嵌。

# 说　　明　　书

## 金属镶嵌饰面砖

本实用新型涉及一种用于内外墙、天棚及屏风墙等建筑装饰用的饰面砖。

本实用新型作出以前，用于内外墙等建筑装饰用高档装潢金属饰面砖，由于采用单一材质制成．其金属色泽与质感比较单一，大面积采用后给人以过份豪华但典雅不足之感，且装饰图案缺乏层次感。

本实用新型的目的是要提供一种由两种以上不同质的装饰材料组成的饰面砖，集风格各异的艺术性和豪华典雅之装饰性为一体。

本实用新型的目的通过如下技术措施来实现：在金属饰面砖上镶嵌有装饰性的片材。所述在金属饰面砖上的镶嵌可以是中部整块镶嵌或外缘部镶嵌，也可根据图案间隔镶嵌。所述装饰性片材的表面可以是平面，弧面或其他不规则表面。

由于金属基材与镶嵌物的质地不同，光泽与色彩各异通过镶嵌组合后，形成了一定的对比效果或互补效果，集强烈的现代气派和古朴的传统风格于一体，能适应多层次建筑装饰的需要。

以下本实用新型结合附图给出实施例。

图 1 为中部整块镶嵌饰面砖结构示意图。

图 2 为间隔镶嵌饰面砖结构示意图。

如图 1 示，在金属基材如铜、不锈钢饰面砖 1 的中部整块镶嵌有平表面的装饰片材 2，如木片、石片、彩玻、织锦等纺织物，皮

革等，也可镶嵌弧面和其他不规则表面的陶瓷、漆器、塑料制品等。同理，也可在饰面砖的外缘部镶嵌上述装饰品，与中部的金属材质形成对比。参看图 2，根据不同图案的设计，可以在金属基材 1 的内部间隔镶嵌较高档的装饰品 2 如珠玉、水晶等半球形饰品，也可根据不同的设计风格在一块饰面砖上镶嵌不同的装饰材料。本实用新型所述的镶嵌只是从装饰性角度而论，实际制作工艺也可采用粘贴、衬托、复合栓扣等。

# 说　明　书　附　图

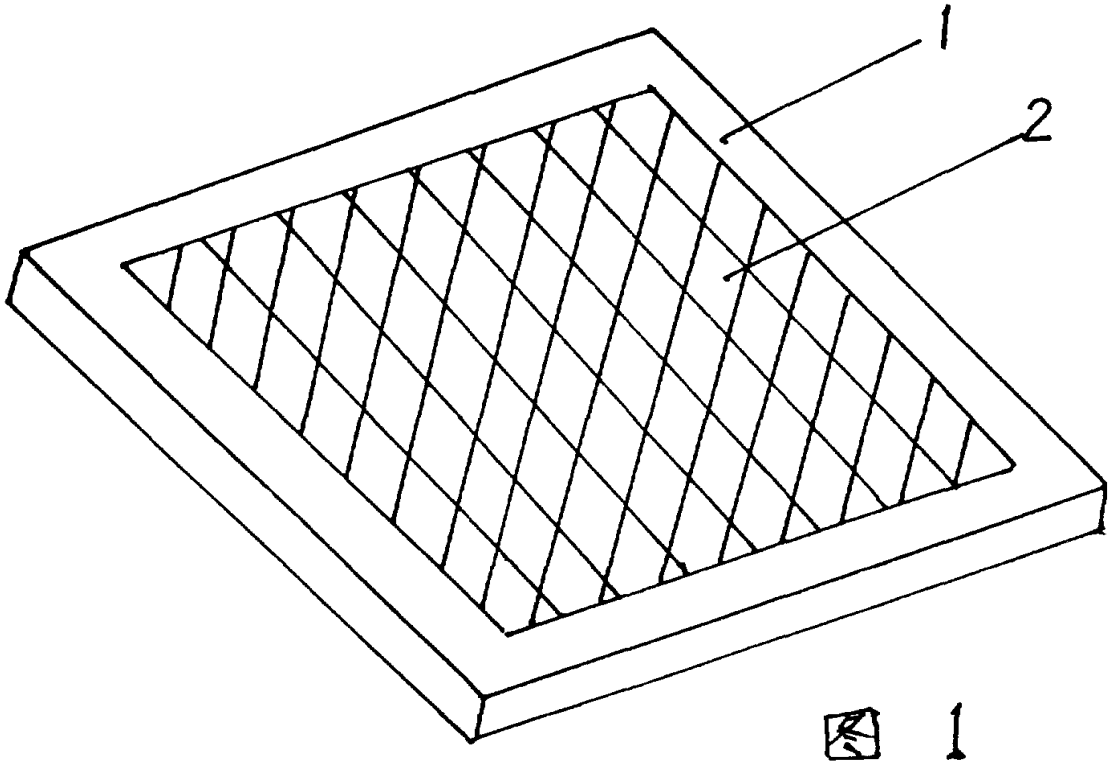


图 1

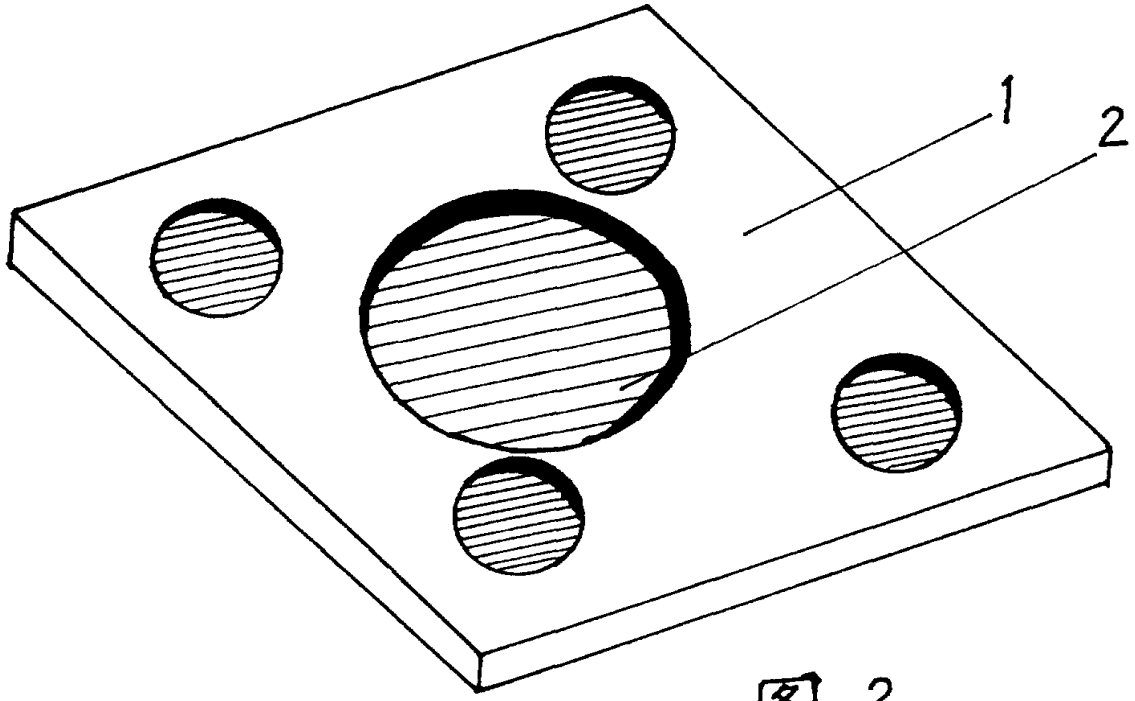


图 2