(19)国家知识产权局

(12)发明专利申请

(10)申请公布号 CN 115185345 A
(43)申请公布日 2022.10.14

(21)申请号 202210777906.9

(22)申请日 2022.06.28

(71)申请人 无锡冠云信息科技有限公司
地址 214000 江苏省无锡市滨湖区绣溪路53号-19-501

(72)发明人 洪登祥

(74)专利代理机构 北京华际知识产权代理有限公司 11676
专利代理师 谌伟

(51)Int.Cl.
G06F 1/18(2006.01)
G06F 1/20(2006.01)

权利要求书1页 说明书4页 附图6页

(54)发明名称

一种服装供应链效能分析系统

(57)摘要

本发明公开了一种服装供应链效能分析系统，属于服装供应链领域。一种服装供应链效能分析系统，包括服务管理器、存储器、数据分析平台和数据展示平台，所述服务管理器与存储器连接，所述存储器与数据分析平台连接，所述数据分析平台与展示平台连接，所述数据分析平台包括机箱，所述机箱内部固设有电子主板，所述机箱右侧壁通过螺栓固设有封盖，所述封盖右侧设有电机，所述电机输出端穿过封盖并延伸至机箱内部，所述电机圆周外壁固设有固定盘，所述电机输出端固设有扇叶，所述封盖靠外一侧呈三角结构螺纹连接有三个螺纹杆，所述机箱内壁固设有支架；通过螺纹杆与支架连接，能避免电机转动过程中，导致封盖产生剧烈晃动，提高了结构连接的稳定性。

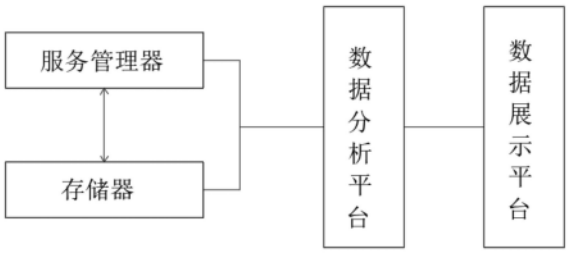

CN 115185345 A

1.一种服装供应链效能分析系统，包括服务管理器、存储器、数据分析平台和数据展示平台，所述服务管理器与存储器连接，所述存储器与数据分析平台连接，所述数据分析平台与展示平台连接，其特征在于：所述数据分析平台包括机箱(1)，所述机箱(1)内部固设有电子主板(101)，所述机箱(1)右侧壁通过螺栓固设有封盖(2)，所述封盖(2)右侧设有电机(3)，所述电机(3)输出端穿过封盖(2)并延伸至机箱(1)内部，所述电机(3)圆周外壁固设有固定盘(4)，所述电机(3)输出端固设有扇叶(5)，所述封盖(2)靠外一侧呈三角结构螺纹连接有三个螺纹杆(9)，所述机箱(1)内壁固设有支架(10)。

2.根据权利要求1所述的一种服装供应链效能分析系统，其特征在于：所述支架(10)呈三角结构设置，所述支架(10)与螺纹杆(9)螺纹连接，所述固定盘(4)通过螺栓与封盖(2)连接固定。

3.根据权利要求1所述的一种服装供应链效能分析系统，其特征在于：所述电机(3)表面套设有保护套(6)，所述保护套(6)靠内一侧转动连接有连接套(7)，所述连接套(7)与固定盘(4)螺纹连接。

4.根据权利要求1所述的一种服装供应链效能分析系统，其特征在于：所述电机(3)接线端连接有电源线(8)，所述电源线(8)穿过保护套(6)并延伸至其外侧。

5.根据权利要求1所述的一种服装供应链效能分析系统，其特征在于：所述机箱(1)正面固设有接线板(11)，所述接线板(11)顶部滑动连接有密封板(12)，所述机箱(1)顶部呈左右对称结构开设有两个滑槽(13)，所述滑槽(13)内壁固设有滑杆(14)，所述滑杆(14)圆周外壁套设有弹簧一(15)，所述密封板(12)底部呈左右对称结构固设有两个滑块(16)。

6.根据权利要求5所述的一种服装供应链效能分析系统，其特征在于：所述滑块(16)与滑杆(14)滑动连接，所述弹簧一(15)一端与滑块(16)连接固定，所述弹簧一(15)另一端与滑槽(13)内壁连接固定。

7.根据权利要求5所述的一种服装供应链效能分析系统，其特征在于：所述密封板(12)背面固设有卡板(17)，所述卡板(17)顶部开设有卡槽(18)，所述机箱(1)内壁开设有安装槽(19)，所述机箱(1)顶部滑动连接有卡杆(20)，所述卡杆(20)圆周外壁固设有限位套(21)，所述卡杆(20)圆周外壁套设有弹簧二(22)。

8.根据权利要求7所述的一种服装供应链效能分析系统，其特征在于：所述卡板(17)与安装槽(19)内壁滑动连接，所述卡杆(20)与卡槽(18)卡接配合，所述弹簧二(22)一端与机箱(1)连接固定，所述弹簧二(22)另一端与限位套(21)连接固定。

一种服装供应链效能分析系统

技术领域

[0001] 本发明涉及服装供应链领域，更具体地说，涉及一种服装供应链效能分析系统。

背景技术

[0002] 供应链平台，即供应链管理平台是基于协同供应链管理的思想，配合供应链中各实体的业务需求，使操作流程和信息系统紧密配合，做到各环节无缝链接，形成物流、信息流、单证流、商流和资金流五流合一的模式。供应链是围绕核心企业，通过对信息流、物流、资金流的控制，从采购原材料开始，制成中间产品以及最终产品，最后由销售网络把产品送到消费者手中的，将制造商、分销商、零售商，直到最终用户连成一个整体的功能网链结构。供应链管理平台是基于协同供应链管理的思想，配合供应链中各实体的业务需求，使操作流程和信息系统紧密配合，做到各环节无缝链接，形成物流、信息流、单证流、商流和资金流五流合一的领先模式。实现整体供应链可视化，管理信息化，整体利益最大化，管理成本最小化，从而提高总体水平。

[0003] 而服装供应链效能分析系统，主要是通过数据分析平台对存储器内部的数据进行分析，最后通过数据展示平台进行展示的过程，其中数据分析平台包括有电脑主机以及设置在其内部的电子主板，电子主板在运行时会散发大量的热量，从而影响电子主板的性能。

[0004] 鉴于此，我们提出一种服装供应链效能分析系统。

发明内容

[0005] 1.要解决的技术问题

[0006] 本发明的目的在于提供一种服装供应链效能分析系统，以解决上述背景技术中提出的问题。

[0007] 2.技术方案

[0008] 一种服装供应链效能分析系统，包括服务管理器、存储器、数据分析平台和数据展示平台，所述服务管理器与存储器连接，所述存储器与数据分析平台连接，所述数据分析平台与展示平台连接，所述数据分析平台包括机箱，所述机箱内部固设有电子主板，所述机箱右侧壁通过螺栓固设有封盖，所述封盖右侧设有电机，所述电机输出端穿过封盖并延伸至机箱内部，所述电机圆周外壁固设有固定盘，所述电机输出端固设有扇叶，所述封盖靠外一侧呈三角结构螺纹连接有三个螺纹杆，所述机箱内壁固设有支架。

[0009] 优选地，所述支架呈三角结构设置，所述支架与螺纹杆螺纹连接，所述固定盘通过螺栓与封盖连接固定。

[0010] 优选地，所述电机表面套设有保护套，所述保护套靠内一侧转动连接有连接套，所述连接套与固定盘螺纹连接。

[0011] 优选地，所述电机接线端连接有电源线，所述电源线穿过保护套并延伸至其外侧。

[0012] 优选地，所述机箱正面固设有接线板，所述接线板顶部滑动连接有密封板，所述机箱顶部呈左右对称结构开设有两个滑槽，所述滑槽内壁固设有滑杆，所述滑杆圆周外壁套

设有弹簧一，所述密封板底部呈左右对称结构固设有两个滑块。

[0013] 优选地，所述滑块与滑杆滑动连接，所述弹簧一一端与滑块连接固定，所述弹簧一另一端与滑槽内壁连接固定。

[0014] 优选地，所述密封板背面固设有卡板，所述卡板顶部开设有卡槽，所述机箱内壁开设有安装槽，所述机箱顶部滑动连接有卡杆，所述卡杆圆周外壁固设有限位套，所述卡杆圆周外壁套设有弹簧二。

[0015] 优选地，所述卡板与安装槽内壁滑动连接，所述卡杆与卡槽卡接配合，所述弹簧二一端与机箱连接固定，所述弹簧二另一端与限位套连接固定。

[0016] 3.有益效果

[0017] 相比于现有技术，本发明的优点在于：

[0018] 1、通过螺栓将封盖与机箱连接，通过转动多个螺纹杆，将螺纹杆与支架螺纹连接，从而使得封盖固定在机箱上，通过将电源线与外部插座电源连接，使得电机带动扇叶转动，从而对机箱内部的电子主板进行散热，避免电子主板表面温度过高而导致性能下降，通过螺纹杆与支架连接，能够避免电机转动过程中，导致封盖产生剧烈晃动，提高了结构连接的稳定性。

[0019] 2、通过推动密封板，使得密封板带动滑块分别沿着滑槽和滑杆表面滑动，此时滑杆表面的弹簧一被压缩，直至卡板插进安装槽内部，通过卡板对卡杆产生挤压，直至弹簧二的作用下，卡杆卡进卡槽内部，从而对密封板的位置进行固定，此时接线板上的外接端口能够被使用，在不需使用时没通过向上拉动卡杆，使得卡杆从卡板上的卡槽内部脱离，在弹簧一的作用下，此时密封板将对接线板顶部的外接端口进行遮挡，从而避免灰尘的进入，对外接端口的寿命造成影响。

附图说明

[0020] 图1为本发明的系统结构示意图；

[0021] 图2为本发明机箱的整体结构示意图；

[0022] 图3为本发明电机的安装结构示意图；

[0023] 图4为本发明支架的安装结构示意图；

[0024] 图5为本发明图4中A处的放大图；

[0025] 图6为本发明密封板的结构示意图。

[0026] 图中标号说明：1、机箱；101、电子主板；2、封盖；3、电机；4、固定盘；5、扇叶；6、保护套；7、连接套；8、电源线；9、螺纹杆；10、支架；11、接线板；12、密封板；13、滑槽；14、滑杆；15、弹簧一；16、滑块；17、卡板；18、卡槽；19、安装槽；20、卡杆；21、限位套；22、弹簧二。

具体实施方式

[0027] 为使本发明实施例的目的、技术方案和优点更加清楚，下面将结合本发明实施例中的附图，对本发明实施例中的技术方案进行清楚、完整地描述，显然，所描述的实施例是本发明的一部分实施例，而不是全部的实施例。基于本发明中的实施例，本领域普通技术人员在没有做出创造性劳动的前提下所获得的所有其他实施例，都属于本发明保护的范围。

[0028] 请参阅图1-6，本发明提供一种技术方案：

[0029] 一种服装供应链效能分析系统，包括服务管理器、存储器、数据分析平台和数据展示平台，服务管理器与存储器连接，存储器与数据分析平台连接，数据分析平台与展示平台连接，数据分析平台包括机箱1，机箱1内部固设有电子主板101，机箱1右侧壁通过螺栓固设有封盖2，封盖2右侧设有电机3，电机3输出端穿过封盖2并延伸至机箱1内部，电机3圆周外壁固设有固定盘4，电机3输出端固设有扇叶5，封盖2靠外一侧呈三角结构螺纹连接有三个螺纹杆9，机箱1内壁固设有支架10；通过螺栓将封盖2与机箱1连接，通过转动多个螺纹杆9，将螺纹杆9与支架10螺纹连接，从而使得封盖2固定在机箱1上，通过将电源线8与外部插座电源连接，使得电机3带动扇叶5转动，从而对机箱1内部的电子主板101进行散热，避免电子主板101表面温度过高而导致性能下降，通过螺纹杆9与支架10连接，能够避免电机3转动过程中，导致封盖2产生剧烈晃动，提高了结构连接的稳定性。

[0030] 具体的，支架10呈三角结构设置，支架10与螺纹杆9螺纹连接，固定盘4通过螺栓与封盖2连接固定。

[0031] 进一步的，电机3表面套设有保护套6，保护套6靠内一侧转动连接有连接套7，连接套7与固定盘4螺纹连接。

[0032] 再进一步的，电机3接线端连接有电源线8，电源线8穿过保护套6并延伸至其外侧。

[0033] 更进一步的，机箱1正面固设有接线板11，接线板11顶部滑动连接有密封板12，机箱1顶部呈左右对称结构开设有两个滑槽13，滑槽13内壁固设有滑杆14，滑杆14圆周外壁套设有弹簧一15，密封板12底部呈左右对称结构固设有两个滑块16。

[0034] 值得说明的是，滑块16与滑杆14滑动连接，弹簧一15一端与滑块16连接固定，弹簧一15另一端与滑槽13内壁连接固定。

[0035] 值得注意的是，密封板12背面固设有卡板17，卡板17顶部开设有卡槽18，机箱1内壁开设有安装槽19，机箱1顶部滑动连接有卡杆20，卡杆20圆周外壁固设有限位套21，卡杆20圆周外壁套设有弹簧二22；通过推动密封板12，使得密封板12带动滑块16分别沿着滑槽13和滑杆14表面滑动，此时滑杆14表面的弹簧一15被压缩，直至卡板17插进安装槽19内部，通过卡板17对卡杆20产生挤压，直至弹簧二22的作用下，卡杆20卡进卡槽18内部，从而对密封板12的位置进行固定，此时接线板11上的外接端口能够被使用，在不需使用时没通过向上拉动卡杆20，使得卡杆20从卡板17上的卡槽18内部脱离，在弹簧一15的作用下，此时密封板12将对接线板11顶部的外接端口进行遮挡，从而避免灰尘的进入，对外接端口的寿命造成影响。

[0036] 除此之外，卡板17与安装槽19内壁滑动连接，卡杆20与卡槽18卡接配合，弹簧二22一端与机箱1连接固定，弹簧二22另一端与限位套21连接固定。

[0037] 工作原理：通过螺栓将封盖2与机箱1连接，通过转动多个螺纹杆9，将螺纹杆9与支架10螺纹连接，从而使得封盖2固定在机箱1上，通过将电源线8与外部插座电源连接，使得电机3带动扇叶5转动，从而对机箱1内部的电子主板101进行散热，避免电子主板101表面温度过高而导致性能下降，通过螺纹杆9与支架10连接，能够避免电机3转动过程中，导致封盖2产生剧烈晃动，提高了结构连接的稳定性，通过推动密封板12，使得密封板12带动滑块16分别沿着滑槽13和滑杆14表面滑动，此时滑杆14表面的弹簧一15被压缩，直至卡板17插进安装槽19内部，通过卡板17对卡杆20产生挤压，直至弹簧二22的作用下，卡杆20卡进卡槽18内部，从而对密封板12的位置进行固定，此时接线板11上的外接端口能够被使用，在不需使

用时没通过向上拉动卡杆20，使得卡杆20从卡板17上的卡槽18内部脱离，在弹簧一15的作用下，此时密封板12将对接线板11顶部的外接端口进行遮挡，从而避免灰尘的进入。

[0038] 以上显示和描述了本发明的基本原理、主要特征和本发明的优点。本行业的技术人员应该了解，本发明不受上述实施例的限制，上述实施例和说明书中描述的仅为本发明的优选例，并不用来限制本发明，在不脱离本发明精神和范围的前提下，本发明还会有各种变化和改进，这些变化和改进都落入要求保护的本发明范围内。本发明要求保护范围由所附的权利要求书及其等效物界定。

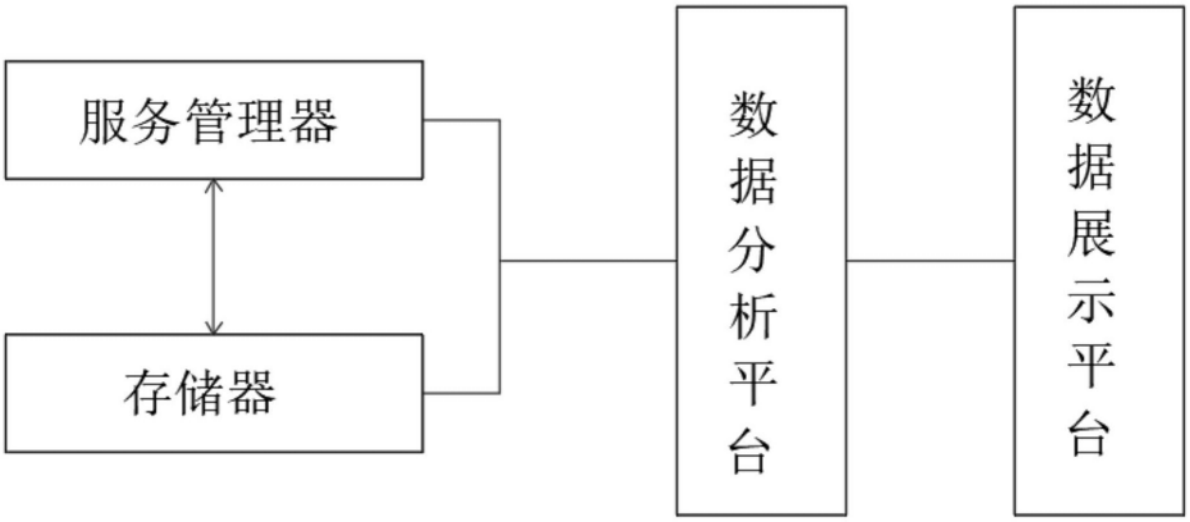

图1

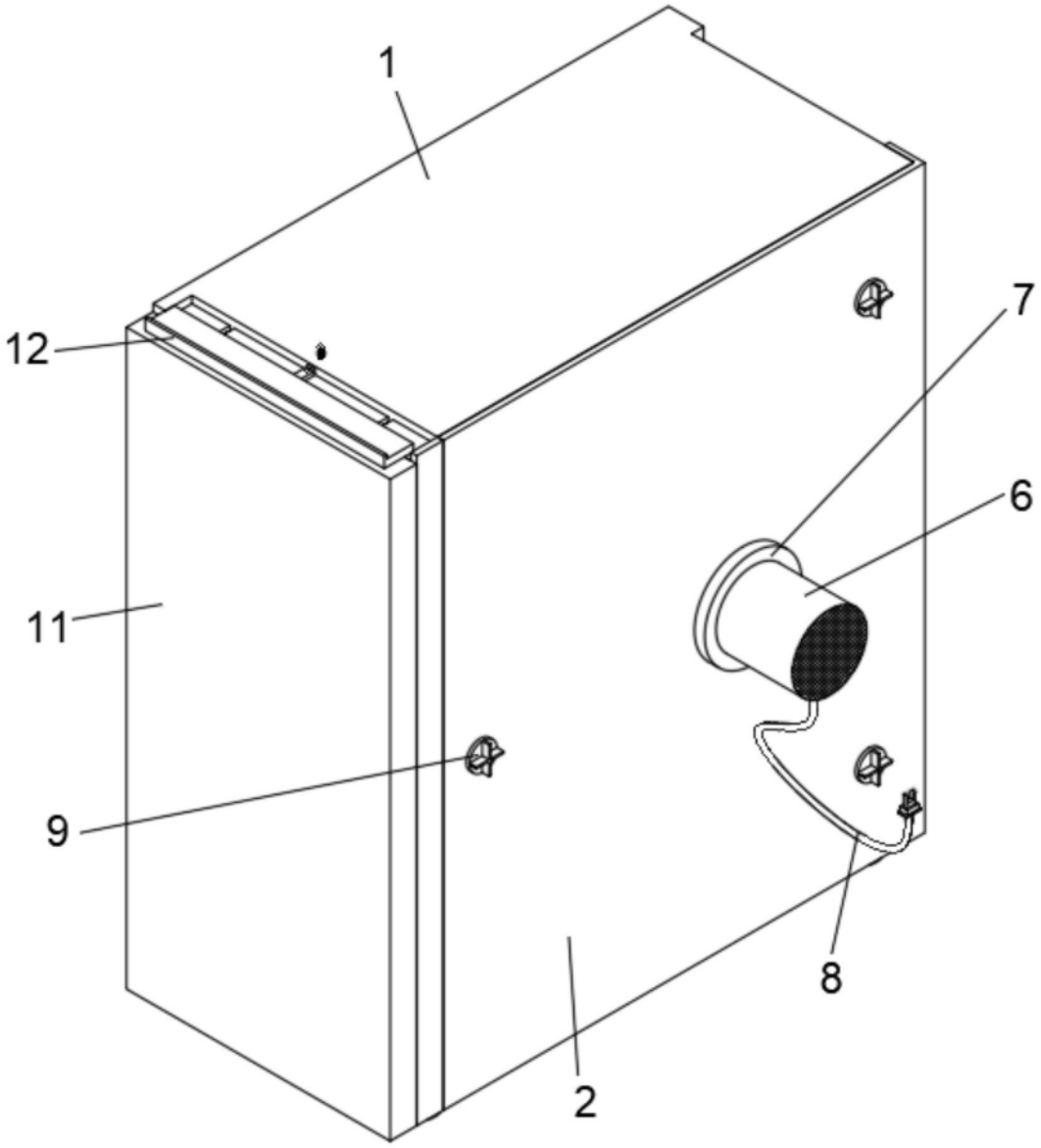

图2

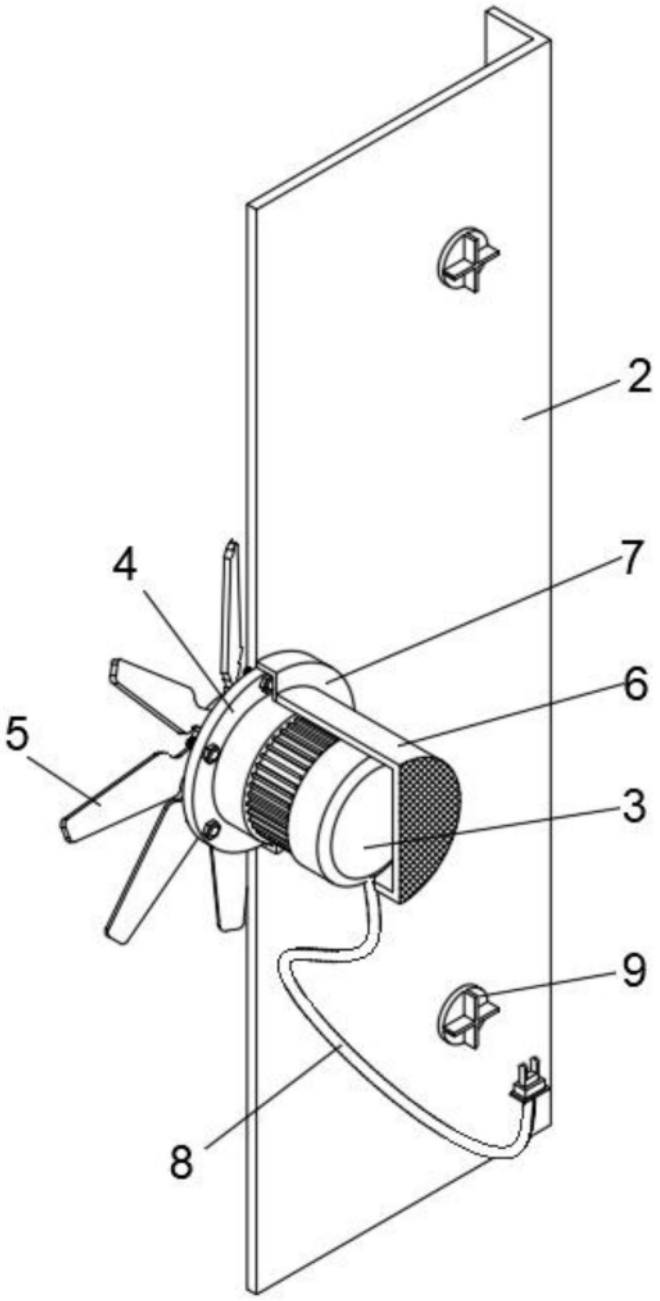

图3

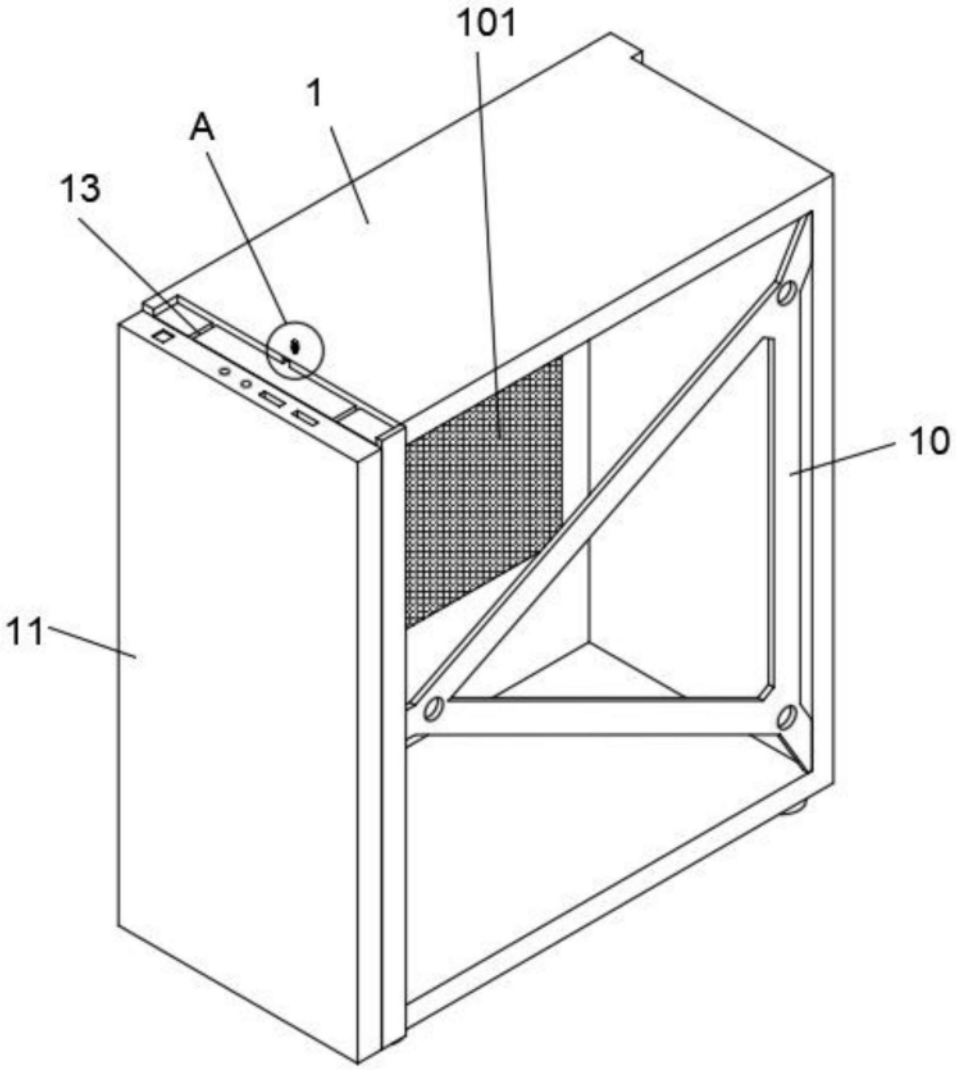

图4

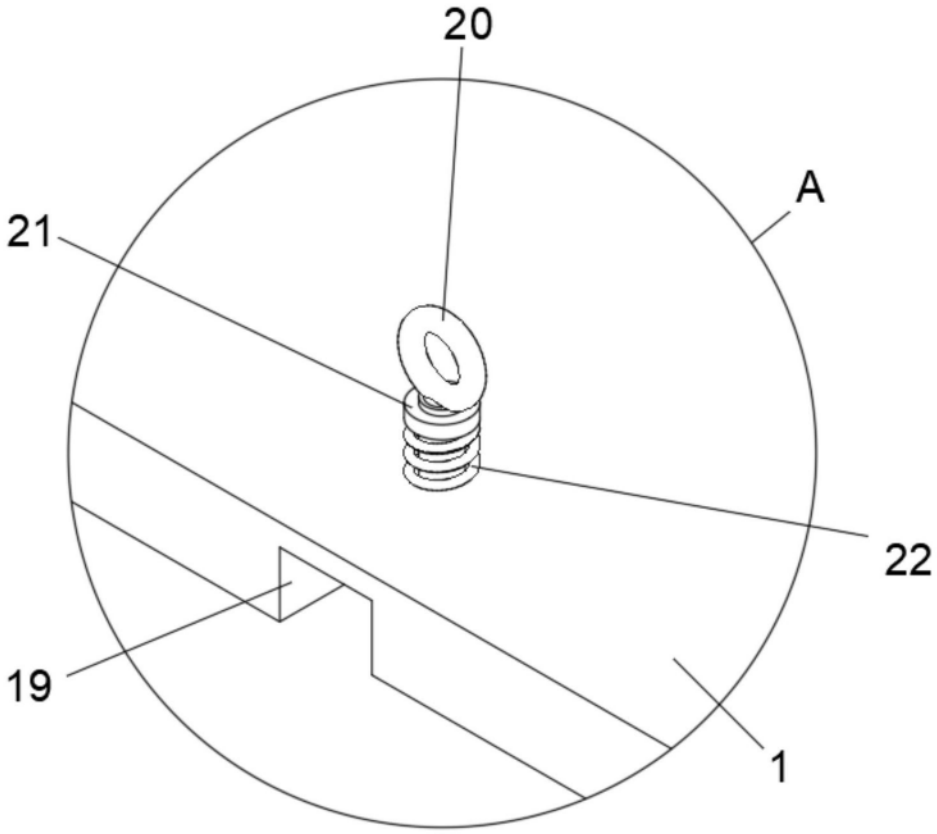

图5

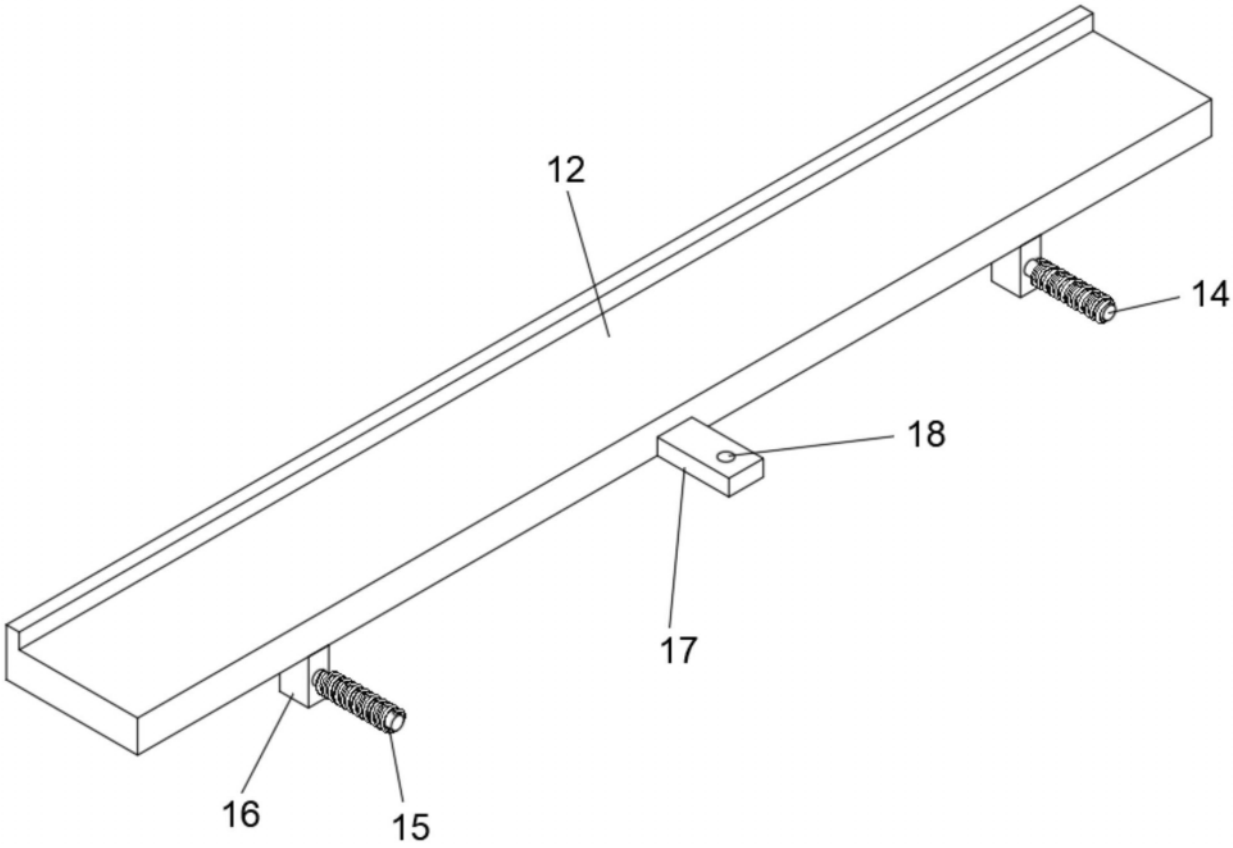

图6