(19)中华人民共和国国家知识产权局

(12)实用新型专利

(10)授权公告号 CN 204889409 U
(45)授权公告日 2015.12.23

(21)申请号 201520588647.0

(22)申请日 2015.08.06

(73)专利权人 广州市雄云视听设备有限公司
地址 511475 广东省广州市南沙区东涌镇番禺大道南大简段自编2号102

(72)发明人 郭锦波 秦文君 莫世华

(74)专利代理机构 广州嘉权专利商标事务所有限公司 44205
代理人 胡辉

(51)Int.Cl.
A47G 1/10(2006.01)

权利要求书1页 说明书3页 附图5页

(54)实用新型名称

一种画框幕边框角位拼接结构

(57)摘要

本实用新型公开了一种画框幕边框角位拼接结构，其包括两个边框和一个L型的连接码，每个所述边框的一端设置有接口，每个所述边框设有安装通槽，所述连接码的两端分别插入两个边框的安装通槽后两个边框的接口相对定位，所述连接码和边框之间设置有紧固装置。通过在每个边框设有安装通槽，那么安装时，连接码的两端分别插入安装通槽后通过螺钉或者其他紧固装置将相邻的两个边框连接固定，提高相邻的两个边框的连接强度。本实用新型结构简单、紧凑，适用于画框幕中。

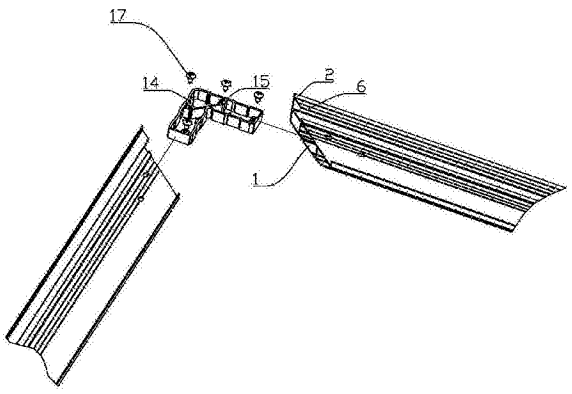

CN 204889409 U

1. 一种画框幕边框角位拼接结构，其包括两个边框和一个 L 型的连接码，其特征在于：每个所述边框的一端设置有接口，每个所述边框设有安装通槽，所述连接码的两端分别插入两个边框的安装通槽后两个边框的接口相对定位，所述连接码和边框之间设置有紧固装置。

2. 根据权利要求 1 所述的画框幕边框角位拼接结构，其特征在于：所述边框包括第一边框和第二边框，所述第一边框和第二边框相互垂直布置后形成第一腔体，所述第一腔体内布置有第三边框，所述第三边框两次折弯后与第一边框形成横截面为矩形的安装通槽，所述第三边框上预留用于安装弹簧的折块。

3. 根据权利要求 2 所述的画框幕边框角位拼接结构，其特征在于：所述第一边框中远离第二边框的一端往外延伸折弯后通过第四边框与第三边框连接固定，所述第四边框与第二边框垂直。

4. 根据权利要求 3 所述的画框幕边框角位拼接结构，其特征在于：所述第一边框中的延伸端通过圆弧与第四边框圆滑过渡连接。

5. 根据权利要求 3 或 4 所述的画框幕边框角位拼接结构，其特征在于：所述第三边框和第二边框之间设置有第五边框，所述第五边框、第二边框、第一边框以及第三边框形成第二腔体，还包括垂直布置在第二边框上的第六边框，所述第六边框、第二边框以及第五边框形成第三腔体。

6. 根据权利要求 2 或 3 或 4 所述的画框幕边框角位拼接结构，其特征在于：所述紧固装置包括紧固螺钉，所述紧固螺钉依次穿过第三边框和连接码后将边框和连接码固定连接。

7. 根据权利要求 6 所述的画框幕边框角位拼接结构，其特征在于：所述连接码为角位连接码或者钣金连接码，所述连接码上设置有多个螺纹孔，所述紧固螺钉螺纹连接在所述螺纹孔内。

8. 根据权利要求 6 所述的画框幕边框角位拼接结构，其特征在于：所述连接码为钣金连接码，所述连接码上铆接有多个拉铆螺母，所述紧固螺钉螺纹连接在所述拉铆螺母内。

9. 根据权利要求 2 所述的画框幕边框角位拼接结构，其特征在于：所述第一边框中远离第一腔体的表面设置有多道便于绒布安装的绒布凹槽，所述第二边框中远离第一腔体的表面设置有多道便于绒布安装的绒布凹槽。

10. 根据权利要求 1 所述的画框幕边框角位拼接结构，其特征在于：所述边框上的接口为呈 45° 布置的切口。

一种画框幕边框角位拼接结构

技术领域

[0001] 本实用新型涉及画框幕研究领域中的一种拼接结构，特别是一种画框幕边框角位拼接结构。

背景技术

[0002] 画框幕是一种应用十分广泛的投影银幕，通常被固定在墙壁上，其安装结构为：在墙壁上安装好矩形或者其它所需形状的框架体，类似一幅画的边框，然后将银幕设置在框架体边框即可。一般来说，画框幕的边框分为内边框和边框，边框一般是铝合金件，边框一般是在其背面预留一个凹槽，通过在凹槽内安装连接件后将相邻的两个画框幕边框连接固定。然而这种连接结构存在连接强度低的缺点。

实用新型内容

[0003] 本实用新型的目的，在于提供一种画框幕边框角位拼接结构。

[0004] 本实用新型解决其技术问题的解决方案是：画框幕边框角位拼接结构，其包括两个边框和一个 L 型的连接码，每个所述边框的一端设置有接口，每个所述边框设有安装通槽，所述连接码的两端分别插入两个边框的安装通槽后两个边框的接口相对定位，所述连接码和边框之间设置有紧固装置。

[0005] 作为上述技术方案的进一步改进，所述边框包括第一边框和第二边框，所述第一边框和第二边框相互垂直布置后形成第一腔体，所述第一腔体内布置有第三边框，所述第三边框两次折弯后与第一边框形成横截面为矩形的安装通槽，所述第三边框上预留用于安装弹簧的折块。

[0006] 作为上述技术方案的进一步改进，所述第一边框中远离第二边框的一端往外延伸折弯后通过第四边框与第三边框连接固定，所述第四边框与第二边框垂直。

[0007] 作为上述技术方案的进一步改进，所述第一边框中的延伸端通过圆弧与第四边框圆滑过渡连接。

[0008] 作为上述技术方案的进一步改进，所述第三边框和第二边框之间设置有第五边框，所述第五边框、第二边框、第一边框以及第三边框形成第二腔体，还包括垂直布置在第二边框上的第六边框，所述第六边框、第二边框以及第五边框形成第三腔体。

[0009] 作为上述技术方案的进一步改进，所述紧固装置包括紧固螺钉，所述紧固螺钉依次穿过第三边框和连接码后将边框和连接码固定连接。

[0010] 作为上述技术方案的进一步改进，所述连接码为角位连接码或者钣金连接码，所述连接码上设置有多个螺纹孔，所述紧固螺钉螺纹连接在所述螺纹孔内。

[0011] 作为上述技术方案的进一步改进，所述连接码为钣金连接码，所述连接码上铆接有多个拉铆螺母，所述紧固螺钉螺纹连接在所述拉铆螺母内。

[0012] 作为上述技术方案的进一步改进，所述第一边框中远离第一腔体的表面设置有多道便于绒布安装的绒布凹槽，所述第二边框中远离第一腔体的表面设置有多道便于绒布安

装的绒布凹槽。

[0013] 作为上述技术方案的进一步改进，所述边框上的接口为呈 45° 布置的切口。

[0014] 本实用新型的有益效果是：本实用新型通过在每个边框设有安装通槽，那么安装时，连接码的两端分别插入安装通槽后通过螺钉或者其他紧固装置将相邻的两个边框连接固定，提高相邻的两个边框的连接强度。本实用新型结构简单、紧凑，适用于画框幕中。

附图说明

[0015] 为了更清楚地说明本实用新型实施例中的技术方案，下面将对实施例描述中所需要使用的附图作简单说明。显然，所描述的附图只是本实用新型的一部分实施例，而不是全部实施例，本领域的技术人员在不付出创造性劳动的前提下，还可以根据这些附图获得其他设计方案和附图。

[0016] 图 1 是本实用新型实施例一的结构示意图；

[0017] 图 2 是本实用新型实施例二的结构示意图；

[0018] 图 3 是本实用新型实施例三的结构示意图；

[0019] 图 4 是本实用新型中边框实施例一的横截面图；

[0020] 图 5 是本实用新型中边框实施例二的横截面图。

具体实施方式

[0021] 以下将结合实施例和附图对本实用新型的构思、具体结构及产生的技术效果进行清楚、完整地描述，以充分地理解本实用新型的目的、特征和效果。显然，所描述的实施例只是本实用新型的一部分实施例，而不是全部实施例，基于本实用新型的实施例，本领域的技术人员在不付出创造性劳动的前提下所获得的其他实施例，均属于本实用新型保护的范围。另外，文中所提到的所有联接 / 连接关系，并非单指构件直接相接，而是指可根据具体实施情况，通过添加或减少联接辅件，来组成更优的联接结构。

[0022] 参照图 1 ～图 5，画框幕边框角位拼接结构，其包括两个边框和一个 L 型的连接码 14，每个所述边框的一端设置有接口，每个所述边框设有安装通槽 7，所述连接码 14 的两端分别插入两个边框的安装通槽 7 后两个边框的接口相对定位，所述连接码 14 和边框之间设置有紧固装置。

[0023] 通过在每个边框设有安装通槽 7，那么安装时，连接码 14 的两端分别插入安装通槽 7 后通过螺钉或者其他紧固装置将相邻的两个边框连接固定，提高相邻的两个边框的连接强度。

[0024] 进一步作为优选的实施方式，所述边框包括第一边框 1 和第二边框 2，所述第一边框 1 和第二边框 2 相互垂直布置后形成第一腔体 8，所述第一腔体 8 内布置有第三边框 3，所述第三边框 3 两次折弯后与第一边框 1 形成横截面为矩形的安装通槽 7，所述第三边框 3 上预留用于安装弹簧的折块 13。

[0025] 进一步作为优选的实施方式，所述第一边框 1 中远离第二边框 2 的一端往外延伸折弯后通过第四边框 4 与第三边框 3 连接固定，所述第四边框 4 与第二边框 2 垂直。

[0026] 进一步作为优选的实施方式，所述第一边框 1 中的延伸端通过圆弧与第四边框 4 圆滑过渡连接。第一边框 1 的延伸端折弯或者圆弧过渡，美化安装后的画框幕。

[0027] 进一步作为优选的实施方式，所述第三边框 3 和第二边框 2 之间设置有第五边框 5，所述第五边框 5、第二边框 2、第一边框 1 以及第三边框 3 形成第二腔体 10，通过第二腔体 10 提高边框主体的整体强度。第四边框 4、第五边框 5 以及第三边框 3 的其中一直线边边呈直线布置。还包括垂直布置在第二边框 2 上的第六边框，所述第六边框 6、第二边框 2 以及第五边框 5 形成第三腔体 9。如图 4 所示，第六边框 6 将第二边框 2 分隔成第二内边框 20 和第二外边框 21，所述第六边框 6、第二内边框 20 以及第五边框 5 形成第三腔体 9。第三腔体 9 用于安装画框挂板或者支持杆。画框挂板的一端插入第三腔体 9 后嵌在第三腔体 9 内。支持杆的一端插入第三腔体 9 后通过螺钉和拉铆螺母固定在第六边框 6 上。

[0028] 进一步作为优选的实施方式，所述紧固装置包括紧固螺钉 17，所述紧固螺钉 17 依次穿过第三边框 3 和连接码 14 后将边框和连接码 14 固定连接。

[0029] 进一步作为优选的实施方式，所述连接码 14 为角位连接码或者钣金连接码，所述连接码 14 上设置有多个螺纹孔 15，所述紧固螺钉 17 螺纹连接在所述螺纹孔 15 内。

[0030] 进一步作为优选的实施方式，所述连接码 14 为钣金连接码，所述连接码 14 上铆接有多个拉铆螺母 16，所述紧固螺钉 17 螺纹连接在所述拉铆螺母 16 内。

[0031] 进一步作为优选的实施方式，所述第一边框 1 中远离第一腔体 8 的表面设置有多道便于绒布安装的绒布凹槽 11，所述第二边框 2 中远离第一腔体 8 的表面设置有多道便于绒布安装的绒布凹槽 11，在安装绒布的时候，通过绒布凹槽 11 整平绒布。

[0032] 进一步作为优选的实施方式，所述边框上的接口为呈 45° 布置的切口。

[0033] 以上是对本实用新型的较佳实施方式进行了具体说明，但本发明创造并不限于所述实施例，熟悉本领域的技术人员在不违背本实用新型精神的前提下还可作出种种的等同变型或替换，这些等同的变型或替换均包含在本申请权利要求所限定的范围内。

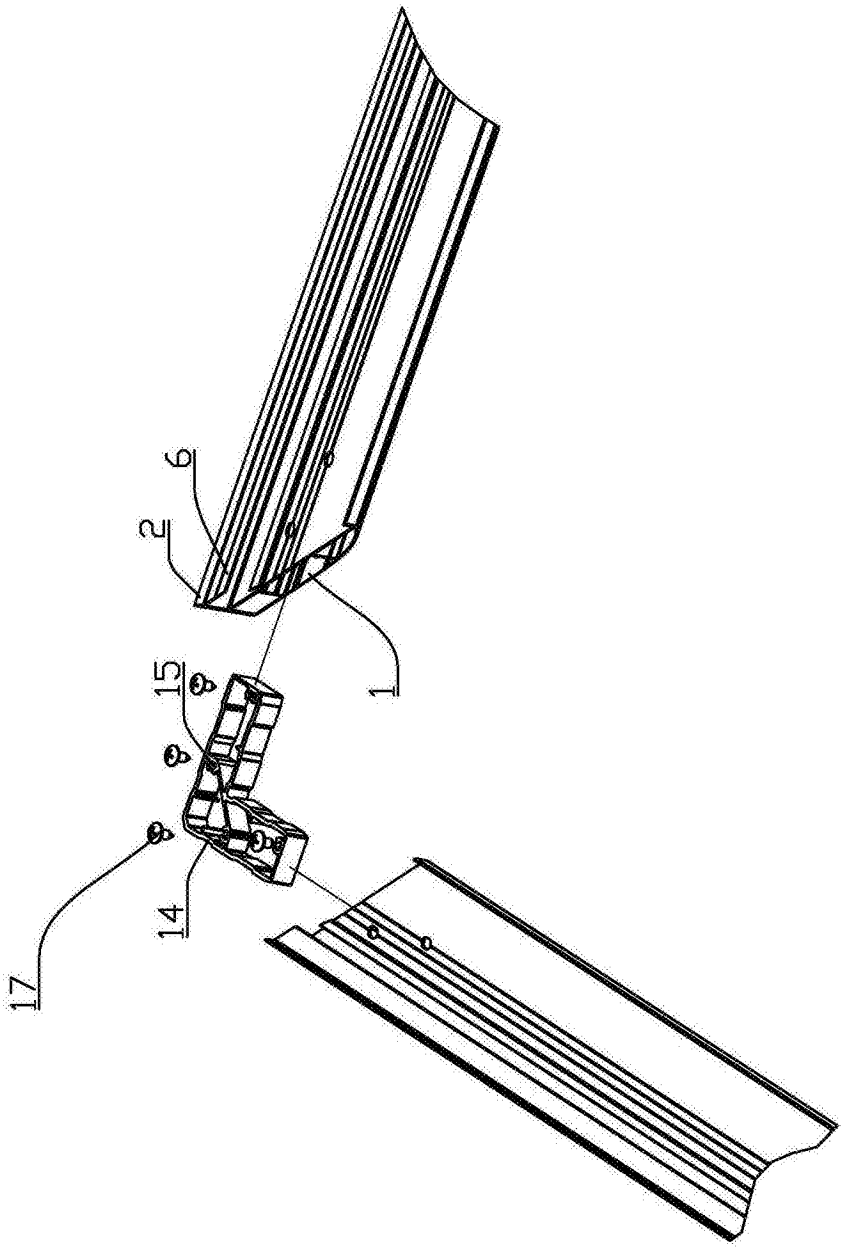

图 1

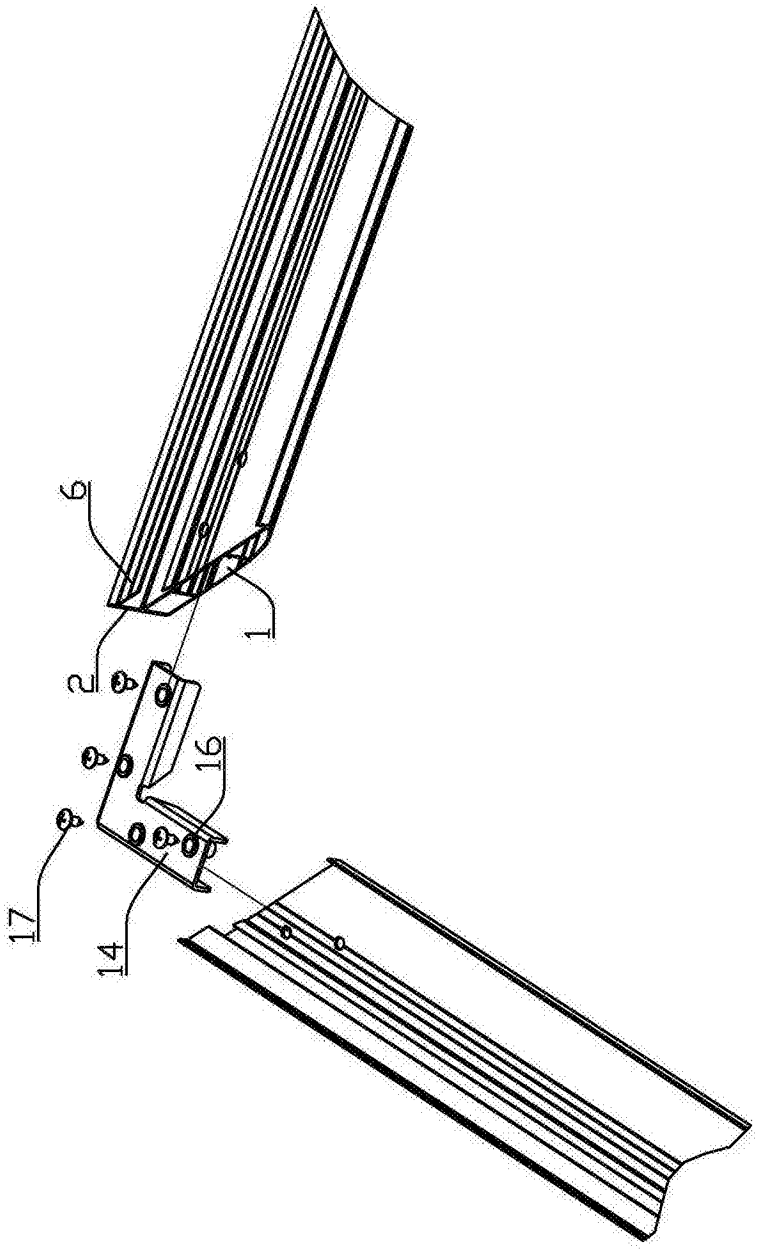

图 2

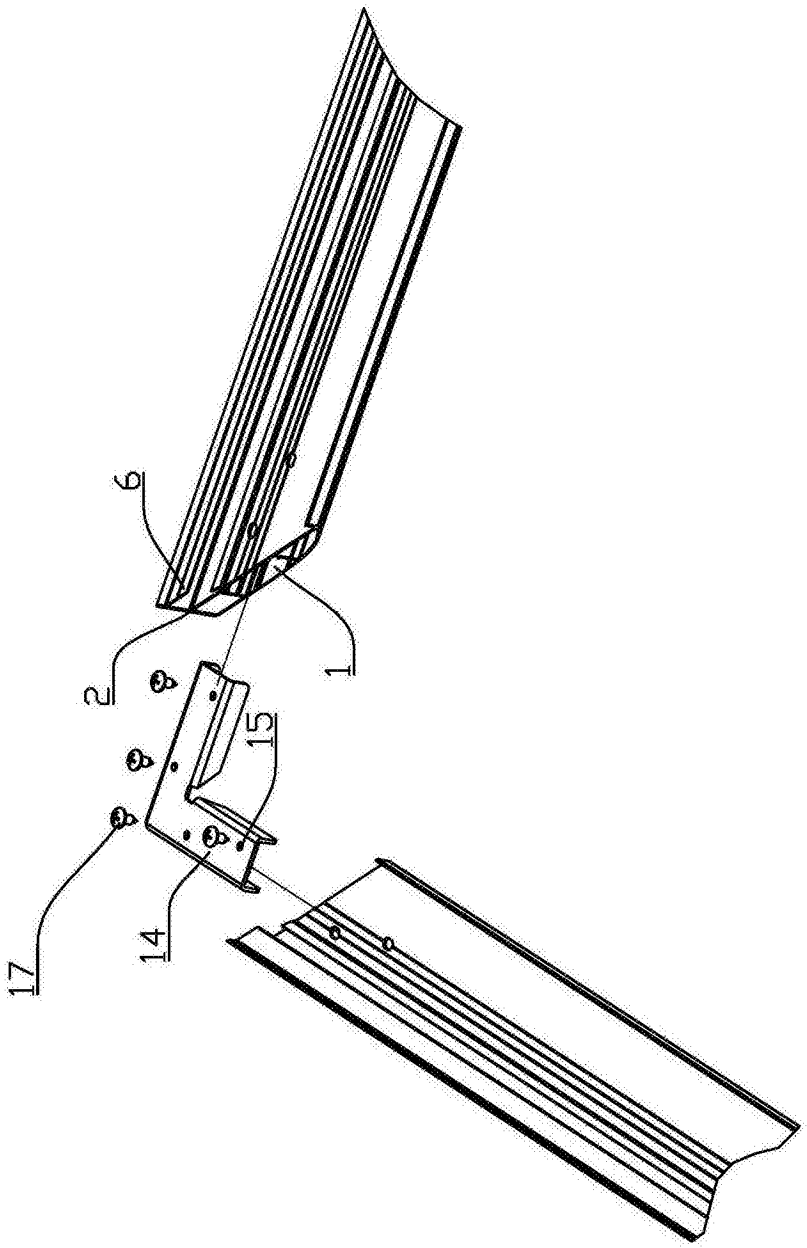

图 3

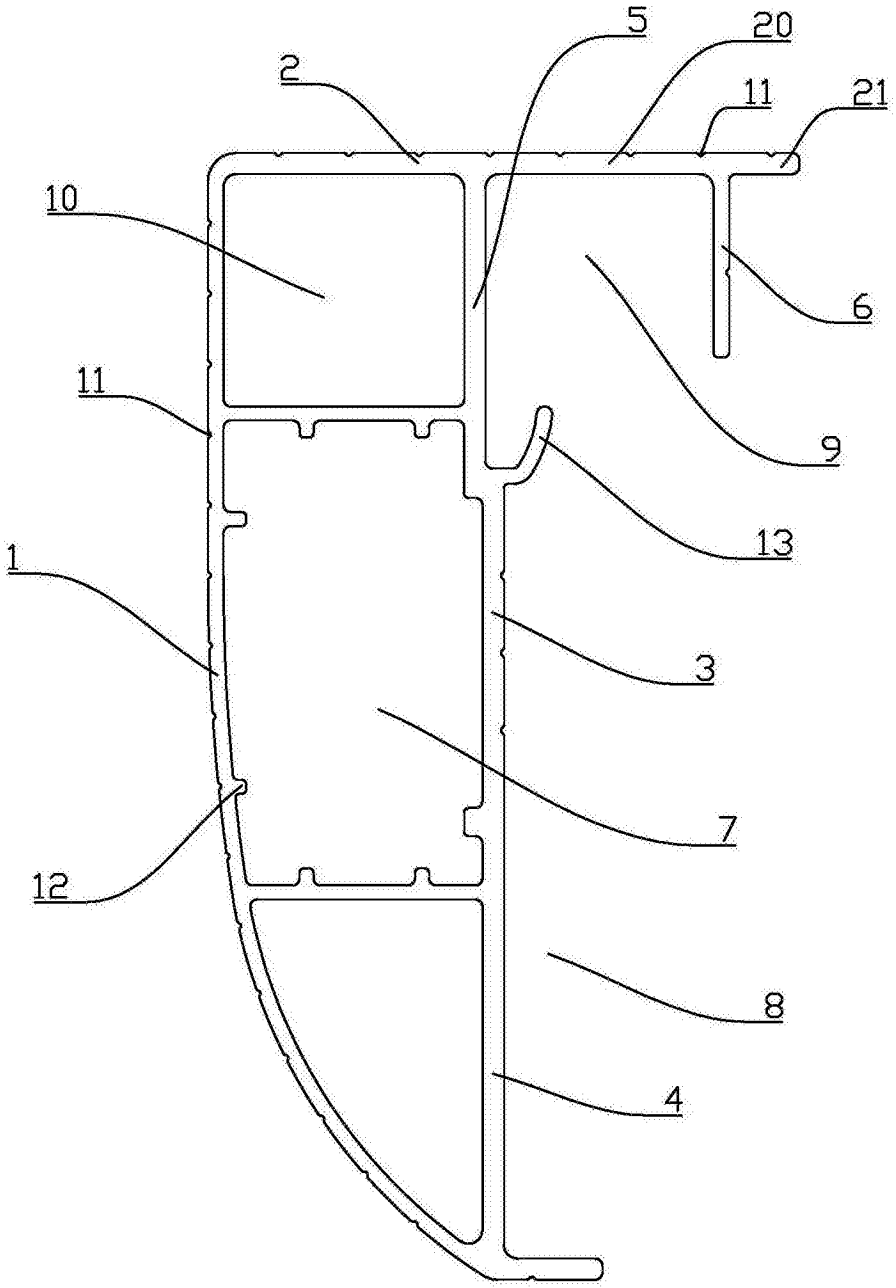

图 4

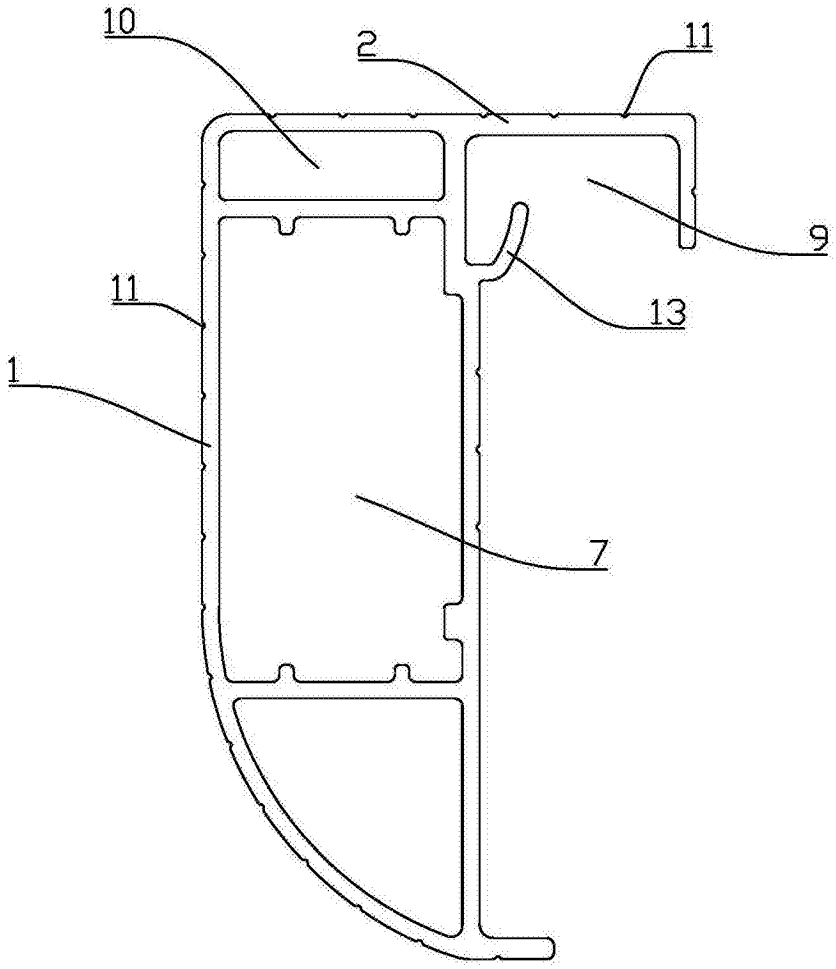

图 5