(19)中华人民共和国国家知识产权局

(12)实用新型专利

(10)授权公告号 CN 206694899 U
(45)授权公告日 2017.12.01

(21)申请号 201720501596.2

(22)申请日 2017.05.08

(73)专利权人 上海芯智电子科技有限公司
地址 201300 上海市浦东新区秀浦路2388号3幢364室

(72)发明人 苏刚

(51)Int.Cl.
F21S 2/00(2016.01)
F21S 8/10(2006.01)
F21V 23/00(2015.01)
F21V 17/10(2006.01)
F21V 17/12(2006.01)
F21W 101/10(2006.01)

(ESM)同样的发明创造已同日申请发明专利

权利要求书1页 说明书2页 附图2页

(54)实用新型名称

一种新型光源照明装置

(57)摘要

本实用新型涉及一种新型光源照明装置，包括面板、发光模块、光源控制模块和灯罩，灯罩位于面板的背侧，发光模块和光源控制模块相互连接且均设于灯罩内，面板上设有开关和透明板，发光模块位于透明板的背侧，透明板位于面板的中部，开关分别位于透明板的两侧，灯罩的前后两侧分别设有两个第一安装孔，灯罩的左右两侧分别设有第二安装孔和两个第三安装孔，第二安装孔位于两个第三安装孔之间，灯罩的前侧或后侧设有进线插口，灯罩的背侧沿着垂直于进线插口的进线方向隆起形成进线空腔。本实用新型的有益效果在于：结构紧凑，占用空间小，外形美观，生产及安装维护简单，成本低。

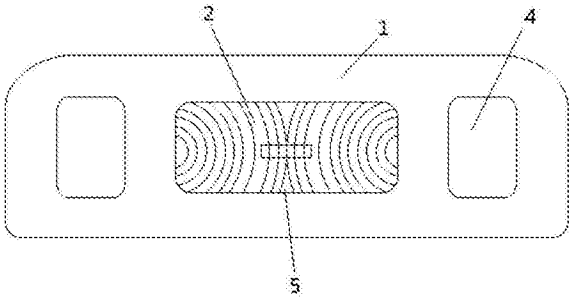

CN 206694899 U

1.一种新型光源照明装置，其特征在于，包括面板、发光模块、光源控制模块和灯罩，所述灯罩位于所述面板的背侧，所述发光模块和所述光源控制模块相互连接且均设于所述灯罩内，所述面板上设有开关和透明板，所述发光模块位于所述透明板的背侧，所述透明板位于所述面板的中部，所述开关分别位于所述透明板的两侧，所述灯罩的前后两侧分别设有两个第一安装孔，所述灯罩的左右两侧分别设有第二安装孔和两个第三安装孔，所述第二安装孔位于两个所述第三安装孔之间，所述灯罩的前侧或后侧设有进线插口，所述灯罩的背侧沿着垂直于所述进线插口的进线方向隆起形成进线空腔。

2.如权利要求1所述新型光源照明装置，其特征在于，所述进线空腔的截面为“吕”字形。

3.如权利要求2所述新型光源照明装置，其特征在于，所述进线插口位于两个所述第一安装孔之间。

一种新型光源照明装置

技术领域

[0001] 本实用新型涉及照明技术领域，尤其涉及一种新型光源照明装置。

背景技术

[0002] 传统的类似汽车前照明灯、双人阅读灯等安装繁琐，占用空间大，消耗人力物力多，结构复杂，使用寿命短。

实用新型内容

[0003] 有鉴于此，本实用新型的目的是提供一种新型光源照明装置，以解决现有技术中的不足。

[0004] 为了达到上述目的，本实用新型的目的是通过下述技术方案实现的：

[0005] 提供一种新型光源照明装置，包括面板、发光模块、光源控制模块和灯罩，所述灯罩位于所述面板的背侧，所述发光模块和所述光源控制模块相互连接且均设于所述灯罩内，所述面板上设有开关和透明板，所述发光模块位于所述透明板的背侧，所述透明板位于所述面板的中部，所述开关分别位于所述透明板的两侧，所述灯罩的前后两侧分别设有两个第一安装孔，所述灯罩的左右两侧分别设有第二安装孔和两个第三安装孔，所述第二安装孔位于两个所述第三安装孔之间，所述灯罩的前侧或后侧设有进线插口，所述灯罩的背侧沿着垂直于所述进线插口的进线方向隆起形成进线空腔。

[0006] 上述新型光源照明装置，其中，所述进线空腔的截面为“吕”字形。

[0007] 上述新型光源照明装置，其中，所述进线插口位于两个所述第一安装孔之间。

[0008] 与已有技术相比，本实用新型的有益效果在于：

[0009] 结构紧凑，占用空间小，外形美观，生产及安装维护简单，成本低。

附图说明

[0010] 构成本实用新型的一部分的附图用来提供对本实用新型的进一步理解，本实用新型的示意性实施例及其说明用于解释本实用新型，并不构成对本实用新型的不当限定。在附图中：

[0011] 图1示出了本实用新型光源照明装置的主视图；

[0012] 图2示出了本实用新型光源照明装置的侧视图；

[0013] 图3示出了本实用新型光源照明装置的仰视图；

[0014] 图4示出了本实用新型光源照明装置的后视图。

具体实施方式

[0015] 下面将结合本实用新型实施例中的附图，对本实用新型实施例中的技术方案进行清楚、完整地描述，显然，所描述的实施例仅仅是本实用新型一部分实施例，而不是全部的实施例。基于本实用新型中的实施例，本领域普通技术人员在没有作出创造性劳动前提下

所获得的所有其他实施例，都属于本实用新型保护的范围。

[0016] 需要说明的是，在不冲突的情况下，本实用新型中的实施例及实施例中的特征可以相互组合。

[0017] 参考图1、图2、图3和图4所示，本实用新型光源照明装置包括面板1、发光模块2、光源控制模块和灯罩3，灯罩3位于面板1的背侧，发光模块2和光源控制模块相互连接且均设于灯罩3内，面板1上设有开关4和透明板5，发光模块2位于透明板5的背侧，透明板5位于面板1的中部，开关4分别位于透明板5的两侧，灯罩3的前后两侧分别设有两个第一安装孔6，灯罩3的左右两侧分别设有第二安装孔7和两个第三安装孔8，第二安装孔7位于两个第三安装孔8之间，灯罩3的前侧或后侧设有进线插口9，灯罩3的背侧沿着垂直于进线插口9的进线方向隆起形成进线空腔10。本技术方案中，进线空腔10的截面为“吕”字形，进线插口9位于两个第一安装孔6之间，进线插口9内设有金属片触点11。安装时将经过焊接、加工、油漆好的面板装置取出，配好所需螺钉，面板形状可以根据安装环境自行设计，将发光源与光源控制模块组装好，成为发光面板，将面板和发光模块装配好，根据应用需要接入电源即可。

[0018] 从上述实施例可以看出，本实用新型的优势在于：

[0019] 结构紧凑，占用空间小，外形美观，生产及安装维护简单，成本低。

[0020] 以上对本实用新型的具体实施例进行了详细描述，但本实用新型并不限制于以上描述的具体实施例，其只是作为范例。对于本领域技术人员而言，任何等同修改和替代也都在本实用新型的范畴之中。因此，在不脱离本实用新型的精神和范围下所作出的均等变换和修改，都应涵盖在本实用新型的范围内。

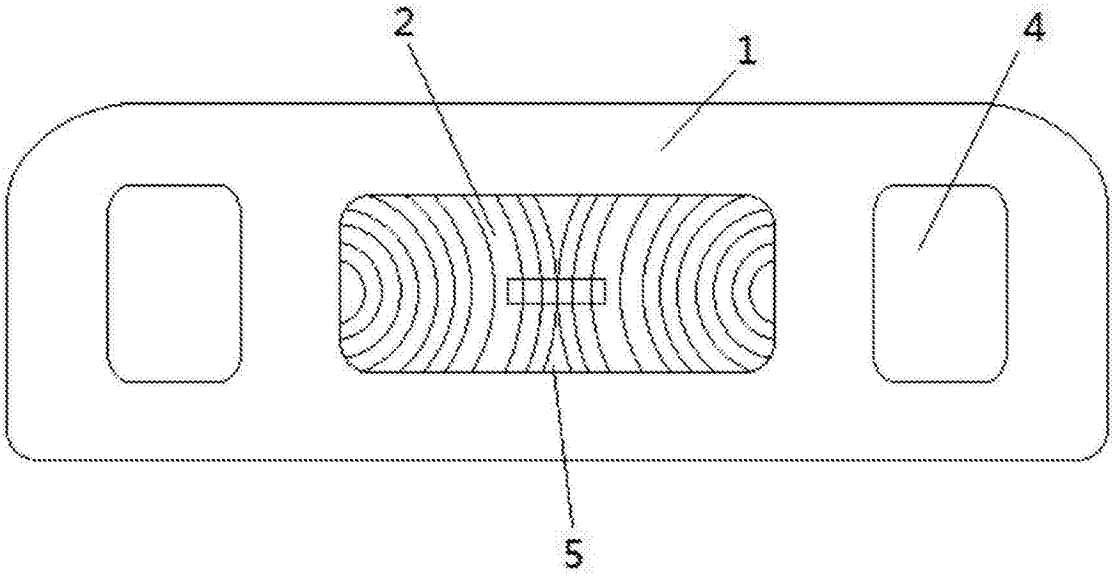

图1

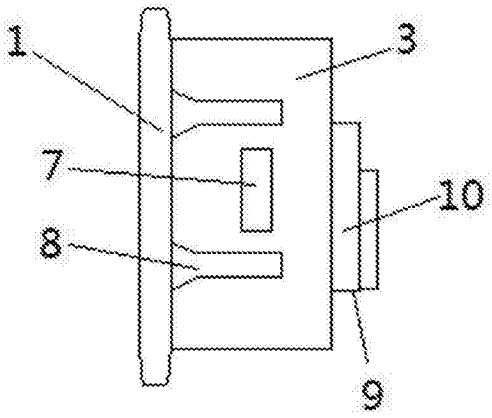

图2

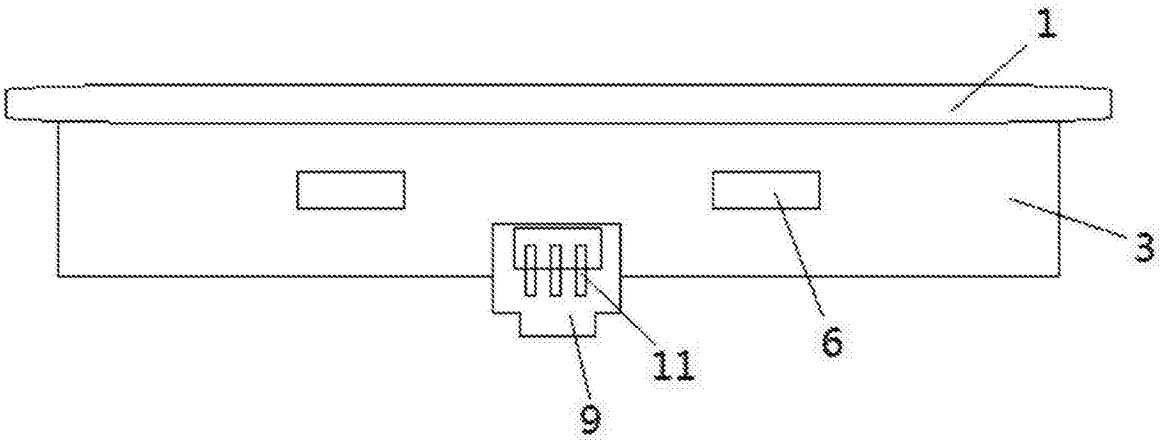

图3

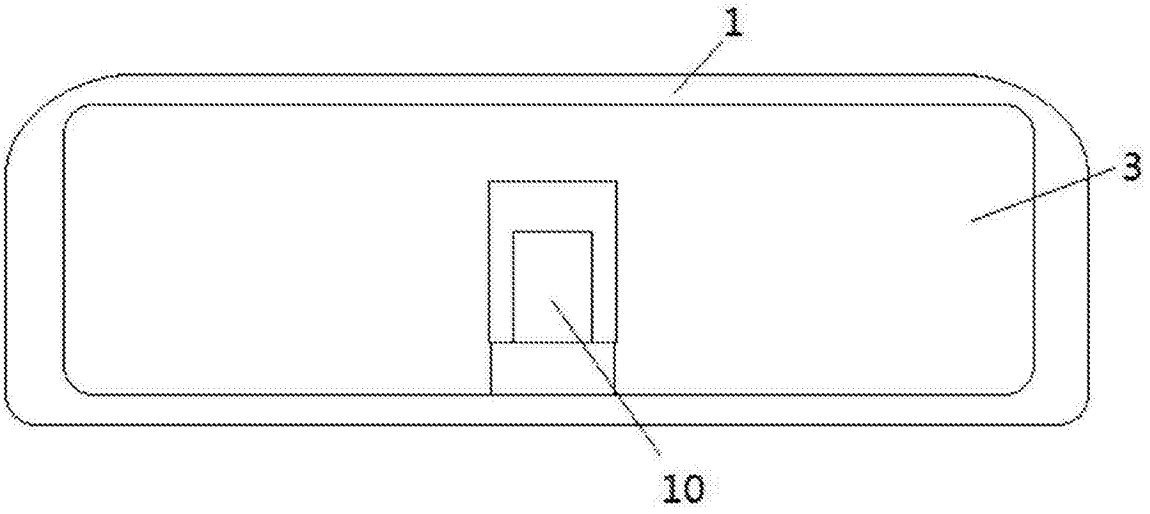

图4