(19)中华人民共和国国家知识产权局

(12)实用新型专利

(10)授权公告号 CN 206521925 U
(45)授权公告日 2017.09.26

(21)申请号 201720124680.7

(22)申请日 2017.02.12

(73)专利权人 湖北九发科技有限公司
地址 445000 湖北省恩施土家族苗族自治州宣恩县珠山镇卸甲坝村和平制造产业园

(72)发明人 卓发亮

(51)Int.Cl.
E04F 19/04(2006.01)

(ESM)同样的发明创造已同日申请发明专利

权利要求书1页 说明书3页 附图3页

(54)实用新型名称

一种石粉压制的中空的装饰材料阴角线

(57)摘要

本实用新型一种石粉压制的中空的装饰材料阴角线，其特征在于线条本体(1)的横截面外形为多边弧形7字状，线条本体(1)与墙面粘贴面设有用于涂抹粘结剂的底面(5)，线条本体(1)的角尖部被切除形成切角面(6)；线条本体(1)的内表面为对应设置，中心处设有大凹弧(7)，大凹弧(7)连接设着凸起(8)，凸起(8)连接设有中平台(9)，中平台(9)连接设有小圆弧(10)，小圆弧(10)连接设有边平台(11)。本实用新型一种石粉压制的中空的装饰材料阴角线，具有增加线条美观的结构，很好的将线条固定，此结构简单，方便操作。

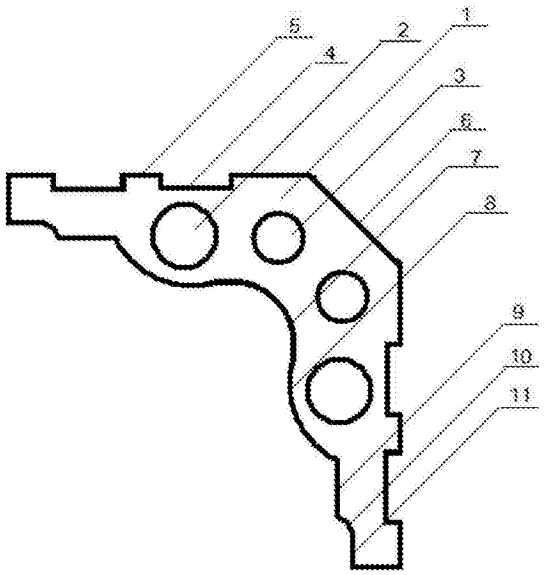

CN 206521925 U

1.一种石粉压制的中空的装饰材料阴角线，其特征在于线条本体(1)为石粉压制的细长形长条状，线条本体(1)的横截面外形为多边弧形7字状，线条本体(1)与墙面粘贴面设有用于涂抹粘结剂的底面(5)，线条本体(1)的角尖部被切除形成切角面(6)，线条本体(1)内部设有隔热和节约材料的孔洞，所述线条本体(1)内孔洞为对应设置，切角面(6)内对应设有两个小孔洞(3)，小孔洞(3)旁边对应设有两个大孔洞(2)；线条本体(1)的内表面为对应设置，中心处设有大凹弧(7)，大凹弧(7)连接设着凸起(8)，凸起(8)连接设有中平台(9)，中平台(9)连接设有小圆弧(10)，小圆弧(10)连接设有边平台(11)。

2.按照权利要求1所述的一种石粉压制的中空的装饰材料阴角线，其特征在于所述的线条本体(1)表面上依次设有图案层、底漆保护层和耐磨层。

3.按照权利要求1所述的一种石粉压制的中空的装饰材料阴角线，其特征在于所述的线条本体(1)底部的底面(5)上设有用于增大涂抹粘结剂面积的细小凸凹槽。

4.按照权利要求1所述的一种石粉压制的中空的装饰材料阴角线，其特征在于所述的线条本体(1)内的大孔洞(2)和小孔洞(3)为圆形的孔洞。

5.按照权利要求4所述的一种石粉压制的中空的装饰材料阴角线，其特征在于所述的线条本体(1)内大孔洞(2)的直径为0.8-2cm；小孔洞(3)的直径为0.5-1cm。

一种石粉压制的中空的装饰材料阴角线

技术领域

[0001] 本实用新型涉及一种石粉压制的中空的装饰材料阴角线。

背景技术

[0002] 装饰线条被广泛应用到装饰工程及材料技术领域，特别是在星级酒店、会所、精装修住宅等建筑的室内外装修领域。装饰线条可分为石塑线条、木塑线条、PU线条铝合金等。石塑线条应用比较广泛，它具有安全环保无污染的特性和花纹逼真效果好的特性，且与大理石很类似，装饰效果比较好，但是，当装饰线条之间直接对合时，必然留有缝隙，影响美观、牢固性差。现有的石塑线条之间的组合大多都是卡接，时间久了有摩擦，就会有缝隙，因此影响装饰的整体效果和美观性，因此我提供一种石粉压制的中空的装饰材料阴角线。

[0003] 阴角线是墙面和天花材质或颜色不同时，会有一条明显的交界线，阴角线是为了掩盖这个边界用的，并且根据室内不同风格选择木质或石膏线等，同时也起到装饰作用。在阴角线的样式上，现在建筑材料的加工工艺得到了大大的提升，角线的样式也多种多样了，在取材上也采用了石材、石膏、木质、pvc等多pvc阴角网，材料得到了广泛应用。线型样式得到了很大更新，可谓多种多样，多采用各种实木颜色，刷清漆，或是喷漆工艺处理，粉刷乳胶漆也广泛应用。

发明内容

[0004] 本实用新型要解决的问题是提供一种石粉压制的中空的装饰材料阴角线。

[0005] 本实用新型一种石粉压制的中空的装饰材料阴角线，其特征在于线条本体(1)为石粉压制的细长形长条状，线条本体(1)的横截面外形为多边弧形7字状，线条本体(1)与墙面粘贴面设有用于涂抹粘结剂的底面(5)，线条本体(1)的角尖部被切除形成切角面(6)，线条本体(1)内部设有隔热和节约材料的孔洞，所述线条本体(1)内孔洞为对应设置，切角面(6)内对应设有两个小孔洞(3)，小孔洞(3)旁边对应设有两个大孔洞(2)；线条本体(1)的内表面为对应设置，中心处设有大凹弧(7)，大凹弧(7)连接设着凸起(8)，凸起(8)连接设有中平台(9)，中平台(9)连接设有小圆弧(10)，小圆弧(10)连接设有边平台(11)。

[0006] 本实用新型一种石粉压制的中空的装饰材料阴角线，其特征在于所述的线条本体(1)表面上依次设有图案层、底漆保护层和耐磨层。

[0007] 本实用新型一种石粉压制的中空的装饰材料阴角线，其特征在于所述的线条本体(1)底部的底面(5)上设有用于增大涂抹粘结剂面积的细小凸凹槽。

[0008] 本实用新型一种石粉压制的中空的装饰材料阴角线，其特征在于所述的线条本体(1)内的大孔洞(2)和小孔洞(3)为圆形的孔洞。

[0009] 本实用新型一种石粉压制的中空的装饰材料阴角线，其特征在于所述的线条本体(1)内大孔洞(2)的直径为0.8-2cm；小孔洞(3)的直径为0.5-1cm。

[0010] 本实用新型一种石粉压制的中空的装饰材料阴角线，铺设时，在线条底部涂抹粘结剂，达到线条之间无缝隙的粘结，起到固定整体的作用，线条中孔洞和切角设置有利于节

约材料和减轻重量，使得整体构建充分发挥该装饰线条的作用，得到广大消费者的青睐，避免因时间过久造成的滑落危险。

[0011] 与现有技术相比，本实用新型一种石粉压制的中空的装饰材料阴角线，具有的优点和积极效果是：由于采用上述技术方案，通过加入图案层、耐磨层和底漆保护层，使得一种石粉压制的中空的装饰材料阴角线具有耐磨性和高仿性，增加线条的美观，进而影响人们的心情，提高人们的生活质量，通过底部设有用于增大涂抹粘结剂面积的细小凸凹槽结构，很好的将线条固定，此结构简单，方便操作。

附图说明

[0012] 附图1为一种石粉压制的中空的装饰材料阴角线的横截面结构示意图；

[0013] 附图2为一种石粉压制的中空的装饰材料阴角线的侧视结构示意图；

[0014] 附图3为一种石粉压制的中空的装饰材料阴角线的俯视结构示意图；

[0015] 附图中：1-为线条本体；2-为大孔洞；3-为小孔洞；4-为贮存槽；5-为底面；6-为切角面；7-为大凹弧；8-为凸起；9-为中平台；10-为小圆弧；11-为边平台。

具体实施方式

[0016] 下面将结合本实用新型实施例中的附图，对本实用新型实施例中的技术方案进行清楚、完整地描述，显然，所描述的实施例仅仅是本实用新型一部分实施例，而不是全部的实施例。基于本实用新型中的实施例，本领域普通技术人员在没有做出创造性劳动前提下所获得的所有其他实施例，都属于本实用新型保护的范围。

[0017] 实施例1：一种石粉压制的中空的装饰材料阴角线，线条本体1为石粉压制的细长形长条状，线条本体1的横截面外形为多边弧形7字状，线条本体1与墙面粘贴面设有用于涂抹粘结剂的底面5，线条本体1的角尖部被切除形成切角面6，线条本体1内部设有隔热和节约材料的孔洞，所述线条本体1内孔洞为对应设置，切角面6内对应设有两个小孔洞3，小孔洞3旁边对应设有两个大孔洞2；线条本体1的内表面为对应设置，中心处设有大凹弧7，大凹弧7连接设着凸起8，凸起8连接设有中平台9，中平台9连接设有小圆弧10，小圆弧10连接设有边平台11，线条本体1表面上依次设有图案层、底漆保护层和耐磨层。

[0018] 实施例2：一种石粉压制的中空的装饰材料阴角线，线条本体1为石粉压制的细长形长条状，线条本体1的横截面外形为多边弧形7字状，线条本体1与墙面粘贴面设有用于涂抹粘结剂的底面5，线条本体1的角尖部被切除形成切角面6，线条本体1内部设有隔热和节约材料的孔洞，所述线条本体1内孔洞为对应设置，切角面6内对应设有两个小孔洞3，小孔洞3旁边对应设有两个大孔洞2；线条本体1的内表面为对应设置，中心处设有大凹弧7，大凹弧7连接设着凸起8，凸起8连接设有中平台9，中平台9连接设有小圆弧10，小圆弧10连接设有边平台11，线条本体1表面上依次设有图案层、底漆保护层和耐磨层。所述的线条本体1底部的底面5上设有用于增大涂抹粘结剂面积的细小凸凹槽。

[0019] 实施例3：一种石粉压制的中空的装饰材料阴角线，线条本体1为石粉压制的细长形长条状，线条本体1的横截面外形为多边弧形7字状，线条本体1与墙面粘贴面设有用于涂抹粘结剂的底面5，线条本体1的角尖部被切除形成切角面6，线条本体1内部设有隔热和节约材料的孔洞，所述线条本体1内孔洞为对应设置，切角面6内对应设有两个小孔洞3，小孔

洞3旁边对应设有两个大孔洞2;线条本体1的内表面为对应设置,中心处设有大凹弧7,大凹弧7连接设着凸起8,凸起8连接设有中平台9,中平台9连接设有小圆弧10,小圆弧10连接设有边平台11,线条本体1表面上依次设有图案层、底漆保护层和耐磨层。所述的线条本体1底部的底面5上设有用于增大涂抹粘结剂面积的细小凸凹槽。线条本体1内的大孔洞2和小孔洞3为圆形的孔洞,大孔洞2的直径为0.8cm;小孔洞3的直径为0.5cm。

[0020] 实施例4:一种石粉压制的中空的装饰材料阴角线,线条本体1为石粉压制的细长形长条状,线条本体1的横截面外形为多边弧形7字状,线条本体1与墙面粘贴面设有用于涂抹粘结剂的底面5,线条本体1的角尖部被切除形成切角面6,线条本体1内部设有隔热和节约材料的孔洞,所述线条本体1内孔洞为对应设置,切角面6内对应设有两个小孔洞3,小孔洞3旁边对应设有两个大孔洞2;线条本体1的内表面为对应设置,中心处设有大凹弧7,大凹弧7连接设着凸起8,凸起8连接设有中平台9,中平台9连接设有小圆弧10,小圆弧10连接设有边平台11,线条本体1表面上依次设有图案层、底漆保护层和耐磨层。所述的线条本体1底部的底面5上设有用于增大涂抹粘结剂面积的细小凸凹槽。线条本体1内的大孔洞2和小孔洞3为圆形的孔洞,大孔洞2的直径为2cm;小孔洞3的直径为1cm。

[0021] 实施例5:一种石粉压制的中空的装饰材料阴角线,线条本体1为石粉压制的细长形长条状,线条本体1的横截面外形为多边弧形7字状,线条本体1与墙面粘贴面设有用于涂抹粘结剂的底面5,线条本体1的角尖部被切除形成切角面6,线条本体1内部设有隔热和节约材料的孔洞,所述线条本体1内孔洞为对应设置,切角面6内对应设有两个小孔洞3,小孔洞3旁边对应设有两个大孔洞2;线条本体1的内表面为对应设置,中心处设有大凹弧7,大凹弧7连接设着凸起8,凸起8连接设有中平台9,中平台9连接设有小圆弧10,小圆弧10连接设有边平台11,线条本体1表面上依次设有图案层、底漆保护层和耐磨层。所述的线条本体1底部的底面5上设有用于增大涂抹粘结剂面积的细小凸凹槽。线条本体1内的大孔洞2和小孔洞3为圆形的孔洞,大孔洞2的直径为1.2cm;小孔洞3的直径为0.8cm。

[0022] 尽管已经示出和描述了本实用新型的实施例,对于本领域的普通技术人员而言,可以理解在不脱离本实用新型的原理和精神的情况下可以对这些实施例进行多种变化、修改、替换和变型,本实用新型的范围由所附权利要求及其等同物限定。

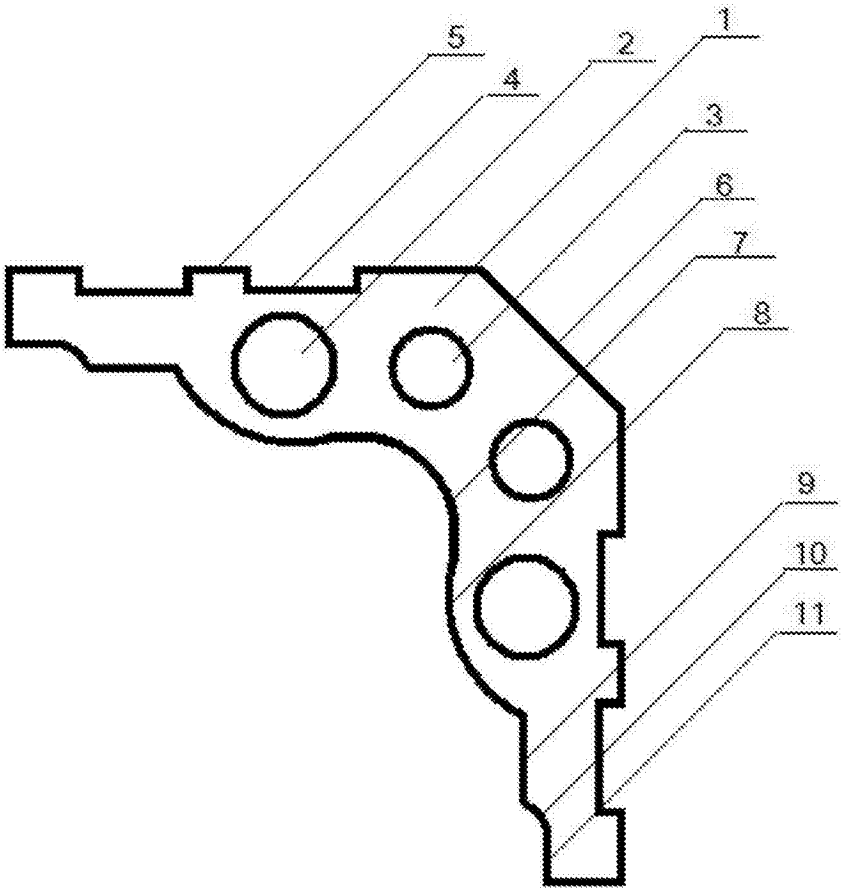

图1

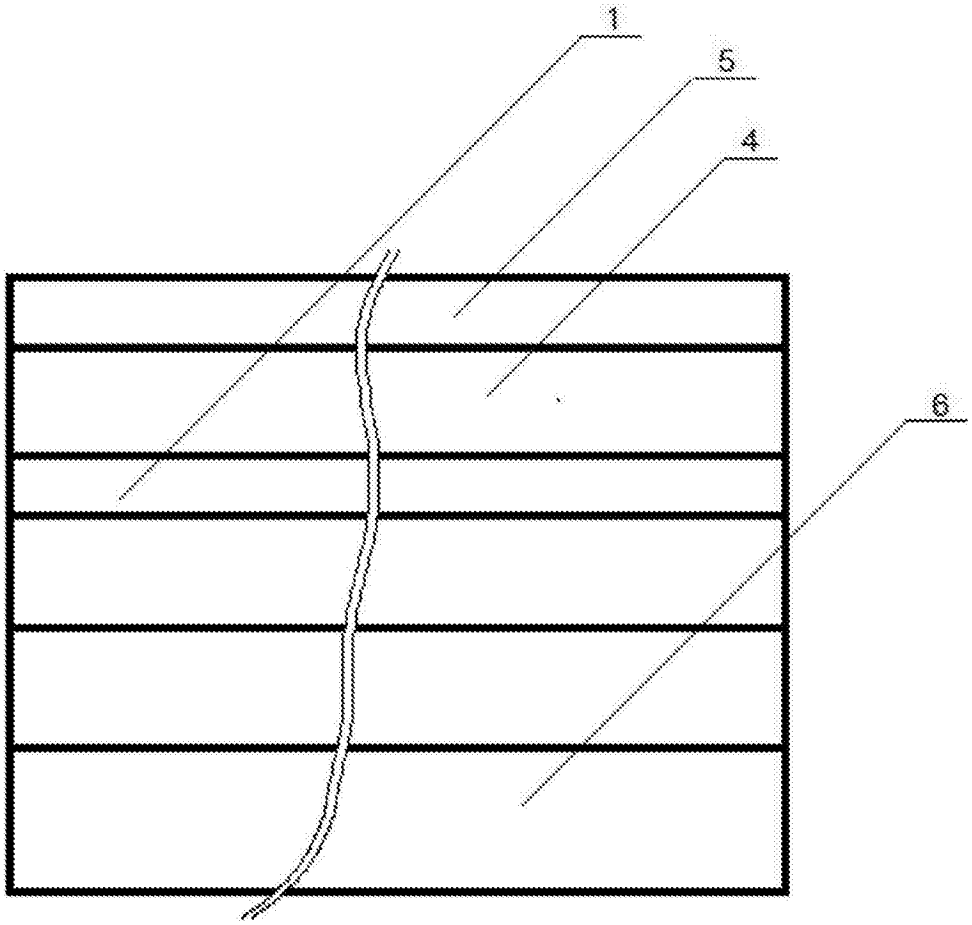

图2

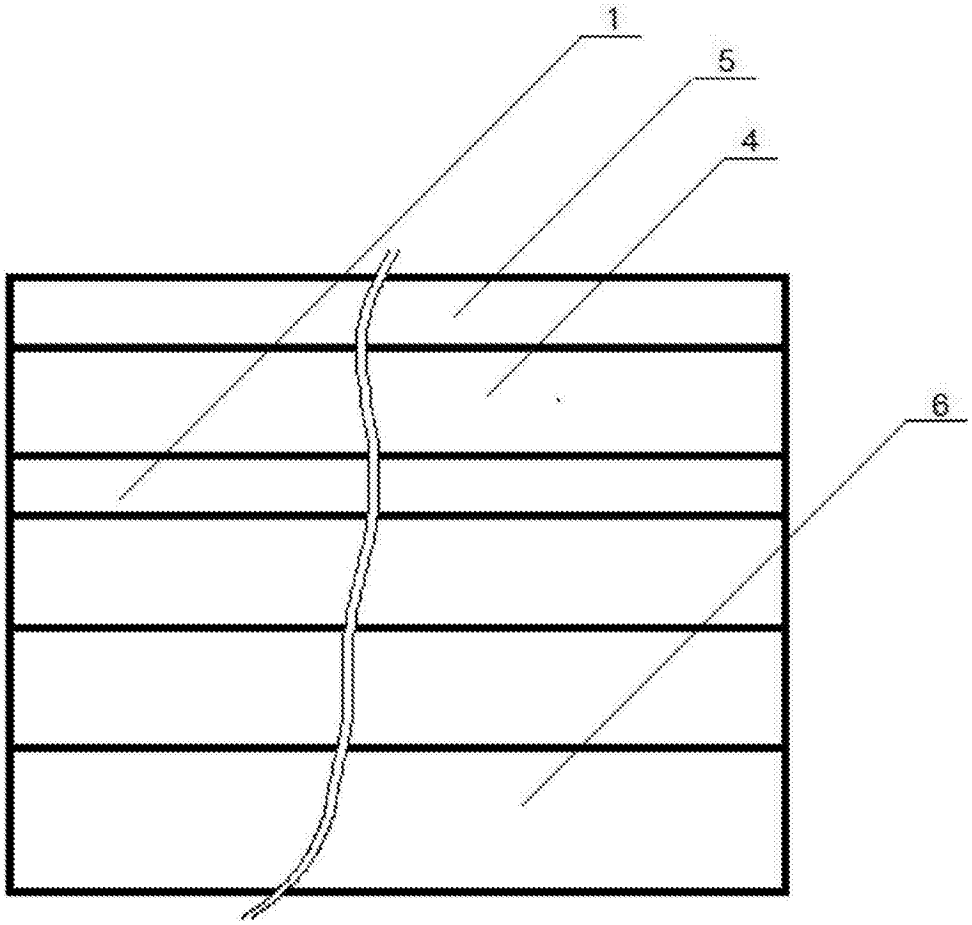

图3