(19)中华人民共和国国家知识产权局

(12)实用新型专利

(10)授权公告号 CN 206115732 U
(45)授权公告日 2017.04.19

(21)申请号 201620860816.6

(22)申请日 2016.08.09

(73)专利权人 董莹
地址 010051 内蒙古自治区呼和浩特市新城区气象局西巷兴松小区21号楼三单元401

(72)发明人 董莹

(51)Int.Cl.
G09B 5/02(2006.01)
G09B 19/08(2006.01)

权利要求书1页 说明书2页 附图1页

(54)实用新型名称

一种英语教学板

(57)摘要

本实用新型涉及用于英语教学的装置的技术领域，特别是涉及一种英语教学板，其可同时通过显示屏和展示板进行视频教学和模型教学，提高教学方式；包括底板和书写板，还包括转轴、左支架、右支架、底架和顶架，底板的顶端设置有第一放置槽，并在第一放置槽内设置有第一滚珠轴承；还包括第一旋轴、第二旋轴、第三旋轴、金属展示板和显示屏，顶架的顶端设置有第二放置槽，并在第二放置槽内设置有第二滚珠轴承，底架的顶端设置有第三放置槽和第四放置槽，并在第三放置槽和第四放置槽内分别设置有第三滚珠轴承和第四滚珠轴承，第三旋轴的顶端与书写板连接，第三旋轴的底端插入至第四滚珠轴承内，展示板的前侧磁吸设置有字母模型。

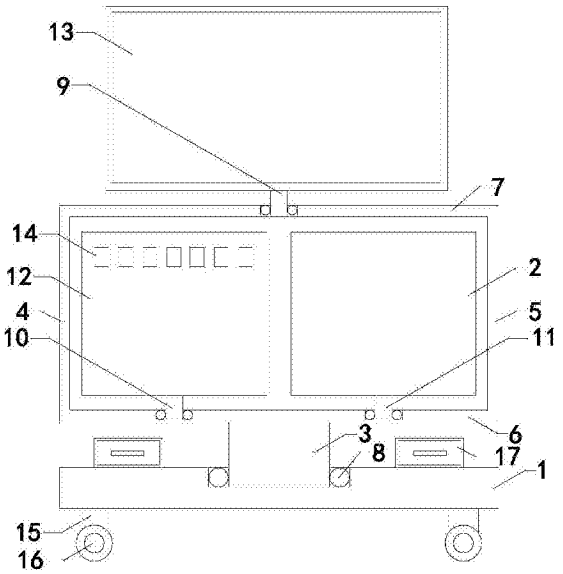

CN 206115732 U

1.一种英语教学板，包括底板和书写板，其特征在于，还包括转轴、左支架、右支架、底架和顶架，所述底板的顶端设置有第一放置槽，并在第一放置槽内设置有第一滚珠轴承，所述转轴的底端插入至第一滚珠轴承内，转轴的顶端与底架的底端连接，所述左支架和右支架底端分别与底架左端和右端连接，左支架和右支架顶端分别与顶架左端和右端连接；还包括第一旋轴、第二旋轴、第三旋轴、金属展示板和显示屏，所述顶架的顶端设置有第二放置槽，并在第二放置槽内设置有第二滚珠轴承，所述第一旋轴的顶端与显示屏连接，第一旋轴的底端插入至第二滚珠轴承内，所述底架的顶端设置有第三放置槽和第四放置槽，并在第三放置槽和第四放置槽内分别设置有第三滚珠轴承和第四滚珠轴承，所述第二旋轴的顶端与展示板连接，第二旋轴的底端插入至第三滚珠轴承内，第三旋轴的顶端与书写板连接，第三旋轴的底端插入至第四滚珠轴承内，所述展示板的前侧磁吸设置有字母模型。

2.如权利要求1所述的一种英语教学板，其特征在于，还包括四组连接架和四组滚轮，四组连接架分别安装在底板底端左前侧、右前侧、左后侧和右后侧，四组滚轮分别安装在四组连接架的底端。

3.如权利要求2所述的一种英语教学板，其特征在于，还包括左放置柜和右放置柜，所述左放置柜和右放置柜均安装在底板上，并且所述左放置柜和右放置柜分别位于转轴的左侧和右侧，所述左放置柜和右放置柜内均设置有抽拉屉。

一种英语教学板

技术领域

[0001] 本实用新型涉及用于英语教学的装置的技术领域，特别是涉及一种英语教学板。

背景技术

[0002] 众所周知，英语教学板是一种用于英语教学的装置，在相关英语教学的学校、企业等各种场所中均得到相关教学人员的广泛使用和青睐；现有的英语教学板包括底架和书写板，书写板安装在底架的上方，底架的底端设置有四组连接架和四组滚轮，四组连接架分别安装在底架底端左前侧、右前侧、左后侧和右后侧，四组滚轮分别安装在四组连接架的底端；这种英语教学板使用中发现，其教学方式非常单一，只能通过书写板上英文字母及文章的撰写展示进行教学。

实用新型内容

[0003] 为解决上述技术问题，本实用新型提供一种可同时通过显示屏和展示板进行视频教学和模型教学，提高教学方式的英语教学板。

[0004] 本实用新型的一种英语教学板，包括底板和书写板，还包括转轴、左支架、右支架、底架和顶架，所述底板的顶端设置有第一放置槽，并在第一放置槽内设置有第一滚珠轴承，所述转轴的底端插入至第一滚珠轴承内，转轴的顶端与底架的底端连接，所述左支架和右支架底端分别与底架左端和右端连接，左支架和右支架顶端分别与顶架左端和右端连接；还包括第一旋轴、第二旋轴、第三旋轴、金属展示板和显示屏，所述顶架的顶端设置有第二放置槽，并在第二放置槽内设置有第二滚珠轴承，所述第一旋轴的顶端与显示屏连接，第一旋轴的底端插入至第二滚珠轴承内，所述底架的顶端设置有第三放置槽和第四放置槽，并在第三放置槽和第四放置槽内分别设置有第三滚珠轴承和第四滚珠轴承，所述第二旋轴的顶端与展示板连接，第二旋轴的底端插入至第三滚珠轴承内，第三旋轴的顶端与书写板连接，第三旋轴的底端插入至第四滚珠轴承内，所述展示板的前侧磁吸设置有字母模型。

[0005] 本实用新型的一种英语教学板，还包括四组连接架和四组滚轮，四组连接架分别安装在底板底端左前侧、右前侧、左后侧和右后侧，四组滚轮分别安装在四组连接架的底端。

[0006] 本实用新型的一种英语教学板，还包括左放置柜和右放置柜，所述左放置柜和右放置柜均安装在底板上，并且所述左放置柜和右放置柜分别位于转轴的左侧和右侧，所述左放置柜和右放置柜内均设置有抽拉屉。

[0007] 与现有技术相比本实用新型的有益效果为：通过上述设置，可以通过转轴和第一滚珠轴承的配合进行整体的旋转，从而可在不同角度进行展示教学，提高教学效果；并且通过显示屏进行视频教学，通过展示板及字母模型进行模型的教学，教学方式更为多样，提高了教学质量。

附图说明

[0008] 图1是本实用新型的结构示意图。

具体实施方式

[0009] 下面结合附图和实施例，对本实用新型的具体实施方式作进一步详细描述。以下实施例用于说明本实用新型，但不用来限制本实用新型的范围。

[0010] 如图1所示，本实用新型的一种英语教学板，包括底板1和书写板2，还包括转轴3、左支架4、右支架5、底架6和顶架7，底板的顶端设置有第一放置槽，并在第一放置槽内设置有第一滚珠轴承8，转轴的底端插入至第一滚珠轴承内，转轴的顶端与底架的底端连接，左支架和右支架底端分别与底架左端和右端连接，左支架和右支架顶端分别与顶架左端和右端连接；还包括第一旋轴9、第二旋轴10、第三旋轴11、金属展示板12和显示屏13，顶架的顶端设置有第二放置槽，并在第二放置槽内设置有第二滚珠轴承，第一旋轴的顶端与显示屏连接，第一旋轴的底端插入至第二滚珠轴承内，底架的顶端设置有第三放置槽和第四放置槽，并在第三放置槽和第四放置槽内分别设置有第三滚珠轴承和第四滚珠轴承，第二旋轴的顶端与展示板连接，第二旋轴的底端插入至第三滚珠轴承内，第三旋轴的顶端与书写板连接，第三旋轴的底端插入至第四滚珠轴承内，展示板的前侧磁吸设置有字母模型14；通过上述设置，可以通过转轴和第一滚珠轴承的配合进行整体的旋转，从而可在不同角度进行展示教学，提高教学效果；并且通过显示屏进行视频教学，通过展示板及字母模型进行模型的教学，教学方式更为多样，提高了教学质量。

[0011] 本实用新型的一种英语教学板，还包括四组连接架15和四组滚轮16，四组连接架分别安装在底板底端左前侧、右前侧、左后侧和右后侧，四组滚轮分别安装在四组连接架的底端。

[0012] 本实用新型的一种英语教学板，还包括左放置柜和右放置柜17，左放置柜和右放置柜均安装在底板上，并且左放置柜和右放置柜分别位于转轴的左侧和右侧，左放置柜和右放置柜内均设置有抽拉屉。

[0013] 以上所述仅是本实用新型的优选实施方式，应当指出，对于本技术领域的普通技术人员来说，在不脱离本实用新型技术原理的前提下，还可以做出若干改进和变型，这些改进和变型也应视为本实用新型的保护范围。

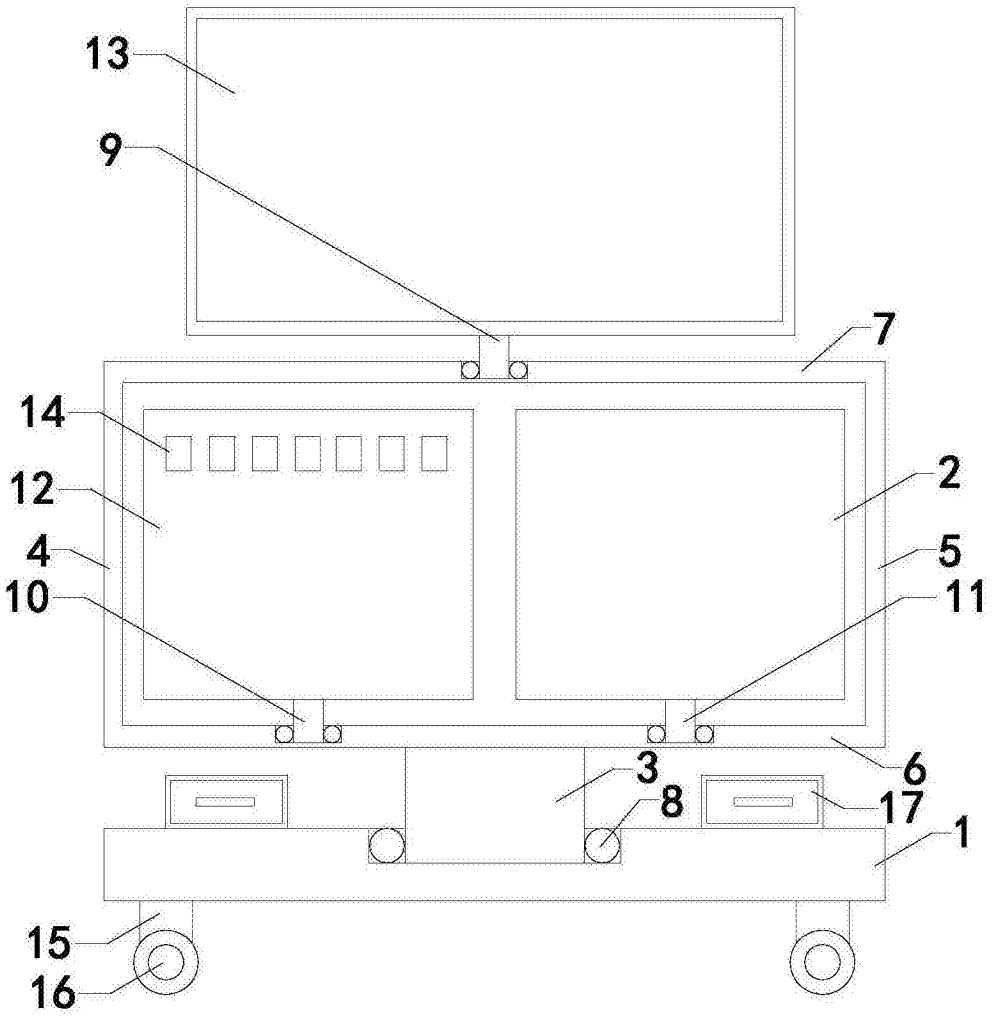

图1