(19)中华人民共和国国家知识产权局

(12)实用新型专利

(10)授权公告号 CN 215455464 U
(45)授权公告日 2022.01.11

(21)申请号 202121392070.8

(22)申请日 2021.06.22

(73)专利权人 广州脉源电子商务有限责任公司
地址 521433 广东省韶关市南雄市南亩镇水塘村委员会望江塘村999号

(72)发明人 吴万顺 覃龙进 冷云峰 王国峰

(74)专利代理机构 广东有知猫知识产权代理有限公司 44681
代理人 程文栋

(51)Int.Cl.
A41B 11/00(2006.01)
A41B 11/02(2006.01)
A41B 17/00(2006.01)

权利要求书1页 说明书3页 附图2页

(54)实用新型名称

多功能芦荟保健袜

(57)摘要

本实用新型公开了多功能芦荟保健袜，包括脚趾部、脚掌部、脚面部和脚踝部，所述脚趾部的上端侧与脚面部连接，所述脚趾部的下端侧与脚掌部连接，所述脚掌部的两侧与脚面部的两侧连接，所述脚掌部与所述脚面部与所述脚踝部连接；所述脚趾部包括基层和抑菌层，所述抑菌层位于基层内部；所述脚掌部包括基层和护肤层，所述护肤层与脚掌接触；所述脚面部包括基层和透气层，所述透气层用于脚部透气，所述透气层的编织密度小于脚趾部和脚掌部的编织密度；所述脚踝部为具有弹性的弹性层，所述弹性层的高度为2-5cm。本实用新型不仅能够起到抑菌效果，而且也能够与活性炭纤维配合，更好地起到防脚臭的作用。

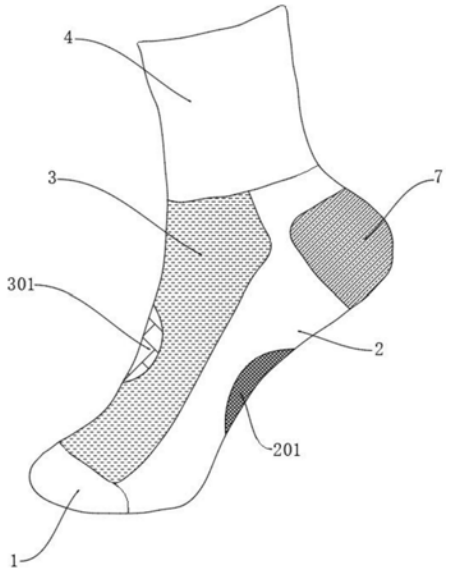

CN 215455464 U

1.多功能芦荟保健袜，包括脚趾部(1)、脚掌部(2)、脚面部(3)和脚踝部(4)，其特征在于，所述脚趾部(1)的上端侧与脚面部(3)连接，所述脚趾部(1)的下端侧与脚掌部(2)连接，所述脚掌部(2)的两侧与脚面部(3)的两侧连接，所述脚掌部(2)与所述脚面部(3)与所述脚踝部(4)连接；

所述脚趾部(1)包括基层(5)和抑菌层(101)，所述抑菌层(101)位于基层(5)内部；

所述脚掌部(2)包括基层(5)和护肤层(201)，所述护肤层(201)与脚掌接触；

所述脚面部(3)包括基层(5)和透气层(301)，所述透气层(301)用于脚部透气，所述透气层(301)的编织密度小于脚趾部(1)和脚掌部(2)的编织密度；

所述脚踝部(4)为具有弹性的弹性层(401)，所述弹性层(401)的高度为2-5cm。

2.根据权利要求1所述的多功能芦荟保健袜，其特征在于，所述基层(5)采用精梳棉编织。

3.根据权利要求1所述的多功能芦荟保健袜，其特征在于，所述弹性层(401)的高度为3cm或4cm，所述弹性层(401)采用弹性纤维编织。

4.根据权利要求1所述的多功能芦荟保健袜，其特征在于，所述脚掌部(2)的脚跟部位连接有加强层(7)，所述加强层(7)用于增加脚跟部的厚度，且加强层(7)采用与基层(5)相同的材质和编织方式。

5.根据权利要求1-4中任意一项所述的多功能芦荟保健袜，其特征在于，所述抑菌层(101)采用芦荟纤维编织。

6.根据权利要求5所述的多功能芦荟保健袜，其特征在于，所述护肤层(201)采用护肤纤维、负离子纤维、蓄热纤维或香味纤维中的一种编织。

7.根据权利要求5所述的多功能芦荟保健袜，其特征在于，所述脚趾部(1)、脚掌部(2)和脚面部(3)上均设有防臭层(6)，所述防臭层(6)采用芦荟纤维和活性炭纤维交叉编织。

多功能芦荟保健袜

技术领域

[0001] 本实用新型涉及保健袜技术领域，尤其涉及多功能芦荟保健袜。

背景技术

[0002] 一种穿在脚上的服饰用品。《说文》："韈，足衣也。"起着保护脚和防脚臭的作用。袜子是总称，按原料分有棉纱袜、毛袜、丝袜和各类化纤袜等，而随着社会的进步，各种功能性纤维的出现，袜子的种类和功能也多种多样。

[0003] 在公开号CN205143513U公开的多功能芦荟纤维保健袜中记载到多功能芦荟纤维保健袜，包括依次连接的袜子上筒(1)、袜跟(2)、袜子下筒(3)和袜头(4)，其特征在于：袜子上筒(1)、袜跟(2)、袜子下筒(3)和袜头(4)为一体式结构，袜跟(2)的外表面上设有与袜跟(2)固定连接的防滑垫(5)，袜跟(2)、袜子下筒(3)和袜头(4)内侧均设有芦荟纤维布料层(6)，袜头(4)内侧设有弹性层(7)，芦荟纤维布料层(6)设在弹性层(7)上，袜子上筒(1)的上端设有向外翻折的翻边(8)，翻边(8)与袜子上筒(1)之间设有弹性紧固带(9)，虽然采用了芦荟纤维布料，但是十分浪费，因为脚部的疾病一般出现在脚趾部位，真菌聚集在脚趾缝中，导致各种足部疾病，而且袜子的整体编织的较为紧密，这样透气效果较差，但是编织松散之后，脚掌部又容易受到磨损。

[0004] 为此，我们提出多功能芦荟保健袜来解决上述问题。

实用新型内容

[0005] 本实用新型的目的是为了解决现有技术中对于脚趾部的抑菌效果不理想的问题，而提出的多功能芦荟保健袜。

[0006] 为了实现上述目的，本实用新型采用了如下技术方案：

[0007] 多功能芦荟保健袜，包括脚趾部、脚掌部、脚面部和脚踝部，所述脚趾部的上端侧与脚面部连接，所述脚趾部的下端侧与脚掌部连接，所述脚掌部的两侧与脚面部的两侧连接，所述脚掌部与所述脚面部与所述脚踝部连接；

[0008] 所述脚趾部包括基层和抑菌层，所述抑菌层位于基层内部；

[0009] 所述脚掌部包括基层和护肤层，所述护肤层与脚掌接触；

[0010] 所述脚面部包括基层和透气层，所述透气层用于脚部透气，所述透气层的编织密度小于脚趾部和脚掌部的编织密度；

[0011] 所述脚踝部为具有弹性的弹性层，所述弹性层的高度为2-5cm；

[0012] 所述脚趾部、脚掌部和脚面部上均设有防臭层。

[0013] 优选的，所述基层采用精梳棉编织，所述基层的精梳棉占整个袜子的80％以上。

[0014] 优选的，所述弹性层的高度为3cm或4cm，所述弹性层采用弹性纤维编织。

[0015] 优选的，所述脚掌部的脚跟部位连接有加强层，所述加强层用于增加脚跟部的厚度，且加强层采用与基层相同的材质和编织方式。

[0016] 优选的，所述抑菌层采用芦荟纤维编织，所述防臭层采用芦荟纤维和活性炭纤维

交叉编织。

[0017] 优选的，所述护肤层采用护肤纤维、负离子纤维、蓄热纤维或香味纤维中的一种编织。

[0018] 与现有技术相比，本实用新型的有益效果是：

[0019] 1、通过在脚趾部、脚掌部、脚面部和脚踝部分别采用不同材质的纤维层，针对脚部不同位置的特点和需要，针对性地为脚部提供更加舒适的穿着感，通过抑菌层能够抑制脚趾部的真菌，保护足部安全，通过护肤层能够增加脚掌的舒适度，在走路时体验更好，通过透气层能够进一步提高透气效果，使得足部的臭气快速排出，通过弹性层能够使得脚踝部紧密地贴合脚踝，继而保证穿着袜子时更加贴合，袜子不会掉落；

[0020] 2、通过在整个袜子上设置防臭层，能够有效地隔绝脚臭，同时利用芦荟纤维，不仅能够起到抑菌效果，而且也能够与活性炭纤维配合，更好地起到防脚臭的作用。

附图说明

[0021] 图1为本实用新型提出的多功能芦荟保健袜的结构示意图；

[0022] 图2为脚趾部的结构示意图。

[0023] 图中：1脚趾部、101抑菌层、2脚掌部、201护肤层、3脚面部、301透气层、4脚踝部、401弹性层、5基层、6防臭层、7加强层。

具体实施方式

[0024] 下面将结合本实用新型实施例中的附图，对本实用新型实施例中的技术方案进行清楚、完整地描述，显然，所描述的实施例仅仅是本实用新型一部分实施例，而不是全部的实施例。

[0025] 参照图1-2，多功能芦荟保健袜，包括脚趾部1、脚掌部2、脚面部3和脚踝部4，脚趾部1的上端侧与脚面部3连接，脚趾部1的下端侧与脚掌部2连接，脚掌部2的两侧与脚面部3的两侧连接，脚掌部2与脚面部3与脚踝部4连接；

[0026] 脚趾部1包括基层5和抑菌层101，抑菌层101位于基层5内部，这样抑菌层101与脚趾部1位接触，能够起到更好的抑菌效果；

[0027] 脚掌部2包括基层5和护肤层201，护肤层201与脚掌接触，通过护肤层201能够增加脚掌部2的舒适感，在穿着时更加舒服；

[0028] 脚面部3包括基层5和透气层301，透气层301用于脚部透气，透气层301的编织密度小于脚趾部1和脚掌部2的编织密度，通过透气层301能够使得脚部的气流与外界快速进行交换，从而使得脚部的臭味排出，进一步减轻脚部的脚臭；

[0029] 脚踝部4为具有弹性的弹性层401，弹性层401的高度为2-5cm，通过弹性层401能够紧紧地束缚住脚踝，从而避免袜子掉落，弹性层401的高度较低时，适合夏季穿着，清爽宜人，弹性层401的高度较高时，适宜秋冬穿着；

[0030] 脚趾部1、脚掌部2和脚面部3上均设有防臭层6。

[0031] 基层5采用精梳棉编织，基层5的精梳棉占整个袜子的80％以上，精梳棉编织的基层5柔软，不会导致脚部摩擦损伤，而且能够吸汗，并且具有一定的弹性，从而使袜子与脚部更加贴合。

[0032] 弹性层401的高度为3cm或4cm，弹性层401采用弹性纤维编织，采用不同的高度，可以适应不同的人群。

[0033] 脚掌部2的脚跟部位连接有加强层7，加强层7用于增加脚跟部的厚度，且加强层7采用与基层5相同的材质和编织方式，通过加强层7能够增加脚跟部的舒适程度，同时也避免脚跟部力度过大，磨损坏袜子。

[0034] 抑菌层101采用芦荟纤维编织，防臭层6采用芦荟纤维和活性炭纤维交叉编织，采用芦荟纤维编织的抑菌层101抑菌效果好，同时对脚部的舒适程度高，通过活性炭纤维能够有效吸附臭味。

[0035] 护肤层201采用护肤纤维、负离子纤维、蓄热纤维或香味纤维中的一种编织，采用护肤纤维能够使得袜子与脚部接触的感觉更加舒适，通过负离子纤维能够增加脚部的健康程度，通过蓄热纤维，能够在天气脚冷的时候保证脚部的温暖，通过香味纤维能够覆盖脚部的臭味。

[0036] 本实用新型通过在脚趾部1、脚掌部2、脚面部3和脚踝部4分别采用不同材质的纤维层，针对脚部不同位置的特点和需要，针对性地为脚部提供更加舒适的穿着感，通过抑菌层101能够抑制脚趾部1的真菌，保护足部安全，通过护肤层201能够增加脚掌的舒适度，在走路时体验更好，通过透气层301能够进一步提高透气效果，使得足部的臭气快速排出，通过弹性层401能够使得脚踝部4紧密地贴合脚踝，继而保证穿着袜子时更加贴合，袜子不会掉落。

[0037] 以上所述，仅为本实用新型较佳的具体实施方式，但本实用新型的保护范围并不局限于此，任何熟悉本技术领域的技术人员在本实用新型揭露的技术范围内，根据本实用新型的技术方案及其实用新型构思加以等同替换或改变，都应涵盖在本实用新型的保护范围之内。

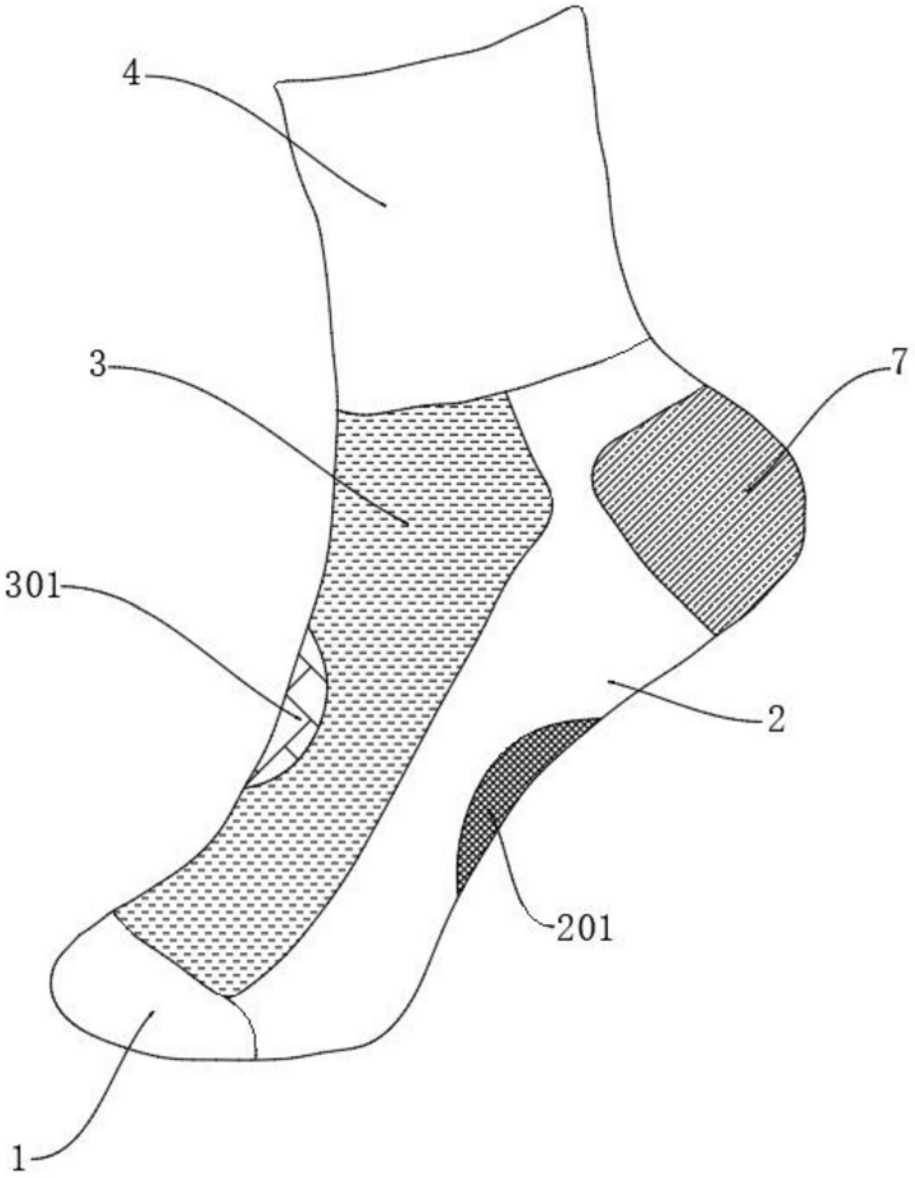

图1

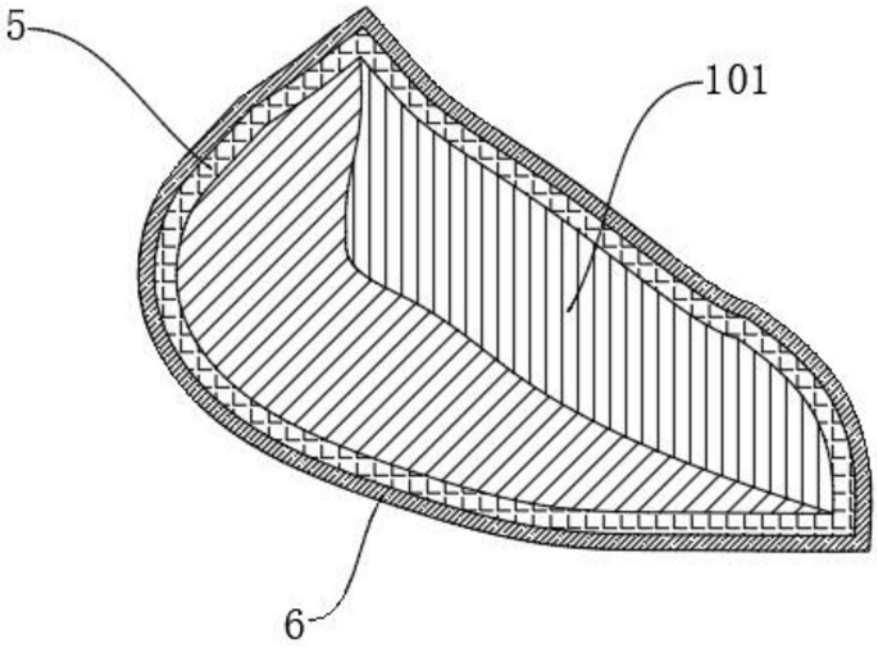

图2