(19)中华人民共和国国家知识产权局

(12)实用新型专利

(10)授权公告号 CN 215075725 U
(45)授权公告日 2021.12.10

(21)申请号 202120760897.3

(22)申请日 2021.04.14

(73)专利权人 首都医科大学附属北京佑安医院
地址 100069 北京市丰台区右安门外西头条8号

(72)发明人 田瑞华 张利

(74)专利代理机构 天津创信方达专利代理事务所(普通合伙) 12247
代理人 孟会贤

(51)Int.Cl.
A41D 13/12(2006.01)
A41D 1/14(2006.01)
A41D 1/215(2018.01)
A41D 27/10(2006.01)

权利要求书1页 说明书4页 附图3页

(54)实用新型名称

一种分娩育婴服

(57)摘要

本实用新型公开了一种分娩育婴服，属于分娩育婴服技术领域，包括裙体，所述裙体前面设有左前襟和右前襟，所述左前襟右侧顶部固定设有第一系带，所述第一系带底部设有第二系带，所述裙体左侧固定设有第三系带，所述第三系带底部设有第四系带，所述裙体右内侧固定设有第五系带，所述第五系带底部设有第六系带，所述右前襟外侧设有抽带。本实用新型结构设计新颖，使用时，解开所有系带，然后孕妇穿上分娩育婴服使第四系带和固定带相连接，孕妇分娩过程中，需要工具和按摩助产时，通过翻动左后襟与右后襟就可以得到所需要的位置，避免压住衣物，再通过第一纽扣和第一扣孔与第二纽扣和第二扣孔相连接，有效地避免污染衣物和暴露隐私，且方便母乳喂养。

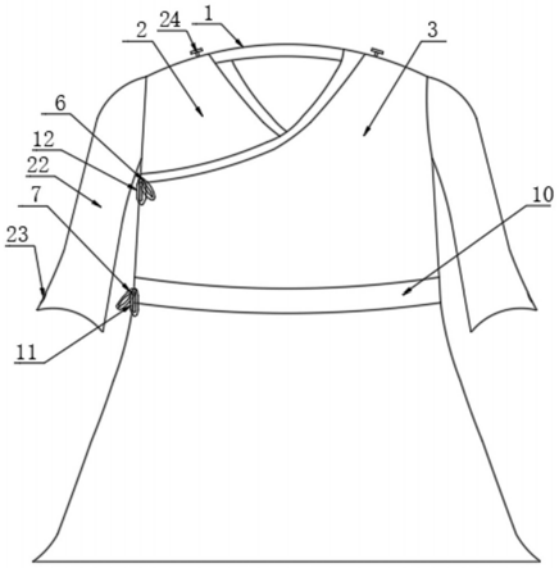

CN 215075725 U

1.一种分娩育婴服,包括裙体(1),其特征在于:所述裙体(1)前面设有左前襟(2)和右前襟(3),所述左前襟(2)右侧顶部固定设有第一系带(4),所述第一系带(4)底部设有第二系带(5),所述裙体(1)左侧固定设有第三系带(6),所述第三系带(6)底部设有第四系带(7),所述裙体(1)右内侧固定设有第五系带(8),所述第五系带(8)底部设有第六系带(9),所述右前襟外侧设有抽带(10),所述右前襟(3)一侧固定设有固定带(11),所述固定带(11)顶部固定设有第七系带(12),所述裙体(1)后部设有左后襟(13)和右后襟(14),所述右后襟(14)表面固定设有第一纽扣(15),所述第一纽扣(15)一侧设有第一扣孔(16),所述右后襟(14)内部固定设置有第一魔术贴(17),所述左后襟(13)内部固定设有第二魔术贴(20),所述左后襟(13)表面固定设有第二纽扣(18),所述第二纽扣(18)一侧设有第二扣孔(19),所述裙体(1)后部设有缝合部(21)。

2.如权利要求1所述的一种分娩育婴服,其特征在于:所述第一系带(4)与第五系带(8)相连接,所述第二系带(5)与第六系带(9)相连接,所述第三系带(6)与第七系带(12)相连接,所述第四系带(7)与固定带(11)相连接。

3.如权利要求1所述的一种分娩育婴服,其特征在于:所述抽带(10)为粘扣设计。

4.如权利要求1所述的一种分娩育婴服,其特征在于:所述缝合部(21)两侧缝合长度设置为10-15cm。

5.如权利要求1所述的一种分娩育婴服,其特征在于:所述裙体(1)前部和后部均设为开放设计。

6.如权利要求1所述的一种分娩育婴服,其特征在于:所述裙体(1)两侧固定设有袖子(22),所述袖子(22)表面底部设有第三扣孔(23),所述裙体(1)顶部固定设有第三纽扣(24),所述袖子(22)与裙体(1)连接处底部固定设有第八系带(25),所述第八系带(25)表面设有第四纽扣(26)。

7.如权利要求6所述的一种分娩育婴服,其特征在于:所述袖子(22)设为七分宽松袖。

8.如权利要求6所述的一种分娩育婴服,其特征在于:所述第八系带(25)设置数量为两个,所述第八系带(25)以裙体(1)轴心对称分布,所述第四纽扣(26)设置在第八系带(25)底部。

一种分娩育婴服

技术领域

[0001] 本实用新型涉及分娩育婴服技术领域，具体涉及一种分娩育婴服。

背景技术

[0002] 随着新产程、新生儿早期基本保健、分娩镇痛在产科的大力推广，鼓励分娩陪伴，提倡产程中采取自由体位，分娩支持工具(如分娩凳、分娩球等)以及按摩舒缓技巧的使用，鼓励新生儿娩出后即刻实施母婴肌肤接触。上述措施可以有效缓解产妇焦虑、紧张情绪，缓解分娩疼痛，还可以纠正异常枕位，加速产程进展。产后即刻母婴肌肤接触和新生儿自我寻乳，不仅可以避免新生儿体热散失，更好地维持体温，稳定血糖，还是母乳喂养早期开启的必要环节。与此同时更有利于母婴间建立情感联结，充分体现对母婴的人文关怀和自然分娩文化的回归。

[0003] 但实际使用时，现有的分娩育婴服在分娩过程中不能卷起和固定衣物，而导致容易污染衣物和暴露孕妇隐私，且在哺乳时不便母乳喂养。

实用新型内容

[0004] 为此，本实用新型实施例提供一种分娩育婴服，以解决现有技术中由于在分娩过程中不能卷起和固定衣物，而导致的污染衣物和暴露隐私且不便喂养的问题。

[0005] 为了实现上述目的，本实用新型实施例提供如下技术方案：一种分娩育婴服，包括裙体，所述裙体前面设有左前襟和右前襟，所述左前襟右侧顶部固定设有第一系带，所述第一系带底部设有第二系带，所述裙体左侧固定设有第三系带，所述第三系带底部设有第四系带，所述裙体右内侧固定设有第五系带，所述第五系带底部设有第六系带，所述右前襟外侧设有抽带，所述右前襟一侧固定设有固定带，所述固定带顶部固定设有第七系带，所述裙体后部设有左后襟和右后襟，所述右后襟表面固定设有第一纽扣，所述第一纽扣一侧设有第一扣孔，所述右后襟内部固定设置有第一魔术贴，所述左后襟内部固定设有第二魔术贴，所述左后襟表面固定设有第二纽扣，所述第二纽扣一侧设有第二扣孔，所述裙体后部设有缝合部。

[0006] 进一步地，所述第一系带与第五系带相连接，所述第二系带与第六系带相连接，所述第三系带与第七系带相连接，所述第四系带与固定带相连接。

[0007] 进一步地，所述抽带为粘扣设计。

[0008] 进一步地，所述缝合部两侧缝合长度设置为10-15cm。

[0009] 进一步地，所述裙体前部和后部均设为开放设计。

[0010] 进一步地，所述裙体两侧固定设有袖子，所述袖子表面底部设有第三扣孔，所述裙体顶部固定设有第三纽扣，所述袖子与裙体连接处底部固定设有第八系带，所述第八系带表面设有第四纽扣。

[0011] 进一步地，所述袖子设为七分宽松袖。

[0012] 进一步地，所述第八系带设置数量为两个，所述第八系带以裙体轴心对称分布，所

述第四纽扣设置在第八系带底部。

[0013] 本实用新型实施例具有如下优点：

[0014] 1、使用时，解开所有系带，然后孕妇穿上分娩育婴服使第四系带和固定带相连接，孕妇分娩过程中，需要工具和按摩助产时，通过翻动左后襟与右后襟就可以得到所需要的位置，避免压住衣物，再通过第一纽扣和第一扣孔与第二纽扣和第二扣孔相连接，从而固定翻开的左后襟和右后襟，从而暴露需要暴露的位置，且会阴冲洗时，衣服不易被污染，从而起到保护隐私和不易污染衣物的作用，育儿时，通过粘合第一魔术贴和第二魔术贴，使得左后襟与右后襟不易打开，从而起到保护孕妇隐私的作用，哺乳时，通过解开第一系带、第二系带、第三系带，再根据体型缠绕抽带于腰间一圈，通过粘扣的位置来调节抽带的松紧，从而便于敞开前胸实施新生儿乳爬和早吸吮、肌肤接触，且可以对婴儿进行保温，从而起到便于哺乳的作用，有效地避免污染衣物和暴露隐私，且方便母乳喂养；

[0015] 2、在分娩前，卷起袖子通过第三纽扣与第三扣孔相连接，从而起到固定袖子和降温的作用，当需要大面积背部操作时，翻开的左后襟或右后襟可以通过第四纽扣与第一扣孔或第二扣孔相连接来固定，有效地起到便于固定衣物的效果。

附图说明

[0016] 为了更清楚地说明本实用新型的实施方式或现有技术中的技术方案，下面将对实施方式或现有技术描述中所需要使用的附图作简单地介绍。显而易见地，下面描述中的附图仅仅是示例性的，对于本领域普通技术人员来讲，在不付出创造性劳动的前提下，还可以根据提供的附图引伸获得其它的实施附图。

[0017] 本说明书所绘示的结构、比例、大小等，均仅用以配合说明书所揭示的内容，以供熟悉此技术的人士了解与阅读，并非用以限定本实用新型可实施的限定条件，故不具技术上的实质意义，任何结构的修饰、比例关系的改变或大小的调整，在不影响本实用新型所能产生的功效及所能达成的目的下，均应仍落在本实用新型所揭示的技术内容得能涵盖的范围内。

[0018] 图1为本实用新型的整体结构示意图；

[0019] 图2为本实用新型的右后襟结构示意图；

[0020] 图3为本实用新型的左后襟结构示意图；

[0021] 图4为本实用新型的图1中局部剖结构示意图；

[0022] 图中：1、裙体；2、左前襟；3、右前襟；4、第一系带；5、第二系带；6、第三系带；7、第四系带；8、第五系带；9、第六系带；10、抽带；11、固定带；12、第七系带；13、左后襟；14、右后襟；15、第一纽扣；16、第一扣孔；17、第一魔术贴；18、第二纽扣；19、第二扣孔；20、第二魔术贴；21、缝合部；22、袖子；23、第三扣孔；24、第三纽扣；25、第八系带；26、第四纽扣。

具体实施方式

[0023] 以下由特定的具体实施例说明本实用新型的实施方式，熟悉此技术的人士可由本说明书所揭露的内容轻易地了解本实用新型的其他优点及功效，显然，所描述的实施例是本实用新型一部分实施例，而不是全部的实施例。基于本实用新型中的实施例，本领域普通技术人员在没有做出创造性劳动前提下所获得的所有其他实施例，都属于本实用新型保护

的范围。

[0024] 参照说明书附图1-4所示的一种分娩育婴服，包括裙体1，其特征在于：裙体1前面设有左前襟2和右前襟3，左前襟2右侧顶部固定设有第一系带4，第一系带4底部设有第二系带5，裙体1左侧固定设有第三系带6，第三系带6底部设有第四系带7，裙体1右内侧固定设有第五系带8，第五系带8底部设有第六系带9，右前襟外侧设有抽带10，右前襟3一侧固定设有固定带11，固定带11顶部固定设有第七系带12，裙体1后部设有左后襟13和右后襟14，右后襟14表面固定设有第一纽扣15，第一纽扣15一侧设有第一扣孔16，右后襟14内部固定设置有第一魔术贴17，左后襟13内部固定设有第二魔术贴20，左后襟13表面固定设有第二纽扣18，第二纽扣18一侧设有第二扣孔19，裙体1后部设有缝合部21。

[0025] 如附图1和图3所示，第一系带4与第五系带8相连接，第二系带5与第六系带9相连接，第三系带6与第七系带12相连接，第四系带7与固定带11相连接，以便于在哺乳时方便解开前胸喂养。

[0026] 如附图1所示，所述抽带10为粘扣设计，以便于新生儿肌肤接触时抽带10缠绕腰间一圈，通过粘扣的位置来调节松紧，避免发生婴儿坠落的风险。

[0027] 如附图2和图4所示，缝合部21两侧缝合长度设置为10-15cm，以便于分娩时需要打开至不同的高度。

[0028] 如附图2所示，裙体1前部和后部均设为开放设计，以便于分娩和哺乳时的方便。

[0029] 实时场景具体为：孕妇分娩过程中，通过翻动左后襟13与右后襟14就可以得到所需要的位置，再通过第一纽扣15和第一扣孔16与第二纽扣18和第二扣孔19相连接，从而固定翻开的左后襟13和右后襟14，从而暴露需要暴露的位置，且会阴冲洗时，衣服不易被污染，育儿时，通过粘合第一魔术贴17和第二魔术贴20，使得左后襟13与右后襟14不易打开，哺乳时，通过解开第一系带4、第二系带5、第三系带6，再根据体形缠绕抽带10于腰间一圈，通过粘扣的位置来调节抽带10的松紧，从而便于敞开前胸实施新生儿乳爬和早吸吮、肌肤接触，且可以对婴儿进行保温，从而起到便于哺乳的作用。

[0030] 参照说明书附图1-4所示的一种分娩育婴服，裙体1两侧固定设有袖子22，袖子22表面底部设有第三扣孔23，裙体顶部固定设有第三纽扣24，袖子22与裙体1连接处底部固定设有第八系带25，第八系带25表面设有第四纽扣26。

[0031] 如附图1所示，袖子22设为七分宽松袖，以便于静脉穿刺、准确测量血压时暴露上肢。

[0032] 如附图2和图4所示，第八系带25设置数量为两个，第八系带25以裙体1轴心对称分布，第四纽扣26设置在第八系带25底部以便于固定衣物。

[0033] 实时场景具体为：卷起袖子22通过第三纽扣24与第三扣孔23相连接，从而起到固定袖子22和降温的作用，而翻开的左后襟13或右后襟14可以通过第四纽扣26与第一扣孔16或第二扣孔19相连接来固定，能将身体后侧大面积暴露出来。

[0034] 本实用新型实施例的使用过程如下：使用时，解开所有系带，然后孕妇穿上分娩育婴服使第四系带7和固定带11相连接，孕妇分娩过程中，需要工具和按摩助产时，通过翻动左后襟13与右后襟14就可以得到所需要的位置，避免压住衣物，再通过第一纽扣15和第一扣孔16与第二纽扣18和第二扣孔19相连接，从而固定翻开的左后襟13和右后襟14，从而暴露需要暴露的位置，且会阴冲洗时，衣服不易被污染，从而起到保护隐私和不易污染衣物的

作用，育儿时，通过粘合第一魔术贴17和第二魔术贴20，使得左后襟13与右后襟14不易打开，从而起到保护孕妇隐私的作用，哺乳时，通过解开第一系带4、第二系带5、第三系带6，再根据体型缠绕抽带10于腰间一圈，通过粘扣的位置来调节抽带10的松紧，从而便于敞开前胸实施新生儿乳爬和早吸吮、肌肤接触，且可以对婴儿进行保温，从而起到便于哺乳的作用，在分娩前，卷起袖子22通过第三纽扣24与第三扣孔23相连接，从而起到固定袖子22和降温的作用，当需要大面积背部操作时，翻开的左后襟13或右后襟14可以通过第四纽扣26与第一扣孔16或第二扣孔19相连接来固定，从而，这样在大面积打开背部操作时，可以将左后襟13或右后襟14拢在第四纽扣26与第一扣孔16或第二扣孔19之间，固定后片衣物。

[0035] 虽然，上文中已经用一般性说明及具体实施例对本实用新型作了详尽的描述，但在本实用新型基础上，可以对之作一些修改或改进，这对本领域技术人员而言是显而易见的。因此，在不偏离本实用新型精神的基础上所做的这些修改或改进，均属于本实用新型要求保护的范围。

[0036] 本说明书中所引用的如“上”、“下”、“左”、“右”、“中间”等的用语，亦仅为便于叙述的明了，而非用以限定本实用新型可实施的范围，其相对关系的改变或调整，在无实质变更技术内容下，当亦视为本实用新型可实施的范畴。

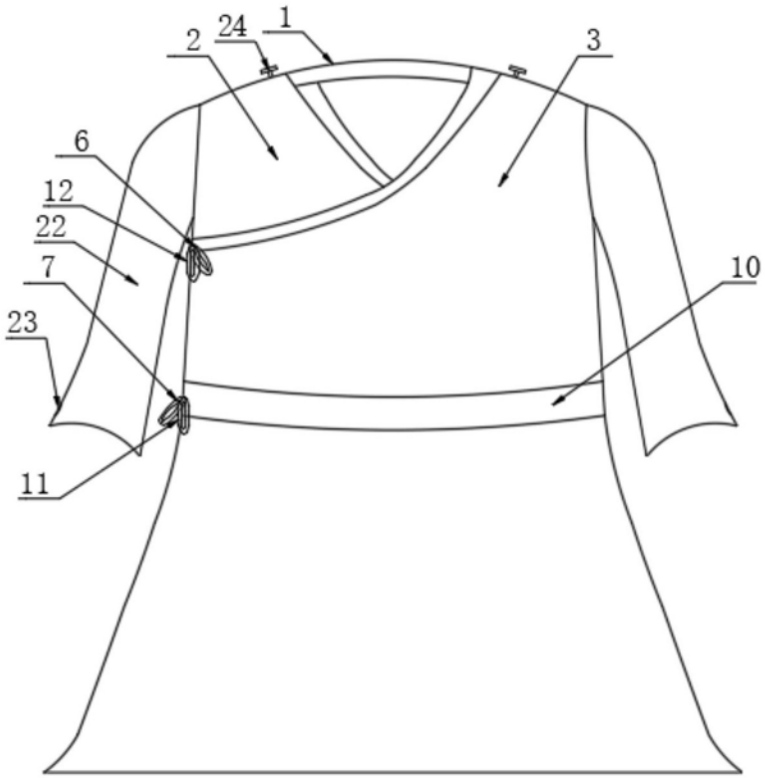

图1

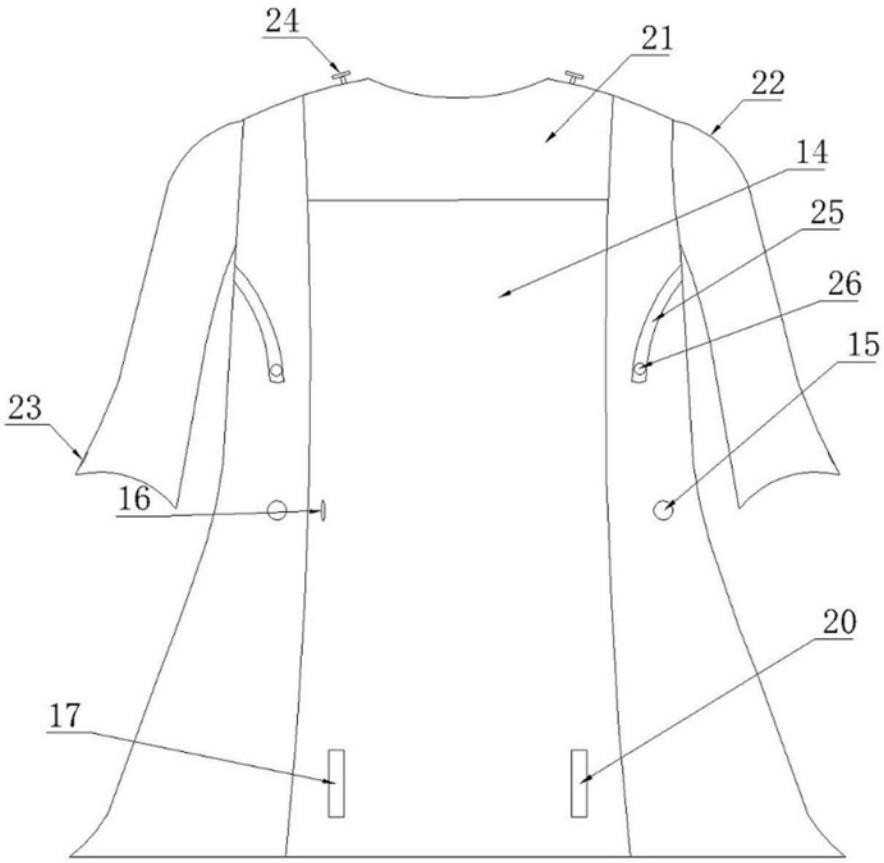

图2

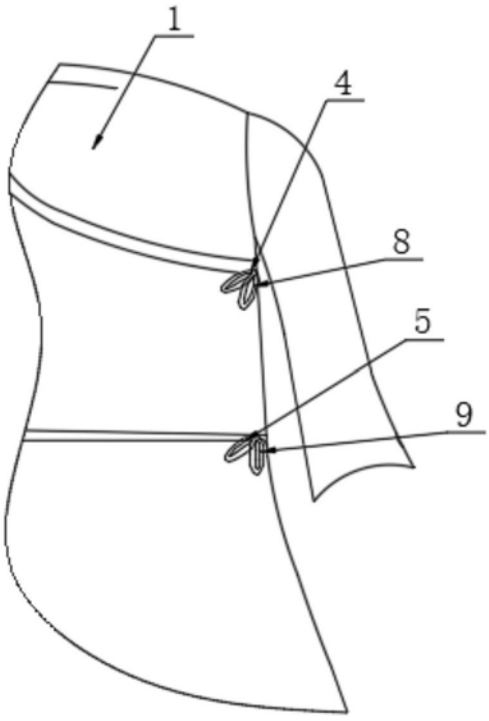

图3

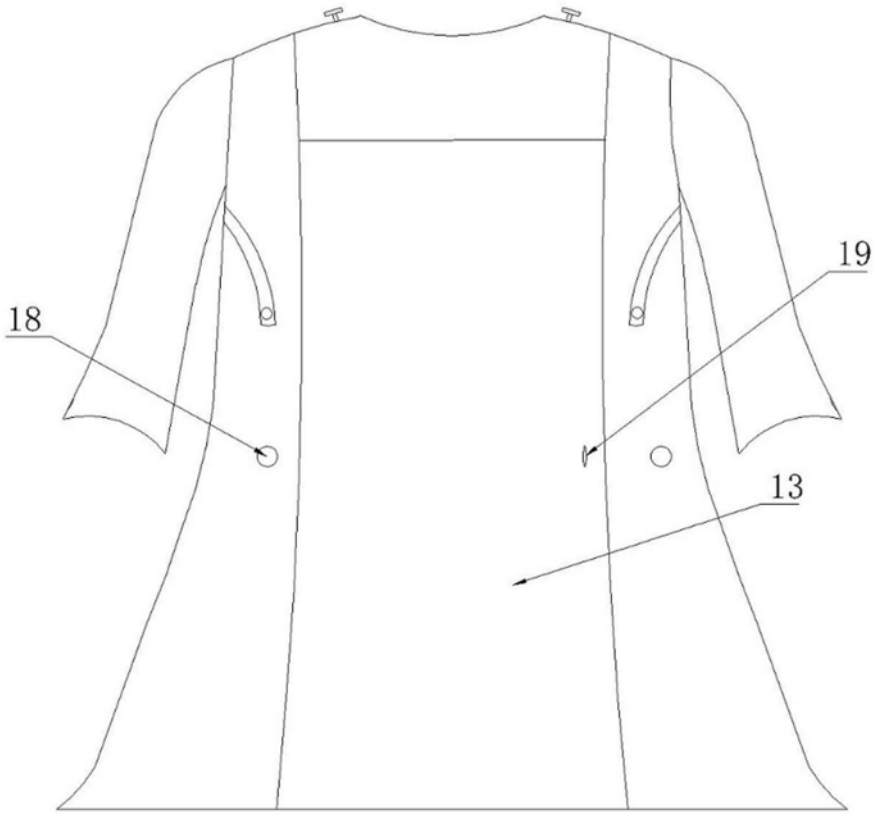

图4