(19)中华人民共和国国家知识产权局

(12)发明专利申请

(10)申请公布号 CN 104340816 A
(43)申请公布日 2015.02.11

(21)申请号 201410553549.3

(22)申请日 2014.10.20

(71)申请人 中山市安领星电子科技有限公司
地址 528437 广东省中山市火炬开发区凤凰路 9 号 B 栋首层北侧壹卡

(72)发明人 唐春华

(74)专利代理机构 东莞市中正知识产权事务所 44231
代理人 侯来旺

(51)Int.Cl.
B66B 11/02(2006.01)
A01K 63/00(2006.01)
A01K 63/06(2006.01)

权利要求书1页 说明书2页 附图1页

(54)发明名称

一种带鱼缸的电梯

(57)摘要

本发明提出了一种带鱼缸的电梯，包括：外层钢板和鱼缸、增氧泵；所述的外层钢板用于保持电梯的刚性；所述的鱼缸上方设置有鱼缸盖板；所述的鱼缸盖板上设置有 LED 灯；所述的 LED 灯用于对鱼缸的照明；所述的增氧泵固定在鱼缸上方，用于对鱼缸增氧。

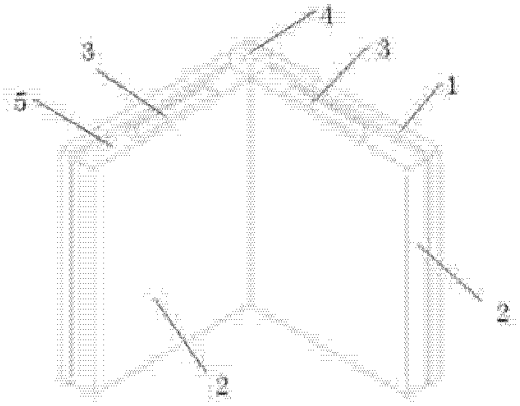

CN 104340816 A

1. 一种带鱼缸的电梯，包括：外层钢板和鱼缸、增氧泵；所述的外层钢板用于保持电梯的刚性；所述的鱼缸上方设置有鱼缸盖板；所述的鱼缸盖板上设置有 LED 灯；所述的 LED 灯用于对鱼缸的照明；所述的增氧泵固定在鱼缸上方，用于对鱼缸增氧。

2. 根据权力要求 1 所述的一种带鱼缸的电梯，其特征在于：所述的鱼缸盖板可以拆下，将鱼放入鱼缸。

3. 根据权力要求 1 所述的一种带鱼缸的电梯，其特征在于：所述的 LED 灯的数量为四个。

4. 根据权力要求 1 所述的一种带鱼缸的电梯，其特征在于：所述的 LED 灯为彩灯。

5. 根据权力要求 1 所述的一种带鱼缸的电梯，其特征在于：所述的鱼缸下部有排水装置。

6. 根据权力要求 1 所述的一种带鱼缸的电梯，其特征在于：所述的鱼缸的材料为透明玻璃。

7. 根据权力要求 1 所述的一种带鱼缸的电梯，其特征在于：所述的鱼缸中放养体型较小的鱼。

一种带鱼缸的电梯

技术领域

[0001] 本发明涉及一种电梯，具体涉及一种带鱼缸的电梯。

技术背景

[0002] 电梯是一种以电动机为动力的垂直升降机，装有箱状吊舱，用于多层建筑乘人或载运货物。现有的电梯四面都是钢板，在高楼上往返一次需要好几分钟甚至十几分钟，在这么长时间里，乘坐者会比较烦躁，所以急需一种具有观赏性内腔的电梯投入使用。

发明内容

[0003] 为了解决上述问题，本发明提出了一种带鱼缸的电梯。

[0004] 本发明的技术方案是：一种带鱼缸的电梯，包括：外层钢板和鱼缸、增氧泵；所述的外层钢板用于保持电梯的刚性；所述的鱼缸上方设置有鱼缸盖板；所述的鱼缸盖板上设置有 LED 灯；所述的 LED 灯用于对鱼缸的照明；所述的增氧泵固定在鱼缸上方，用于对鱼缸增氧。

[0005] 进一步地，所述的鱼缸盖板可以拆下，将鱼放入鱼缸。

[0006] 进一步地，所述的 LED 灯的数量为四个。

[0007] 进一步地，所述的 LED 灯为彩灯。

[0008] 进一步地，所述的鱼缸下部有排水装置。

[0009] 进一步地，所述的鱼缸的材料为透明玻璃。

[0010] 进一步地，所述的鱼缸中放养体型较小的鱼。

[0011] 有益效果

本发明的一种带鱼缸的电梯观赏性高，能够让乘坐者保持一个良好的状态，不会因为长时间枯燥的等待而烦躁。

附图说明

[0012] 图 1 为本发明的结构示意图。

[0013] 1- 外层钢板、2- 鱼缸、3-LED 灯、4- 增氧泵、5- 鱼缸盖板。

具体实施方式

[0014] 下面结合附图对本发明的一种带鱼缸的电梯作详细说明。

[0015] 如图 1 所示，一种带鱼缸的电梯，包括：外层钢板 1 和鱼缸 2、增氧泵 4；所述的外层钢板 1 用于保持电梯的刚性；所述的鱼缸 2 上方设置有鱼缸盖板 5；所述的鱼缸盖板 5 上设置有四个 LED 灯 3，LED 灯 3 是彩色灯，用于对鱼缸 2 的照明；所述的增氧泵 4 固定在鱼缸 2 上方，用于对鱼缸 2 增氧；所述的鱼缸盖板 5 可以拆下，将鱼放入鱼缸 2；所述的鱼缸 2 下部有排水装置；所述的鱼缸 2 的材料为透明玻璃；所述的鱼缸 2 中放养体型较小的鱼。

[0016] 以上所述，仅是本发明的较佳实施例而已，并非对本发明作任何形式上的限制，虽

然本发明已以较佳实施例揭露如上，然而并非用以限定本发明，任何熟悉本专业的技术人员，在不脱离本发明技术方案范围内，当可利用上述揭示的技术内容作出些许更动或修饰为等同变化的等效实施例，但凡是未脱离本发明技术方案的内容，依据本发明的技术实质对以上实施例所作的任何简单修改、等同变化与修饰，均仍属于本发明技术方案的范围内。

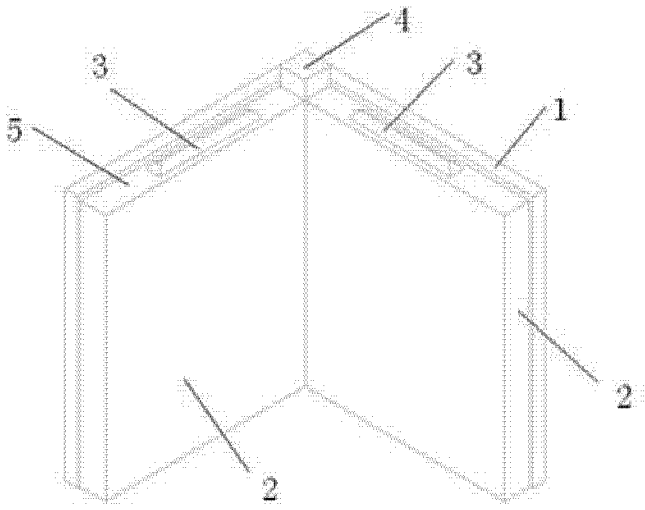

图 1