(19)中华人民共和国国家知识产权局

(12)实用新型专利

(10)授权公告号 CN 201849593 U
(45)授权公告日 2011.06.01

(21)申请号 201020257713.3

(22)申请日 2010.07.13

(73)专利权人 增城市好日子摩托车有限公司
地址 511340 广东省增城市新塘镇瑶田村上田社

(72)发明人 郑滨

(51)Int.Cl.
B62K 11/02(2006.01)

权利要求书 1 页 说明书 2 页 附图 2 页

(54)实用新型名称

一种载重型摩托车车架

(57)摘要

本实用新型涉及一种载重型摩托车车架，所述车架设置于摩托车尾部，所述车架包括横梁管、斜梁管和大梁管；在两所述横梁管之间焊接有第一加强筋板，在两所述大梁管之间焊接有第二加强筋板，在所述斜梁管与所述大梁管之间焊接有第三加强筋板，在所述横梁管上套设有套管；所述大梁管与横梁管、斜梁管相连接处设有内孔，所述内孔插设有衬管。通过所述加强筋板、所述套管和所述衬管的设置，可以加强所述横梁管、所述斜梁管和所述大梁管的强度，进而加强所述车架的强度，本实用新型载重型摩托车车架经济、耐用、载重物能力强。

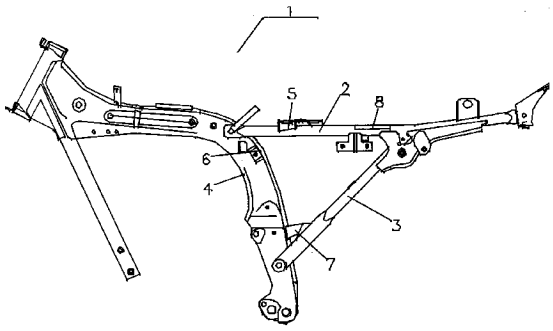

CN 201849593 U

1. 一种载重型摩托车车架 (1)，所述车架 (1) 设置于摩托车尾部，其特征在于：所述车架 (1) 包括横梁管 (2)、斜梁管 (3) 和大梁管 (4)；在两所述横梁管 (2) 之间焊接有第一加强筋板 (5)，在两所述大梁管 (4) 之间焊接有第二加强筋板 (6)，在所述斜梁管 (3) 与所述大梁管 (4) 之间焊接有第三加强筋板 (7)，在所述横梁管 (2) 上套设有套管 (8)；所述第一加强筋板 (5)、所述第二加强筋板 (6)、所述第三加强筋板 (7) 均设有内孔 (9)，所述内孔 (9) 插设有衬管 (10)。

2. 如权利要求 1 所述的载重型摩托车车架 (1)，其特征在于：所述第一加强筋板 (5) 与所述第二加强筋板 (6) 结构相同，所述第一加强筋板 (5) 与所述第三加强筋板 (7) 结构不同。

3. 如权利要求 1 所述的载重型摩托车车架 (1)，其特征在于：所述第一加强筋板 (5)、所述第二加强筋板 (6) 与所述第三加强筋板 (7) 结构相同。

一种载重型摩托车车架

技术领域

[0001] 本实用新型涉及一种摩托车车架，特别是一种适合农村使用的经济、耐用、可承载较重货物的载重型摩托车车架。

背景技术

[0002] 目前，农村、特别是山区比较常用的交通工具是摩托车，各种摩托车尾部均设置有一车架，可以承载货物，或是搭载人，但这款摩托车有以下不足之处：其车架尾部过短，致使在架尾上的座板搭载的货物少，且其车架尾部横梁管与大梁板强度不足，由于道路不平所引起的冲击和震动，使得车架容易断裂。

实用新型内容

[0003] 本实用新型所要解决的技术问题是为农村、特别是山区广大用户提供一种经济、耐用、具有载重物能力的新型载重型摩托车车架。

[0004] 本实用新型提供的载重型摩托车车架，所述车架设置于摩托车尾部，所述车架包括横梁管、斜梁管和大梁管；在两所述横梁管之间焊接有第一加强筋板，在两所述大梁管之间焊接有第二加强筋板，在所述斜梁管与所述大梁管之间焊接有第三加强筋板，在所述横梁管上套设有套管；所述第一加强筋板、第二加强筋板和第三加强筋板均设有内孔，所述内孔插设有衬管。

[0005] 通过所述第一加强筋板、所述第二加强筋板、所述第三加强筋板、所述套管和所述衬管的设置，加强了所述横梁管、所述斜梁管和所述大梁管的强度，进而加强所述车架的强度，本实用新型摩托车载重型车架经济、耐用、载重物能力强。

附图说明

[0006] 附图 1 为本实用新型具体实施方式的主视示意图；

[0007] 附图 2 为本实用新型第一加强筋板的示意图；

[0008] 附图 3 为本实用新型第三加强筋板的示意图。

具体实施方式

[0009] 下面结合说明书附图，对本实用新型做进一步说明。

[0010] 优选的，如图 1 所示，一种载重型摩托车车架 1，所述车架 1 设置于摩托车尾部，所述车架 1 包括横梁管 2、斜梁管 3 和大梁管 4；如图 2 所示，在两所述横梁管之间焊接有第一加强筋板 5，在两所述大梁管之间焊接有第二加强筋板 6，所述第一加强筋板 5 与所述第二加强筋板 6 结构相同；如图 3 所示，在所述斜梁管 3 与所述大梁管 4 之间焊接有第三加强筋板 7，所述第一加强筋板 5 与所述第三加强筋板 7 结构不同；在所述横梁管 2 上套设有套管 8；所述第一加强筋板 5、所述第二加强筋板 6、所述第三加强筋板 7 均设有内孔 9，所述内孔 9 插设有衬管 10。

[0011] 通过所述第一加强筋板、所述第二加强筋板、所述第三加强筋板、所述套管和所述衬管的设置，加强了所述横梁管、所述斜梁管和所述大梁管的强度，进而加强所述车架的强度，使得本实用新型与已有的公知技术相比，具有无论摩托车在行驶中是否拐弯、是否遇到上坡或下坡、地面是否平坦或高低不平，均不会发生车架断裂的现象，为农村、特别是山区广大用户提供一种经济、耐用、具有载重物能力的新型载重型摩托车车架。

[0012] 本实用新型提供的载重型摩托车车架 1，所述第一加强筋板 5 与所述第二加强筋板 6 结构相同，所述第一加强筋板 5 与所述第三加强筋板 7 结构不同；因所述第一加强筋板 5 两所述横梁管之间，所述第二加强筋板 6 设置于两所述大梁管之间，故类型相同，可以同时生产，而所述第三加强筋板 7 设置在所述斜梁管 3 与所述大梁管 4 之间，其类型与所述第一加强筋板 5 稍有不同，单独生产的话，可以使得所述第三加强筋板 7 与所述斜梁管 3 与所述大梁管 4 之间的连接处匹配更佳。

[0013] 本实用新型提供的载重型摩托车车架 1，所述第一加强筋板 5、所述第二加强筋板 6 与所述第三加强筋板 7 结构相同；因各所述加强筋板的结构相同，故方便厂商批量生产该加强筋板，节约成本，且可节省生产时间。

[0014] 综上所述实施例不过是本实用新型的优选最佳实施方案，不可理解为对本实用新型的保护范围限定，对于本领域的技术工作人员根据本实用新型本实施例所做的不超出本实用新型技术方案的调整和改动，应该认为落在本实用新型的保护范围内。

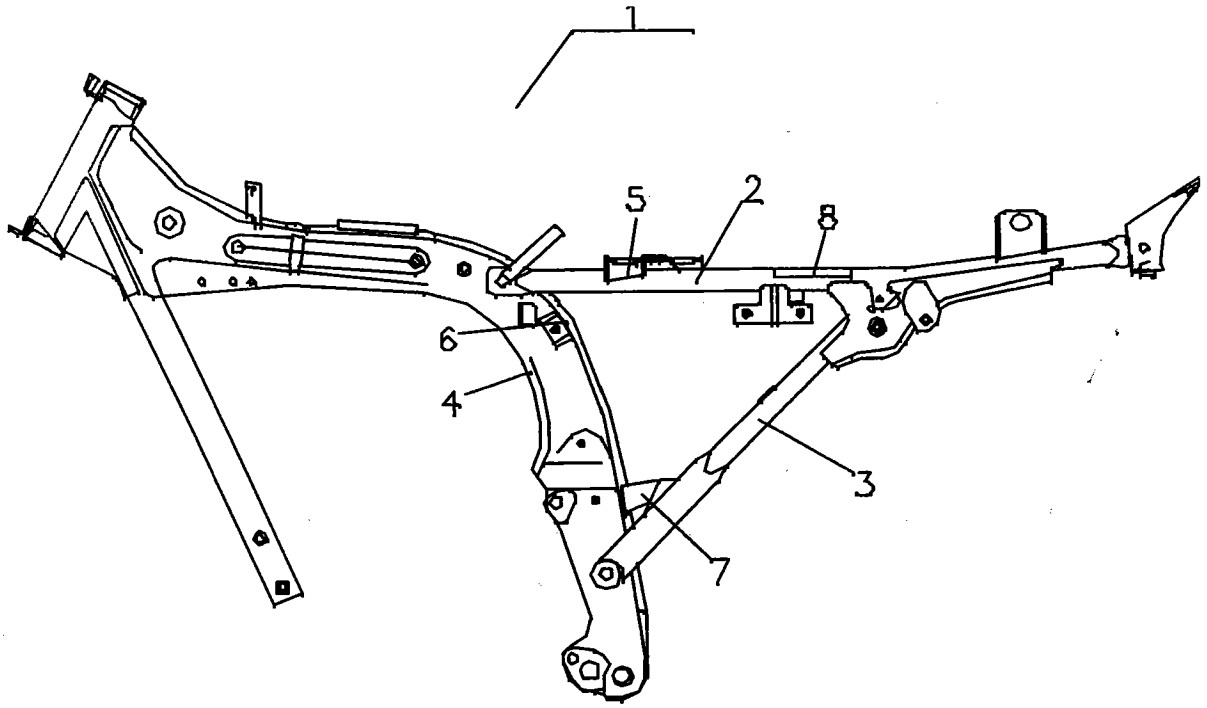

图 1

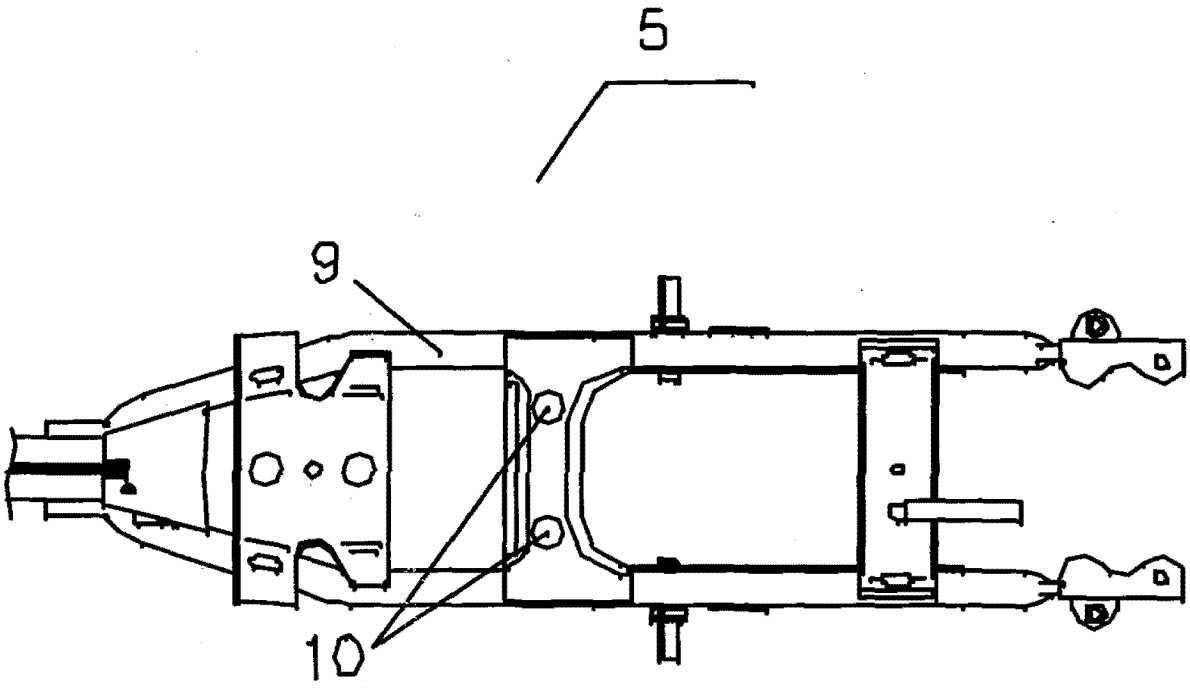

图 2

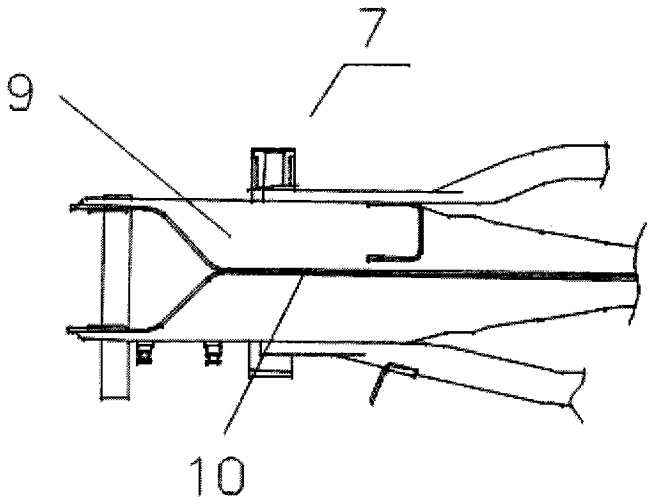

图 3