(19)国家知识产权局

(12)实用新型专利

(10)授权公告号 CN 218635423 U
(45)授权公告日 2023.03.17

(21)申请号 202222713109.2

(22)申请日 2022.10.14

(73)专利权人 重庆市荣伟智造鞋业有限公司
地址 402460 重庆市荣昌区昌州街道荣升路64号

(72)发明人 白中伟

(74)专利代理机构 重庆知行合一专利代理事务所(普通合伙) 50280
专利代理师 许攀

(51)Int.Cl.
A43B 7/1455(2022.01)
A43B 13/14(2006.01)
A43B 7/08(2022.01)
A43B 23/02(2006.01)
A43B 23/26(2006.01)

权利要求书1页 说明书4页 附图2页

(54)实用新型名称

一种具有按摩功能的休闲鞋

(57)摘要

本实用新型公开了一种具有按摩功能的休闲鞋,涉及休闲鞋类制造技术领域,现代人由于生活作息习惯问题,很多人都属于亚健康,所以会选择按摩放松紧张的肌肉、舒缓身心,但是外出进行足部按摩费时费力,花费也较高,但是本技术方案可以在穿鞋走路的同时,对足底进行温和按摩,十分方便生活节奏快的上班族。本技术方案技术要点是:包括鞋面和鞋底,所述鞋底内部设有定位槽体,所述定位槽体有前掌凹槽区、后跟凹槽区,所述前掌凹槽和后根凹槽内设有等间距的圆形凹槽,所述圆形凹槽内设有按摩组件,所述按摩组件包括按摩触角、弹性硅胶层和弹簧层,所述按摩触角上部分为半圆球状,下方固定连接在弹性硅胶层表面,所述弹性硅胶层内放置有硅胶球。

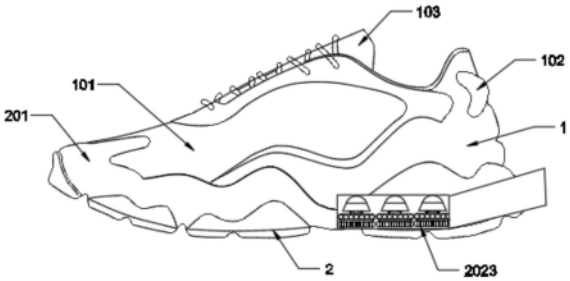

CN 218635423 U

1.一种具有按摩功能的休闲鞋,其特征在于:包括鞋面(1)和鞋底(2),所述鞋面(1)和鞋底(2)通过胶水粘连,所述鞋面(1)上方设有间距相等的穿绳孔,所述鞋面上设有第一装饰件(101),所述鞋面鞋跟处设有第二装饰件(102),所述鞋面固定连接有鞋舌(103),所述鞋底(2)前端向上延伸包覆鞋面前端形成鞋尖(201),所述鞋底(2)内部设有定位槽体(202),所述定位槽体包括前掌凹槽(2021)和后跟凹槽(2022),所述前掌凹槽(2021)和后根凹槽(2022)内均固定连接有按摩组件(2023),所述按摩组件(2023)包括自上而下依次布置的按摩触角(2031)、定位横板(2036)、第一弹力层(2032)和第二弹力层(2033),所述按摩触角(2031)上端为半圆球状,所述按摩触角(2031)和定位横板(2036)之间固定连接有第一支撑柱(2034)和第二支撑柱(2035),所述定位横板(2036)通过螺栓连接在第一弹力层(2032)表面,所述第一弹力层(2032)内放置有硅胶球(2041),所述第一弹力层(2032)下端固定连接第二弹力层(2033)。

2.根据权利要求1所述的一种具有按摩功能的休闲鞋,其特征在于:所述第一弹力层(2032)表面有透气孔,所述第一弹力层(2032)内部有若干个球形凹槽,所述硅胶球(2041)放置在球形凹槽内;所述第二弹力层(2033)内设有等距离间隔的微型弹簧(2039)。

3.根据权利要求1所述的一种具有按摩功能的休闲鞋,其特征在于:所述按摩触角(2031)为硅胶材质。

4.根据权利要求2所述的一种具有按摩功能的休闲鞋,其特征在于:所述第一弹力层(2032)与第二弹力层(2033)之间设有空腔(2042)。

5.根据权利要求2所述的一种具有按摩功能的休闲鞋,其特征在于:所述鞋底(2)表面还铺设有活性炭鞋垫。

6.根据权利要求4所述的一种具有按摩功能的休闲鞋,其特征在于:所述鞋尖(201)材质为太空革,所述鞋舌(103)材质为透气革。

7.根据权利要求4所述的一种具有按摩功能的休闲鞋,其特征在于:所述第一装饰件(101)为塑性薄片,所述第二装饰件(102)为半透明气囊。

8.根据权利要求4所述的一种具有按摩功能的休闲鞋,其特征在于:所述鞋面(1)上缝合连接有花纹层。

一种具有按摩功能的休闲鞋

技术领域

[0001] 本实用新型属于休闲鞋技术领域，具体涉及一种具有按摩功能的休闲鞋。

背景技术

[0002] 亚健康是指非病非健康的一种临界状态，是介乎健康与疾病之间的次等健康状态。世界卫生组织将机体无器质性病变，但是有一些功能改变的状态称为“第三状态”，我国称为“亚健康状态”；如果这种状态不能得到及时的纠正，非常容易引起身心疾病。白领阶层生活节奏快、工作量大、心理压力负担重。平时久坐办公室，缺乏必要的运动，生活作息不规律，特别是熬夜加班、吸烟、酗酒、暴饮暴食，都会使很多人陷入亚健康状态。为了能在日常生活中改善亚健康状态，市面上出现了可以对足底进行按摩的休闲鞋。

[0003] 现有技术中如公开号为CN201920739977.3的中国实用新型——一种具有保健按摩功能的休闲鞋，其方案为：包括鞋底、鞋帮和鞋垫，鞋帮的底部与鞋底的顶部通过粘胶粘合，鞋底的顶部开设有凹槽，并且凹槽内壁的底部开设有活动槽，活动槽内壁的两侧均固定连接有滑轨，并且两个滑轨相对的一侧之间滑动连接有活动板，本实用新型涉及休闲鞋技术领域。该具有保健按摩功能的休闲鞋，连接板的顶部固定连接有按摩块，穿着行走过程中，按模块对足心进行按摩，长时间穿着更舒适，且按模块为中空结构，其内部设置有磁块，具有磁疗保健的作用，功能性更强，提高了实用性，透气孔能够提高透气性，与除臭垫相互配合，有效提高了休闲鞋的防臭效果，且除臭垫可以更换成其他具有保健功能的鞋垫。

[0004] 该方案仅仅针对前脚掌设计了弹性按摩触角，后脚掌只能整块弹起、压缩，并不能真正按摩到整个足底，且前掌每个按摩触角主要有一个弹簧受力，如果弹簧损坏后其按摩触角将会失效，且该按摩触角弹性没有经过缓冲，容易对足部形成刺激，足部敏感者穿戴会不适，所以急需一种能解决上述问题的设计。

实用新型内容

[0005] 针对现有技术存在的不足，本实用新型的目的是提供一种具有按摩功能的休闲鞋，其优势在可以对足底进行全面的按摩，提升穿戴的舒适性。

[0006] 为实现上述技术目的，本实用新型采用的技术方案如下：

[0007] 所述一种具有按摩功能的休闲鞋，包括鞋面和鞋底，所述鞋面和鞋底通过胶水粘连，所述鞋面上方设有间距相等的穿绳孔，所述鞋面上设有第一装饰件，所述鞋面鞋跟处设有第二装饰件，所述鞋面下方连接有鞋舌，所述鞋底前端向上延伸包覆鞋面前端形成鞋尖，所述鞋底内部设有定位槽体，所述定位槽体有前掌凹槽、后跟凹槽，所述前掌凹槽和后根凹槽内设有等间距的圆形凹槽，所述圆形凹槽内设有按摩组件，所述按摩组件包括按摩触角、第一弹力层和第二弹力层，所述按摩触角上部分为半圆球状，下方固定连接第一支撑柱和第二支撑柱，所述第一支撑柱和第二支撑柱的下方固定连接定位横板，所述定位横板通过螺栓连接在第一弹力层表面，所述第一弹力层内放置有硅胶球，所述第一弹力层下方固定连接第二弹力层。

[0008] 本实用新型的优点在于：

[0009] 1、通过采用上述技术方案，在定位槽体内设置前脚掌按摩区域和后脚掌按摩区域，使得整个脚底均能在站立或走路情况得到按摩；

[0010] 2、本实用新型的按摩组件均匀布置在前脚掌和后脚掌处，使得整个鞋底力度承受均匀，不会局部无弹力，导致使用时局部疼痛、不适。

[0011] 3、按摩组件设计第一弹力层、第二弹力层两层弹力层，使得第一弹力层、第二弹力层形成一个缓冲的机构，力量首先传递到第一弹力层，第一弹力层回弹到按摩触角对脚底进行按摩，剩余力量继续向下传递至第二弹力层，第二弹力层再回弹到第一弹力层，第一弹力层再回弹，使得使用者在穿着期间，会使按摩触角更多次反弹到脚底，对脚底进行按摩，并且即使踩得很用力，也不会造成按摩组件反弹力道过大，使得脚部疼痛的问题。

[0012] 4、按摩触角底部连接定位横板，定位横板可以增大受力面积，将力量均匀上下扩散，同时定位横板的设置也增强了整体的抗扭能力，避免按摩触角往四周歪斜，刺痛脚部。

[0013] 进一步限定，所述第一弹力层表面有透气孔，所述第一弹力层内部有球形凹槽，所述球形凹槽内放置硅胶球；所述第二弹力层内设有等距离间隔的微型弹簧。

[0014] 通过采用上述技术方案，外力挤压第一弹力层，第一弹力层内的硅胶球弹性形变，带入空气进入第一弹力层，外力消失，硅胶球回弹，将空气挤出第一弹力层。使得该休闲鞋不仅具有按摩功能，还具有透气、防臭的功能。在第二弹力层中设置等间距的多个微型弹簧，有效分摊压力，使得弹簧不易损坏，延长休闲鞋按摩组件寿命，即使有部分损坏也不影响整体的弹性按摩功能，增强实用性。

[0015] 进一步限定，所述按摩触角为硅胶材质。

[0016] 通过采用上述技术方案，将按摩触角设计设计为弹性材质，使用者穿着时更加舒适。

[0017] 进一步限定，所述第一弹力层与第二弹力层之间设有空腔。

[0018] 通过采用上述技术方案，该空腔将第一弹力层向下传递的力量更加均匀传递到第二弹力层，避免局部力量传导过大，会使得第二弹力层的微型弹簧损坏。

[0019] 进一步限定，所述鞋底表面还铺设有活性炭鞋垫。

[0020] 通过采用上述技术方案，可以使得本设计休闲鞋可以更加防臭。

[0021] 进一步限定，所述鞋尖材质为太空革，所述鞋舌材质为透气革。

[0022] 通过采用上述技术方案，鞋尖使用硬度更高的太空革让鞋尖部分更加坚固，以保护脚趾；鞋舌为透气革可以更加透气、防臭。

[0023] 进一步限定，所述第一装饰件为塑性薄片，所述第二装饰件为半透明气囊。

[0024] 通过采用上述技术方案，本设计休闲鞋在具有按摩功能的同时，更加美观。

[0025] 进一步限定，所述鞋面上缝合连接有花纹层。

[0026] 通过采用上述技术方案，本设计休闲鞋在具有按摩功能的同时，更加美观。

附图说明

[0027] 本实用新型可以通过附图给出的非限定性实施例进一步说明；

[0028] 图1为本实用新型一种具有按摩功能的休闲鞋的左视图；

[0029] 图2为本实用新型一种具有按摩功能的休闲鞋的内部结构示意图；

[0030] 图3为本实用新型一种具有按摩功能的休闲鞋中鞋底2的结构示意图；

[0031] 图4为本实用新型一种具有按摩功能的休闲鞋中按摩组件2023的结构示意图；

[0032] 主要元件符号说明如下：

[0033] 鞋面1、鞋底2、第一装饰件101、第二装饰件102、鞋舌103、鞋尖201、定位槽体202、前掌凹槽2021、后跟凹槽2022、按摩组件2023、按摩触角2031、第一弹力层2032、第二弹力层2033、第一支撑柱2034、第二支撑柱、2035、定位横板2036、微型弹簧2039、硅胶球2041、空腔2042。

[0034] 具体实施方

[0035] 为了使本实用新型所解决的技术问题、技术方案及有益效果更加清楚明白，以下结合附图及实施例，对本实用新型进行进一步详细说明。应当理解，此处所描述的具体实施例仅仅用以解释本实用新型，并不用于限定本实用新型。

[0036] 在本实用新型的描述中，需要理解的是，术语“上”、“下”、“顶”、“底”、“内”、“外”等指示的方位或位置关系为基于附图所示的方位或位置关系，仅是为了便于描述本实用新型和简化描述，而不是指示或暗示所指的模块或元件必须具有特定的方位、以特定的方位构造和操作，因此不能理解为对本实用新型的限制。在本实用新型的描述中，除非另有说明，“多个”的含义是两个或两个以上。

[0037] 在本实用新型的描述中，需要说明的是，除非另有明确的规定和限定，术语“安装”、“设置”、“连接”应做广义理解，例如，可以是固定连接，也可以是可拆卸连接，或一体地连接；可以是直接相连，也可以通过中间媒介间接相连。对于本领域的普通技术人员而言，可以根据具体情况理解上述术语在本实用新型中的具体含义。

[0038] 为了使本领域的技术人员可以更好地理解本实用新型，下面结合附图和实施例对本实用新型技术方案进一步说明。

[0039] 如图1至图4所示，本实用新型的一种具有按摩功能的休闲鞋，包括鞋面1和鞋底2，鞋面1和鞋底2通过胶水粘粘，在鞋面1上方设有间距相等的穿绳孔，在鞋面1上设有第一装饰件101，在鞋面1鞋跟处设有第二装饰件102，在鞋面1下方连接有鞋舌103，在鞋底2前端向上延伸包覆鞋面1前端形成鞋尖201，在鞋底2内部设有定位槽体202，在定位槽体202设有前掌凹槽2021、后跟凹槽2022，在前掌凹槽2021和后根凹槽2022内设有等间距的圆形凹槽，在圆形凹槽内设有按摩组件2023，其中按摩组件2023包括按摩触角2031、第一弹力层2032和第二弹力层2033、第一支撑柱2034、第二支撑柱2035，按摩触角2031上部分为半圆球状，下方固定连接第一支撑柱2034和第二支撑柱2035，第一支撑柱2034和第二支撑柱2035的下方固定连接定位横板2036，定位横板2036通过螺栓连接在第一弹力层2032表面，第一弹力层2032内放置有硅胶球2041，第一弹力层2032下方固定连接第二弹力层2033。在实际穿着时，脚较轻柔的踩向地面时，脚部力量首先传递到第一弹力层2032，第一弹力层2032的硅胶球2041弹性变化，使得按摩触角2031向下压，脚抬起时，硅胶球2041回弹，按摩触角2031向上伸接触到脚底，对脚底的各个穴位进行按摩；力度温和；脚用力的踩向地面时，脚部力量首先传递到第一弹力层2032引起硅胶球2041弹性变化，剩余力量继续向下传递到第二弹力层2033，经过逐层传递，减弱其力量，脚部向上抬起时，第二弹力层2033将反弹的力量传递到第一弹力层2032再通过按摩触角2031传递到脚底时，力度更加温和舒适，不会引起脚部敏感人士的不适，又能起到按摩的功效。

[0040] 如图3至图4所示，在实际穿着时，使用者脚部向下踩，空气通过第一弹力层2032表面设有透气孔流动到第一弹力层2032内部，同时第一弹力层2032内的硅胶球2041产生弹性形变，使用者脚部向上抬时，硅胶球2041回弹填满球形凹槽，将空气挤出第一弹力层2032，使得鞋内气味得以循环，使得该休闲鞋更加透气、防臭；并且由于第二弹力层2033内设置多个等间距的微型弹簧2039，不用担心单个弹簧损毁会影响按摩组件2023的整体功能，且多个微型弹簧2039分摊整体压力，更加不易损坏。

[0041] 在上述实施例中，为了加强使用者穿着本设计休闲鞋的舒适性，避免脚部敏感，将按摩触角2031设计为硅胶材质。

[0042] 在上述实施例中，为了力量可以更加均匀的从第一弹力层2031传递到第二弹力层2033，在第一弹力层2032和第二弹力层2033之间设置空腔2042。

[0043] 在上述实施例中，为了使本设计休闲鞋更加防臭，鞋底增加铺设一层活性炭鞋垫(图中未示出)。

[0044] 在上述实施例中，为了使鞋尖201更加坚固，鞋尖201采用硬度更高的太空革；为了使本设计休闲鞋更加透气，鞋舌103采用透气革。

[0045] 在上述实施例中，为了增加本设计休闲鞋的美观性，设计第一装饰件101为塑性薄片，设计第二装饰件102为半透明气囊。

[0046] 在上述实施例中，为了增加本设计休闲鞋的美观性，设计鞋面1上缝合有花纹层。

[0047] 以上对本实用新型提供的一种具有按摩功能的休闲鞋进行了详细介绍。具体实施例的说明只是用于帮助理解本实用新型的方法及其核心思想。应当指出，对于本技术领域的普通技术人员来说，在不脱离本实用新型原理的前提下，还可以对本实用新型进行若干改进和修饰，这些改进和修饰也落入本实用新型权利要求的保护范围内。



图1

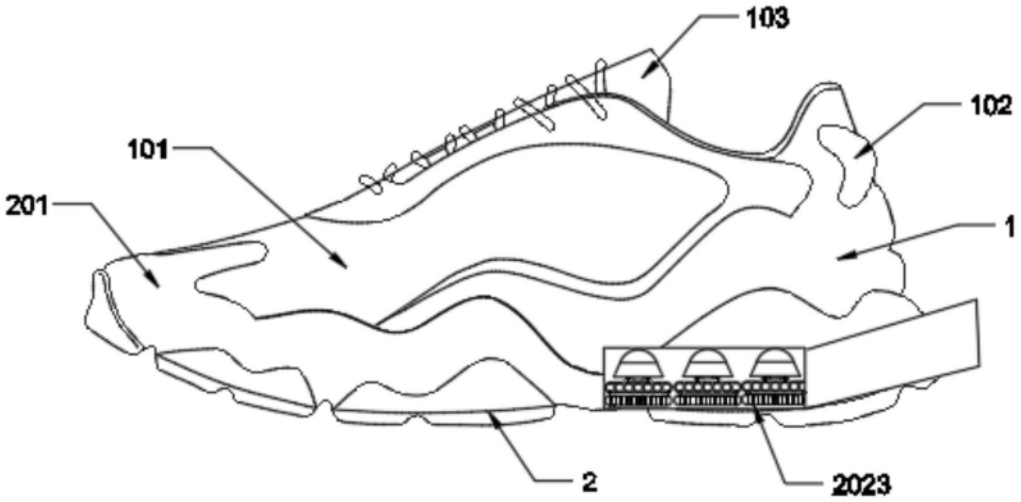

图2

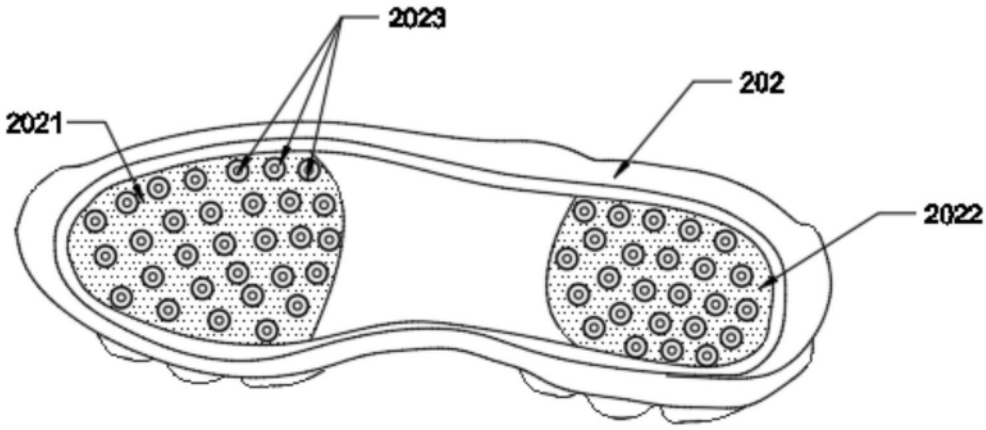

图3

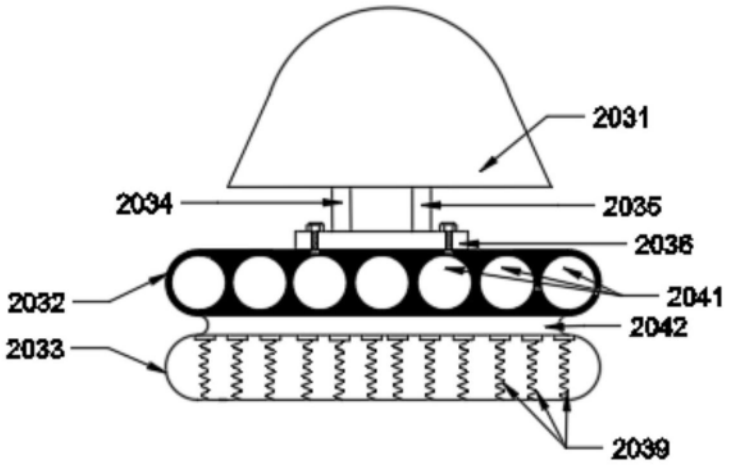

图4