(19)中华人民共和国国家知识产权局

(12)实用新型专利

(10)授权公告号 CN 205775458 U
(45)授权公告日 2016.12.07

(21)申请号 201620732863.2

(22)申请日 2016.07.11

(73)专利权人 姜瑞伟
地址 323300 浙江省丽水市遂昌县妙高街道苍畈村大坪头1号

(72)发明人 姜瑞伟

(74)专利代理机构 杭州浙科专利事务所(普通合伙) 33213
代理人 张健

(51)Int.Cl.
D06F 58/10(2006.01)
D06F 58/20(2006.01)

权利要求书1页 说明书2页 附图1页

(54)实用新型名称

一种改进的衣物烘干装置

(57)摘要

本实用新型公开了一种改进的衣物烘干装置，包括底座和烘干箱，所述底座左右两侧设有滚轮，底座上方设有烘干箱，烘干箱外侧通过合页连接有箱门，烘干箱内设有衣架，衣架上端连接转动轴，转动轴上端穿过烘干箱顶部，并且与转动电机的输出端相接，转动电机的作用是通过转动轴带动衣架转动，转动电机电性连接位于烘干箱左上侧的控制面板，衣架下方的烘干箱中设有透气隔板，透气隔板下方设有与控制面板电性连接的加热网格，本实用新型结构简单、合理、便于搬运，通过实现气体循环流动来对衣物进行干燥，这种干燥方式既不会向外界排出热气，从而降低了装置的环境的污染，也实现了热量的回收利用，节能减排，实用性强。

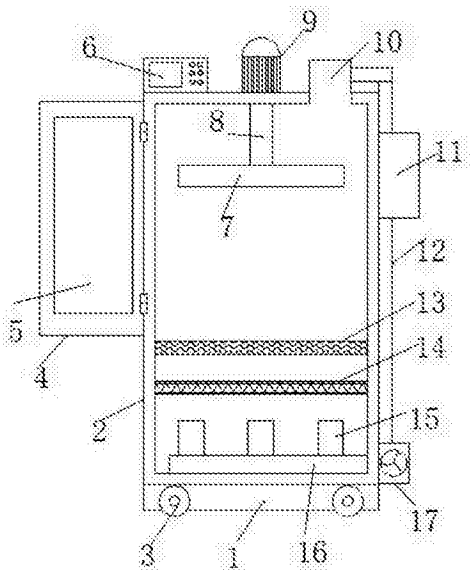

CN 205775458 U

1.一种改进的衣物烘干装置，包括底座和烘干箱，其特征在于，所述底座左右两侧设有滚轮，底座上方设有烘干箱，烘干箱外侧通过合页连接有箱门，烘干箱内设有衣架，衣架上端连接转动轴，转动轴上端穿过烘干箱顶部，并且与转动电机的输出端相接，转动电机的作用是通过转动轴带动衣架转动，转动电机电性连接位于烘干箱左上侧的控制面板，衣架下方的烘干箱中设有透气隔板，透气隔板下方设有与控制面板电性连接的加热网格，加热网格下方的烘干箱底部设有供气管，供气管上端设有若干个喷气管，供气管右端穿过烘干箱右侧壁，并且与循环风机相接，循环风机电性连接控制面板，循环风机的进气端通过循环导气管连接位于烘干箱右上侧的排气口，循环导气管还穿过位于烘干箱右上侧的除湿箱，烘干箱中还设有与控制面板电性连接的温度传感器。

2.根据权利要求1所述的一种改进的衣物烘干装置，其特征在于，所述滚轮为自锁式滚轮。

3.根据权利要求1所述的一种改进的衣物烘干装置，其特征在于，所述除湿箱中填充有除湿棉。

4.根据权利要求1所述的一种改进的衣物烘干装置，其特征在于，所述烘干箱外侧设有保温层。

5.根据权利要求1所述的一种改进的衣物烘干装置，其特征在于，所述箱门上设有观察板。

一种改进的衣物烘干装置

技术领域

[0001] 本实用新型涉及一种烘干装置，具体是一种改进的衣物烘干装置。

背景技术

[0002] 平时人们都在阳光下晒干衣服，可有时候不尽人意，在急需衣服穿或者阴雨天气的时候，洗过的衣服晾干则是很让人烦恼的问题，且现有技术中对衣物烘干设备比较欠缺，有的家庭甚至直接有取暖设备来烘干衣物，这样就会带来比较大的安全隐患，为了解决上述问题，现有专利号为CN204356588U的专利公布了一种衣物烘干装置，虽然这种装置可以实现快速烘干，但是这种装置会向外界排出大量的湿气，进而污染了室内环境，同时也将湿气中的热量浪费了。

实用新型内容

[0003] 本实用新型的目的在于提供一种改进的衣物烘干装置，以解决上述背景技术中提出的问题。

[0004] 为实现上述目的，本实用新型提供如下技术方案：

[0005] 一种改进的衣物烘干装置，包括底座和烘干箱，所述底座左右两侧设有滚轮，底座上方设有烘干箱，烘干箱外侧通过合页连接有箱门，烘干箱内设有衣架，衣架上端连接转动轴，转动轴上端穿过烘干箱顶部，并且与转动电机的输出端相接，转动电机的作用是通过转动轴带动衣架转动，转动电机电性连接位于烘干箱左上侧的控制面板，衣架下方的烘干箱中设有透气隔板，透气隔板下方设有与控制面板电性连接的加热网格，加热网格下方的烘干箱底部设有供气管，供气管上端设有若干个喷气管，供气管右端穿过烘干箱右侧壁，并且与循环风机相接，循环风机电性连接控制面板，循环风机的进气端通过循环导气管连接位于烘干箱右上侧的排气口，循环导气管还穿过位于烘干箱右上侧的除湿箱，烘干箱中还设有与控制面板电性连接的温度传感器。

[0006] 作为本实用新型进一步的方案：所述滚轮为自锁式滚轮。

[0007] 作为本实用新型进一步的方案：所述除湿箱中填充有除湿棉。

[0008] 作为本实用新型进一步的方案：所述烘干箱外侧设有保温层。

[0009] 作为本实用新型进一步的方案：所述箱门上设有观察板。

[0010] 与现有技术相比，本实用新型的有益效果是：本实用新型结构简单、合理、便于搬运，通过实现气体循环流动来对衣物进行干燥，这种干燥方式既不会向外界排出热气，从而降低了装置的环境的污染，也实现了热量的回收利用，节能减排，实用性强。

附图说明

[0011] 图1为本实用新型的结构示意图。

[0012] 其中：底座1、烘干箱2、滚轮3、箱门4、观察板5、控制面板6、衣架7、转动轴8、转动电机9、排气口10、除湿箱11、循环导气管12、透气隔板13、加热网格14、喷气管15、供气管16、循

环风机17。

具体实施方式

[0013] 下面将结合本实用新型实施例中的附图，对本实用新型实施例中的技术方案进行清楚、完整地描述，显然，所描述的实施例仅仅是本实用新型一部分实施例，而不是全部的实施例。基于本实用新型中的实施例，本领域普通技术人员在没有做出创造性劳动前提下所获得的所有其他实施例，都属于本实用新型保护的范围。

[0014] 请参阅图1，本实用新型实施例中，一种改进的衣物烘干装置，包括底座1和烘干箱2，所述底座1左右两侧设有方便装置搬运的滚轮3，滚轮3为自锁式滚轮，底座1上方设有烘干箱2，烘干箱2外侧设有保温层，烘干箱1外侧通过合页连接有箱门4，箱门4上设有观察板5，烘干箱2内设有衣架7，衣架7上端连接转动轴8，转动轴8上端穿过烘干箱2顶部，并且与转动电机9的输出端相接，转动电机9的作用是通过转动轴8带动衣架7转动，转动电机9电性连接位于烘干箱2左上侧的控制面板6，衣架7下方的烘干箱2中设有透气隔板13，透气隔板13下方设有与控制面板6电性连接的加热网格14，加热网格14下方的烘干箱2底部设有供气管16，供气管16上端设有若干个喷气管15，供气管16右端穿过烘干箱2右侧壁，并且与循环风机17相接，循环风机17电性连接控制面板6，循环风机17的进气端通过循环导气管12连接位于烘干箱2右上侧的排气口10，循环导气管12还穿过位于烘干箱2右上侧的除湿箱11，除湿箱11中填充有除湿棉，当装置工作时，在循环风机17的作用下，气体进入供气管16，并从喷气管15喷出，喷出的气体穿过加热网格14，进而被加热，加热后的热气向上运动，进而对衣架上的衣物进行干燥，于此同时转动电机9通过转动轴8带动衣架7上的衣物转动，从而提高了衣物的干燥速度，干燥后的热气从排气口10排出，并且沿着循环导气管12进入除湿箱11中，进而被除湿箱11中的除湿棉干燥，干燥后的气体再沿着循环导气管12重新回到烘干箱2中，这样就实现了气体循环烘干，这种干燥方式既不会向外界排出热气，从而降低了装置的环境的污染，也实现了热量的回收利用，节能减排，实用性强，烘干箱2中还设有与控制面板6电性连接的温度传感器，进而方便了装置对温度的控制。

[0015] 对于本领域技术人员而言，显然本实用新型不限于上述示范性实施例的细节，而且在不背离本实用新型的精神或基本特征的情况下，能够以其他的具体形式实现本实用新型。因此，无论从哪一点来看，均应将实施例看作是示范性的，而且是非限制性的，本实用新型的范围由所附权利要求而不是上述说明限定，因此旨在将落在权利要求的等同要件的含义和范围内的所有变化囊括在本实用新型内。不应将权利要求中的任何附图标记视为限制所涉及的权利要求。

[0016] 此外，应当理解，虽然本说明书按照实施方式加以描述，但并非每个实施方式仅包含一个独立的技术方案，说明书的这种叙述方式仅仅是为清楚起见，本领域技术人员应当将说明书作为一个整体，各实施例中的技术方案也可以经适当组合，形成本领域技术人员可以理解的其他实施方式。

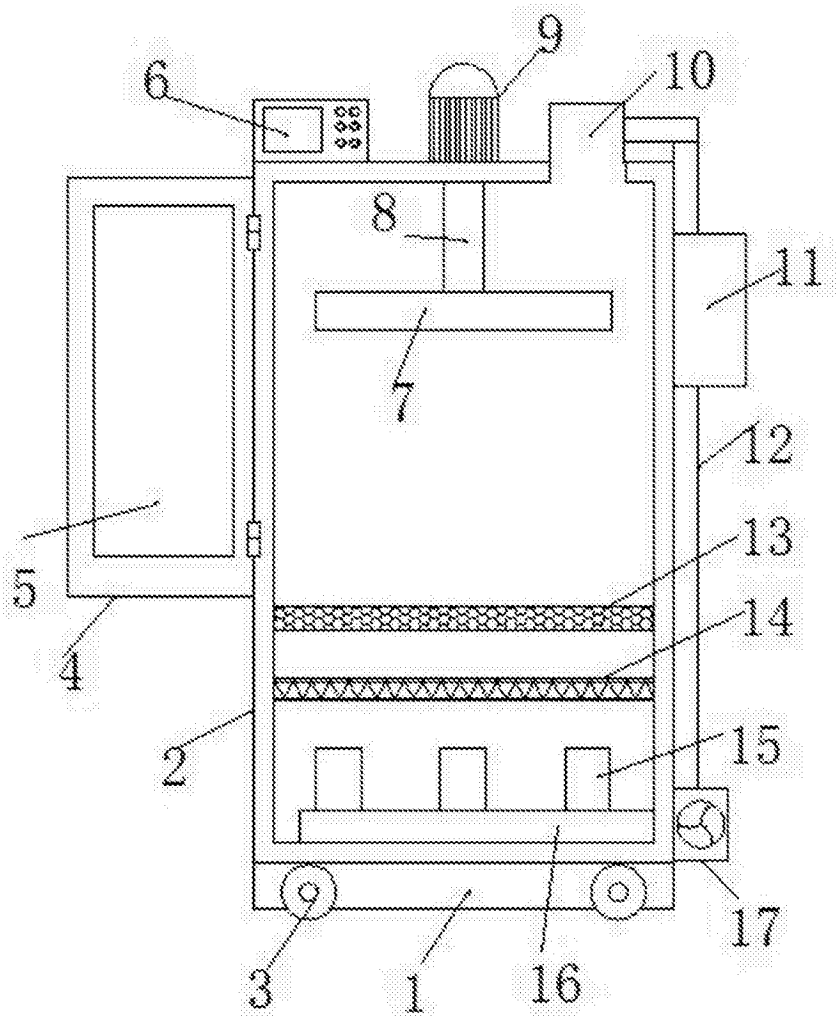

图1