(19)中华人民共和国国家知识产权局

(12)发明专利

(10)授权公告号 CN 103315460 B
(45)授权公告日 2016.04.06

(21)申请号 201310258758.0
(22)申请日 2013.06.26
(73)专利权人 金泰祥精密五金(昆山)有限公司
地址 215321 江苏省苏州市昆山市张浦镇花苑路876号
(72)发明人 刘畅
(74)专利代理机构 苏州广正知识产权代理有限公司 32234
代理人 刘述生
(51)Int.Cl.
A44B 19/30(2006.01)

(56)对比文件
CN 202299759 U,2012.07.04,
CN 2349852 Y,1999.11.24,
CN 201403621 Y,2010.02.17,
CN 202745542 U,2013.02.20,
CN 103027446 A,2013.04.10,

审查员 张雅惠

权利要求书1页 说明书2页 附图1页

(54)发明名称

便利安全拉片锁

(57)摘要

本发明公开了一种便利安全拉片锁，其包括拉链头、主拉片、锁扣、辅拉片、锁体、锁芯和单拉片孔，所述辅拉片上设置有锁扣孔，所述单拉片孔采用了埋入式单拉片孔，所述主拉片和所述辅拉片设置于所述拉链头上，所述锁扣垂直设置于所述主拉片上，所述主拉片通过所述锁扣与所述辅拉片相连接，所述锁芯和所述单拉片孔设置于所述锁体上，所述锁扣的底部贯穿所述锁扣孔，并设置于所述单拉片孔内。通过上述方式，本发明提供的便利安全拉片锁，可以提高锁具的安全性，而且操作简单、方便使用。

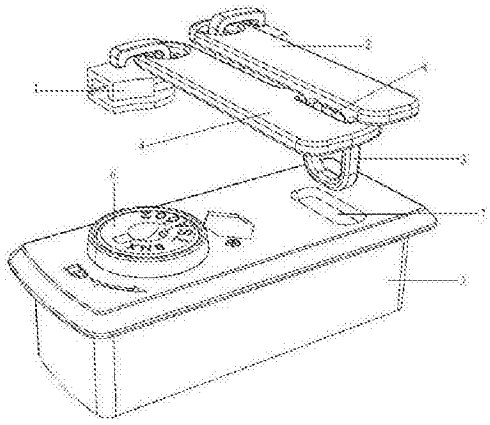

CN 103315460 B

1.一种便利安全拉片锁，其特征在于：包括拉链头、主拉片、锁扣、辅拉片、锁体、锁芯和单拉片孔，所述辅拉片上设置有锁扣孔，所述单拉片孔采用了埋入式单拉片孔，所述主拉片和所述辅拉片设置于所述拉链头上，所述锁扣垂直设置于所述主拉片上，所述主拉片通过所述锁扣与所述辅拉片相连接，所述锁芯和所述单拉片孔设置于所述锁体上，所述锁扣的顶部位于所述锁扣孔中，所述锁扣的底部贯穿所述锁扣孔，并设置于所述单拉片孔内，所述锁扣嵌套于所述单拉片孔内，所述锁扣焊接于所述主拉片上。

便利安全拉片锁

技术领域

[0001] 本发明涉及了一种安全锁，特别是涉及了一种便利安全拉片锁。

背景技术

[0002] 锁是指加在门、箱子、抽屉等物体上的封缄器，锁的牢固性和安全性与人们的生命、物品和财产安全都有着密切的联系。

[0003] 但是，市场上的安全锁还是有很多问题，例如，有的安全锁的安全性差，很容易被打开，这样就不能为箱包等的安全提供保证；有的安全锁的控制方法较为复杂，不方便人们平常的操作使用，所以人们需要更满足人们要求的安全锁。

发明内容

[0004] 本发明主要是针对现在市场的要求，提供了一种具有使用方便、安全性高的便利安全拉片锁。

[0005] 为了实现上述目的，本发明提供以下技术方案：

[0006] 本发明提供了一种便利安全拉片锁，其包括拉链头、主拉片、锁扣、辅拉片、锁体、锁芯和单拉片孔，所述辅拉片上设置有锁扣孔，所述单拉片孔采用了埋入式单拉片孔，所述主拉片和所述辅拉片设置于所述拉链头上，所述锁扣垂直设置于所述主拉片上，所述主拉片通过所述锁扣与所述辅拉片相连接，所述锁芯和所述单拉片孔设置于所述锁体上，所述锁扣的顶部位于所述锁扣孔中，所述锁扣的底部贯穿所述锁扣孔，并设置于所述单拉片孔内。

[0007] 在本发明一个较佳实施例中，所述锁扣焊接于所述主拉片上。

[0008] 在本发明一个较佳实施例中，所述锁扣嵌套于所述单拉片孔内。

[0009] 一种便利安全拉片锁的控制方法，其步骤包括：将主拉片上的锁扣嵌套在锁扣孔内；将套在锁扣孔内的锁扣插入单拉片孔中；利用钥匙和锁芯将锁扣固定在单拉片孔中。

[0010] 本发明的有益效果是：本发明所述的便利安全拉片锁，可以提高锁具的安全性，而且操作简单、方便使用。

附图说明

[0011] 图 1 是本发明便利安全拉片锁一较佳实施例的结构示意图；

[0012] 附图中各部件的标记如下：1、拉链头，2、主拉片，3、锁扣，4、辅拉片，5、锁体，6、锁芯，7 单拉片孔，8、锁扣孔。

具体实施方式

[0013] 下面结合附图对本发明的较佳实施例进行详细阐述，以使本发明的优点和特征能更易于被本领域技术人员理解，从而对本发明的保护范围做出更为清楚明确的界定。

[0014] 请参阅图 1，图 1 是本发明便利安全拉片锁一较佳实施例的结构示意图。

[0015] 本发明提供了一种便利安全拉片锁，其包括拉链头 1、主拉片 2、锁扣 3、辅拉片 4、锁体 5、锁芯 6 和单拉片孔 7，所述辅拉片 4 上设置有锁扣孔 8，所述单拉片孔 7 采用了埋入式单拉片孔，所述主拉片 2 和所述辅拉片 4 设置于所述拉链头 1 上，所述锁扣 3 垂直设置于所述主拉片 2 上，所述主拉片 2 通过所述锁扣 3 与所述辅拉片 4 相连接，所述锁芯 6 和所述单拉片孔 7 设置于所述锁体 5 上，所述锁扣 3 的底部贯穿所述锁扣孔 8，并设置于所述单拉片孔 7 内。

[0016] 在使用所述便利安全拉片锁的时候，既可以将所述锁扣 3 的顶部位于所述锁扣孔 8 中，再将所述锁扣 3 放入所述单拉片孔 7 中进行锁定，也可以将所述锁扣 3 和所述锁扣孔 8 直接一起放入所述单拉片孔 7 中，这样可以更加方便、更加牢固的将所述主拉片 2 和所述辅拉片 4 连接在一起，提高安全锁的安全性，而且可以减小锁的体积，降低成本。

[0017] 所述锁扣 3 焊接于所述主拉片 2 上，这样可以让所述锁扣 3 和所述主拉片 2 连接的更加牢固，防止所述锁扣 3 脱落和损坏，而破坏锁的安全性。

[0018] 所述锁扣 3 嵌套于所述单拉片孔 7 内，这样可以将所述锁扣 3 固定在所述锁体 5 中，既方便操作，又提高了锁的安全性和牢固性。

[0019] 一种便利安全拉片锁的控制方法，其步骤包括 :将主拉片 2 上的锁扣 3 嵌套在锁扣孔 8 内 ;将套在锁扣孔 8 内的锁扣 3 插入单拉片孔 7 中 ;利用钥匙和锁芯 6 将锁扣 3 固定在单拉片孔 7 中。

[0020] 本发明所述的便利安全拉片锁，可以提高锁具的安全性，而且操作简单、方便使用。

[0021] 以上所述仅为本发明的实施例，并非因此限制本发明的专利范围，凡是利用本发明说明书及附图内容所作的等效结构或等效流程变换，或直接或间接运用在其他相关的技术领域，均同理包括在本发明的专利保护范围内。

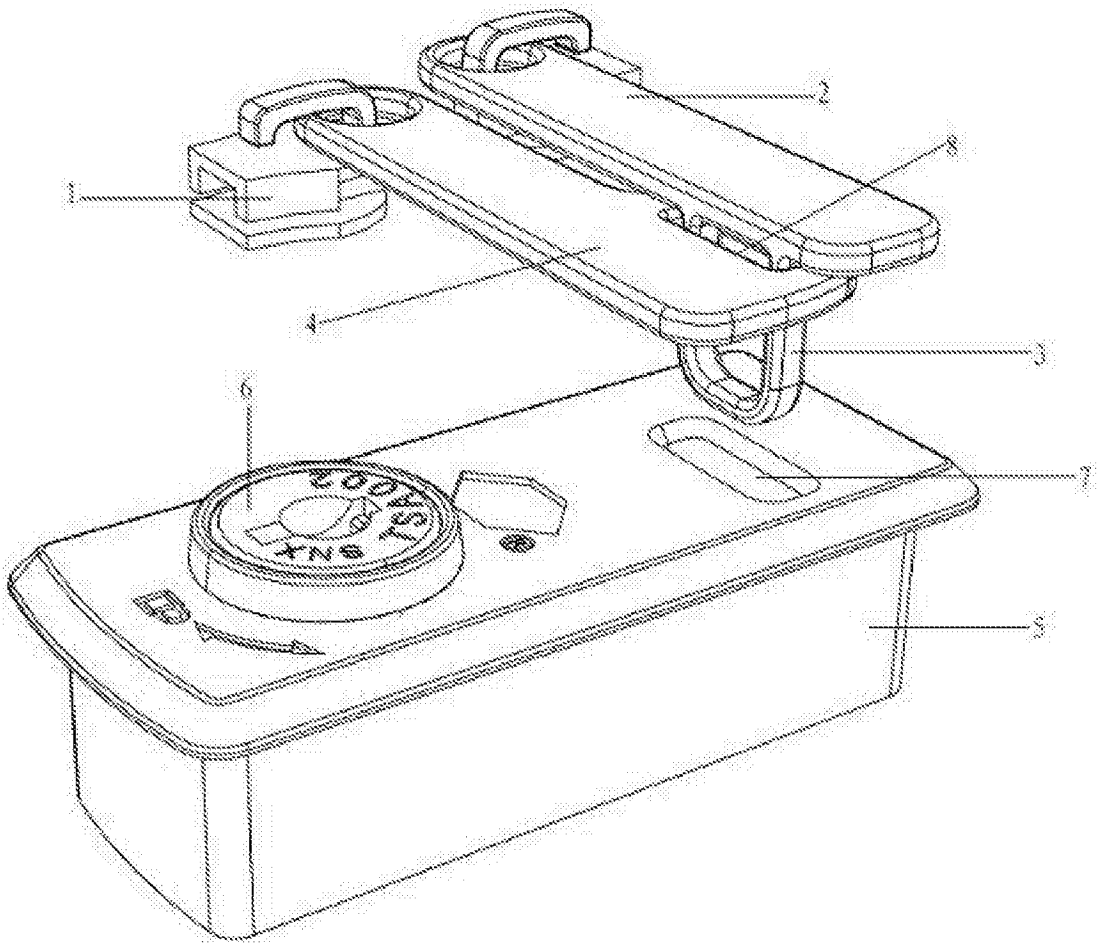

图 1