(19)中华人民共和国国家知识产权局

(12)实用新型专利

(10)授权公告号 CN 211830386 U
(45)授权公告日 2020.10.30

(21)申请号 202020792442.5

(22)申请日 2020.05.13

(73)专利权人 泉州宸光塑胶有限公司
地址 362000 福建省泉州市洛江区万安街道塘西工业区二期新南路九号A幢一层

(72)发明人 林兴光

(74)专利代理机构 泉州华昊知识产权代理事务所(普通合伙) 35240
代理人 林晓玲

(51)Int.Cl.
H02K 5/00(2006.01)
H02K 5/24(2006.01)

权利要求书1页 说明书3页 附图2页

(54)实用新型名称

一种安装稳定性高的马达座

(57)摘要

本实用新型公开了一种安装稳定性高的马达座，包括安装座，所述安装座的顶部设置有马达本体，所述安装座顶部的两侧均固定连接有连接柱，两个连接柱的顶部固定连接有顶板，所述顶板底部的两侧均固定连接有套管，所述套管内腔顶部的两侧均固定连接有弹簧，两个弹簧的底部固定连接有垫块，所述垫块的底部固定连接有支柱，所述支柱的底部延伸至套管的外部，本实用新型通过安装座、马达本体、连接柱、顶板、套管、弹簧、垫块、支柱、缓冲板、第一螺纹孔和螺钉的配合使用，能够有效的解决传统马达安装过程中稳定性较差的问题，能够有效的实现马达的减震功能，减少震动、噪音产生，马达运行更加流畅，提高其使用寿命。

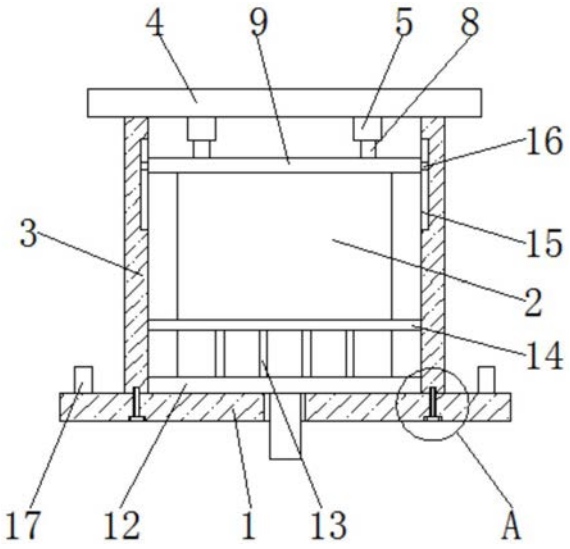

CN 211830386 U

1.一种安装稳定性高的马达座,包括安装座(1),其特征在于:所述安装座(1)的顶部设置有马达本体(2),所述安装座(1)顶部的两侧均固定连接有连接柱(3),两个连接柱(3)的顶部固定连接有顶板(4),所述顶板(4)底部的两侧均固定连接有套管(5),所述套管(5)内腔顶部的两侧均固定连接有弹簧(6),两个弹簧(6)的底部固定连接有垫块(7),所述垫块(7)的底部固定连接有支柱(8),所述支柱(8)的底部延伸至套管(5)的外部,所述支柱(8)的底部固定连接有缓冲板(9),所述缓冲板(9)的底部与马达本体(2)的顶部接触,所述安装座(1)底部的两侧均开设有第一螺纹孔(10),所述第一螺纹孔(10)的内腔螺纹连接有螺钉(11),所述螺钉(11)的顶部延伸至安装座(1)的上方并与连接柱(3)的底部螺纹连接。

2.根据权利要求1所述的一种安装稳定性高的马达座,其特征在于:所述安装座(1)的顶部且位于马达本体(2)的下方固定连接有限位座(12),所述限位座(12)的顶部开设有与马达本体(2)配合使用的通孔。

3.根据权利要求2所述的一种安装稳定性高的马达座,其特征在于:所述限位座(12)的顶部固定连接有防护柱(13),所述防护柱(13)的顶部固定连接有挡板(14)。

4.根据权利要求1所述的一种安装稳定性高的马达座,其特征在于:所述连接柱(3)一侧的顶部开设有滑槽(15),所述缓冲板(9)的两侧均固定连接有滑块(16),所述滑块(16)的一侧延伸至滑槽(15)的内腔。

5.根据权利要求1所述的一种安装稳定性高的马达座,其特征在于:所述安装座(1)顶部的两侧均固定连接有连接座(17),所述连接座(17)的顶部开设有第二螺纹孔。

一种安装稳定性高的马达座

技术领域

[0001] 本实用新型涉及马达技术领域，具体为一种安装稳定性高的马达座。

背景技术

[0002] 马达又称电机，是指依据电磁感应定律实现电能转换或传递的一种电磁装置，马达在组成结构上一般包括机壳、前端盖、后端盖以及装配在机壳内的定子、转子(电枢)、轴承和电刷等组成部件，其中机壳的作用主要是固定和保护内部定子、转子、轴承、电刷等功能部件，使之按照一定的精度标准和技术规范形成完整的电磁感应区域，实现能量自电能至机械能的顺利转换，可以说，机壳的性能优劣，是反映马达控制精度和使用寿命的重要因素之一，相关技术中，现有马达的安装方式一般需要借助紧固件或者螺纹杆实现马达的装配，存在安装效率低以及端盖容易松动的缺点，同时抗震能力较差。

实用新型内容

[0003] 本实用新型的目的在于提供一种安装稳定性高的马达座，具备稳定性高的优点，解决了现有马达安装方式一般需要借助紧固件或者螺纹杆实现马达的装配，存在安装效率低以及端盖容易松动的缺点，同时抗震能力较差的问题。

[0004] 为实现上述目的，本实用新型提供如下技术方案：一种安装稳定性高的马达座，包括安装座，所述安装座的顶部设置有马达本体，所述安装座顶部的两侧均固定连接有连接柱，两个连接柱的顶部固定连接有顶板，所述顶板底部的两侧均固定连接有套管，所述套管内腔顶部的两侧均固定连接有弹簧，两个弹簧的底部固定连接有垫块，所述垫块的底部固定连接有支柱，所述支柱的底部延伸至套管的外部，所述支柱的底部固定连接有缓冲板，所述缓冲板的底部与马达本体的顶部接触，所述安装座底部的两侧均开设有第一螺纹孔，所述第一螺纹孔的内腔螺纹连接有螺钉，所述螺钉的顶部延伸至安装座的上方并与连接柱的底部螺纹连接。

[0005] 优选的，所述安装座的顶部且位于马达本体的下方固定连接有限位座，所述限位座的顶部开设有与马达本体配合使用的通孔。

[0006] 优选的，所述限位座的顶部固定连接有防护柱，所述防护柱的顶部固定连接有挡板。

[0007] 优选的，所述连接柱一侧的顶部开设有滑槽，所述缓冲板的两侧均固定连接有滑块，所述滑块的一侧延伸至滑槽的内腔。

[0008] 优选的，所述安装座顶部的两侧均固定连接有连接座，所述连接座的顶部开设有第二螺纹孔。

[0009] 与现有技术相比，本实用新型的有益效果如下：

[0010] 1、本实用新型通过安装座、马达本体、连接柱、顶板、套管、弹簧、垫块、支柱、缓冲板、第一螺纹孔和螺钉的配合使用，能够有效的解决传统马达安装过程中稳定性较差的问题，能够有效的实现马达的减震功能，减少震动、噪音产生，马达运行更加流畅，提高其使用

寿命。

[0011] 2、本实用新型通过设置限位座，能够对马达本体进行限位，从而保证了马达本体的稳定性，通过设置防护柱和挡板，能够对马达本体起到防护作用，避免马达本体受到外界碰撞导致损坏的问题，通过设置滑槽和滑块，能够对缓冲板起到限位作用，提高了缓冲板的稳定性，通过设置连接座，能够对安装座进行安装和固定。

附图说明

[0012] 图1为本实用新型结构示意图；

[0013] 图2为本实用新型套管与支柱连接结构的剖视示意图；

[0014] 图3为本实用新型图1中A处局部放大结构示意图。

[0015] 图中：1、安装座；2、马达本体；3、连接柱；4、顶板；5、套管；6、弹簧；7、垫块；8、支柱；9、缓冲板；10、第一螺纹孔；11、螺钉；12、限位座；13、防护柱；14、挡板；15、滑槽；16、滑块；17、连接座。

具体实施方式

[0016] 下面将结合本实用新型实施例中的附图，对本实用新型实施例中的技术方案进行清楚、完整地描述，显然，所描述的实施例仅仅是本实用新型一部分实施例，而不是全部的实施例。基于本实用新型中的实施例，本领域普通技术人员在没有做出创造性劳动前提下所获得的所有其他实施例，都属于本实用新型保护的范围。

[0017] 在实用新型的描述中，需要说明的是，术语“上”、“下”、“内”、“外”“前端”、“后端”、“两端”、“一端”、“另一端”等指示的方位或位置关系为基于附图所示的方位或位置关系，仅是为了便于描述本实用新型和简化描述，而不是指示或暗示所指的装置或元件必须具有特定的方位、以特定的方位构造和操作，因此不能理解为对本实用新型的限制。此外，术语“第一”、“第二”仅用于描述目的，而不能理解为指示或暗示相对重要性。

[0018] 在实用新型的描述中，需要说明的是，除非另有明确的规定和限定，术语“安装”、“设置有”、“连接”等，应做广义理解，例如“连接”，可以是固定连接，也可以是可拆卸连接，或一体地连接；可以是机械连接，也可以是电连接；可以是直接相连，也可以通过中间媒介间接相连，可以是两个元件内部的连通。对于本领域的普通技术人员而言，可以具体情况理解上述术语在本实用新型中的具体含义。

[0019] 本实用新型所采用的部件均为通用标准件或本领域技术人员知晓的部件，其结构和原理都为本技术人员均可通过技术手册得知或通过常规实验方法获知。

[0020] 请参阅图1-3，一种安装稳定性高的马达座，包括安装座1，安装座1的顶部且位于马达本体2的下方固定连接有限位座12，限位座12的顶部开设有与马达本体2配合使用的通孔，限位座12的顶部固定连接有防护柱13，防护柱13的顶部固定连接有挡板14，安装座1顶部的两侧均固定连接有连接座17，连接座17的顶部开设有第二螺纹孔，安装座1的顶部设置有马达本体2，安装座1顶部的两侧均固定连接有连接柱3，连接柱3一侧的顶部开设有滑槽15，缓冲板9的两侧均固定连接有滑块16，滑块16的一侧延伸至滑槽15的内腔，两个连接柱3的顶部固定连接有顶板4，顶板4底部的两侧均固定连接有套管5，套管5内腔顶部的两侧均固定连接有弹簧6，两个弹簧6的底部固定连接有垫块7，垫块7的底部固定连接有支柱8，支

柱8的底部延伸至套管5的外部，支柱8的底部固定连接有缓冲板9，缓冲板9的底部与马达本体2的顶部接触，安装座1底部的两侧均开设有第一螺纹孔10，第一螺纹孔10的内腔螺纹连接有螺钉11，螺钉11的顶部延伸至安装座1的上方并与连接柱3的底部螺纹连接，通过设置限位座12，能够对马达本体2进行限位，从而保证了马达本体2的稳定性，通过设置防护柱13和挡板14，能够对马达本体2起到防护作用，避免马达本体2受到外界碰撞导致损坏的问题，通过设置滑槽15和滑块16，能够对缓冲板9起到限位作用，提高了缓冲板9的稳定性，通过设置连接座17，能够对安装座1进行安装和固定，通过安装座1、马达本体2、连接柱3、顶板4、套管5、弹簧6、垫块7、支柱8、缓冲板9、第一螺纹孔10和螺钉11的配合使用，能够有效的解决传统马达安装过程中稳定性较差的问题，能够有效的实现马达的减震功能，减少震动、噪音产生，马达运行更加流畅，提高其使用寿命。

[0021] 使用时，使用者将马达本体2安装至限位座12的上方，将输出轴通过通孔延伸至安装座1的下方，使用者将螺钉11通过第一螺纹孔10与连接柱3进行连接，从而实现固定马达本体2的目的，马达本体2顶部的缓冲板9对其进行压缩，在马达本体2进行运动时，能够有效的提高抗震能力，保证马达本体2的使用寿命。

[0022] 尽管已经示出和描述了本实用新型的实施例，对于本领域的普通技术人员而言，可以理解在不脱离本实用新型的原理和精神的情况下可以对这些实施例进行多种变化、修改、替换和变型，本实用新型的范围由所附权利要求及其等同物限定。

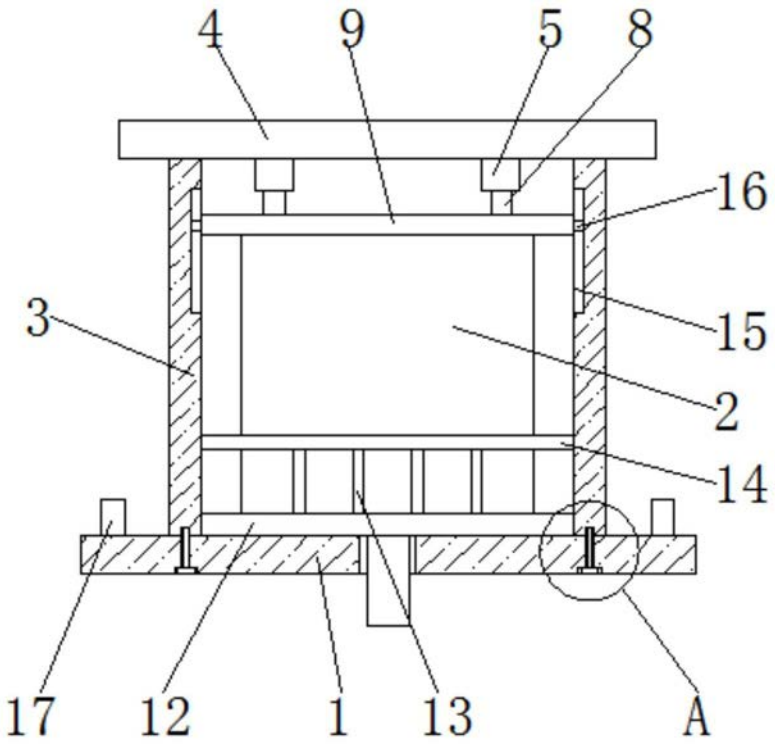

图1

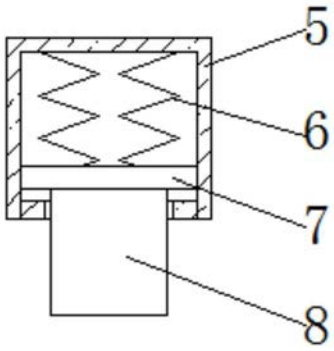

图2

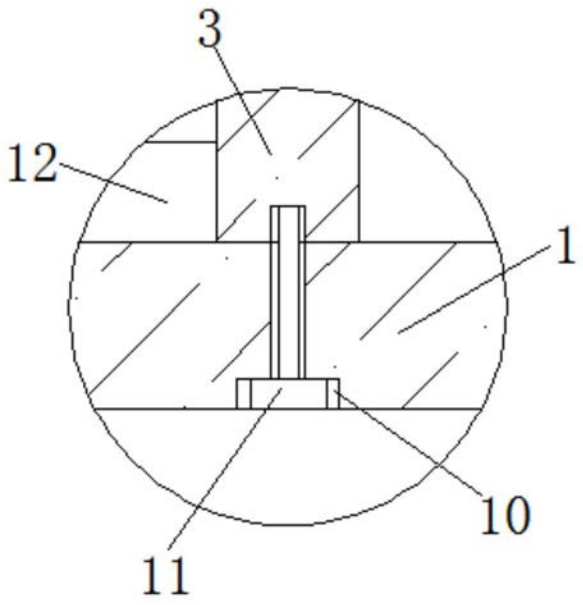

图3