【公報種別】特許法第１７条の２の規定による補正の掲載
【部門区分】第５部門第２区分
【発行日】平成25年5月16日(2013.5.16)

【公開番号】特開2011-237003(P2011-237003A)
【公開日】平成23年11月24日(2011.11.24)
【年通号数】公開・登録公報2011-047
【出願番号】特願2010-110558(P2010-110558)
【国際特許分類】
Ｆ１６Ｈ　3/66　(2006.01)
Ｆ１６Ｈ　3/62　(2006.01)
Ｆ１６Ｈ　3/093　(2006.01)
【ＦＩ】
Ｆ１６Ｈ　3/66　Ａ
Ｆ１６Ｈ　3/62　Ｚ
Ｆ１６Ｈ　3/093

【手続補正書】
【提出日】平成25年4月2日(2013.4.2)
【手続補正１】
【補正対象書類名】図面
【補正対象項目名】図５
【補正方法】変更
【補正の内容】

【図５】

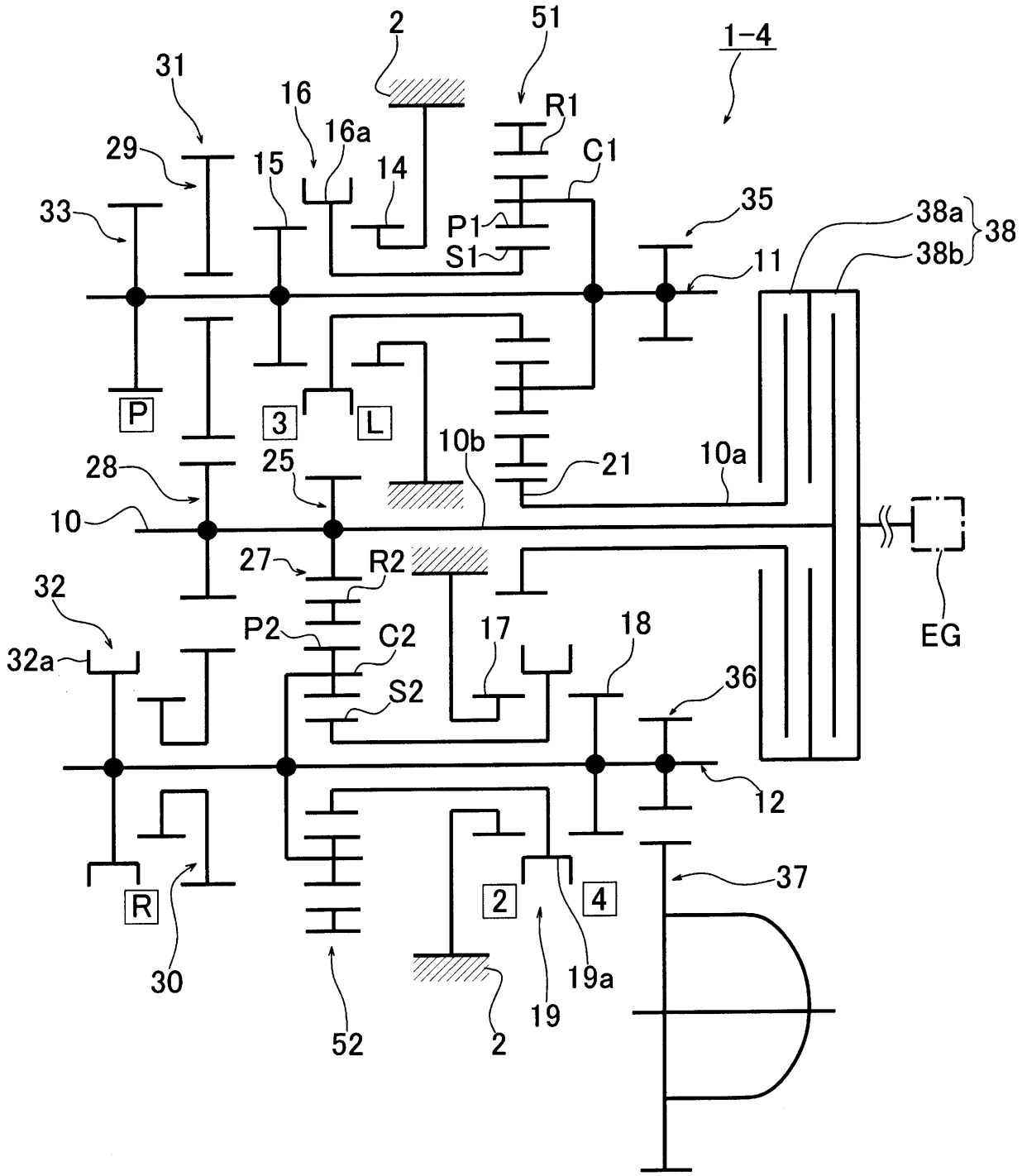
2
51
1-4
31
16
R1
16a
29
15
14
C1
33
35
38a
38
P1
S1
38b
11
P
3
L
10b
21
10a
28
25
10
27
R2
32
P2
C2
17
18
EG
32a
S2
36
12
R
37
2
4
30
19a
52
2
19