(19)国家知识产权局

(12)实用新型专利

(10)授权公告号 CN 219191526 U
(45)授权公告日 2023.06.16

(21)申请号 202222362721.X
(22)申请日 2022.09.06
(73)专利权人 福建鑫东亮材料科技有限公司
地址 362200 福建省泉州市晋江市罗山街道世纪大道南段3001号三创园C101
(72)发明人 曾佳乐 陈远军
(74)专利代理机构 泉州凡硕知识产权代理有限公司 35257
专利代理师 周婷
(51)Int.Cl.
B32B 9/02(2006.01)
B32B 9/04(2006.01)
B32B 3/08(2006.01)
B32B 5/10(2006.01)
B32B 33/00(2006.01)
D04B 1/00(2006.01)

权利要求书1页 说明书3页 附图2页

(54)实用新型名称

一种耐磨性高的针织布

(57)摘要

本实用新型公开了一种耐磨性高的针织布，包括针织层，针织层由多个纬线、多个第一加固线、多个第二加固线、多个第三加固线、多个第四加固线、多个第一连接线和多个第二连接线编织而成，多个纬线按顺序弯曲成线圈，相互穿套，多个线圈均分为圈干和延展线，多个相邻的延展线均组合成圈尾；本实用新型通过沿经线方向设置第一加固线、第二加固线、第三加固线和第四加固线对纬线进行加固，在纬线的设置下，这些线可被视为分为小段，既耐磨损，同时即使在勾破的情况下，由于被分为小段也不会导致纱线整个断裂，且在边缘易磨损的地方，即实际应用中领口袖口等地方，包裹了防卷边层，既可以起到防卷边的作用，同时也基本不影响舒适感。

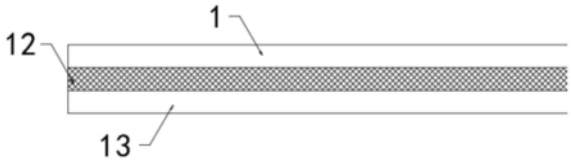

CN 219191526 U

1.一种耐磨性高的针织布，包括针织层(1)，其特征在于：所述针织层(1)由多个纬线(2)、多个第一加固线(3)、多个第二加固线(4)、多个第三加固线(5)、多个第四加固线(6)、多个第一连接线(7)和多个第二连接线(8)编织而成，多个所述纬线(2)按顺序弯曲成线圈，相互穿套，多个所述线圈均分为圈干(9)和延展线，多个相邻的所述延展线均组合成圈尾(10)。

2.根据权利要求1所述的一种耐磨性高的针织布，其特征在于：位于同一经度的多个所述线圈的圈干(9)均穿插连接有对应的第一加固线(3)和第二加固线(4)，多个所述第一加固线(3)和多个第二加固线(4)均沿蛇型穿插，且多个所述第一加固线(3)的穿插方向和多个第二加固线(4)的穿插方向相反。

3.根据权利要求1所述的一种耐磨性高的针织布，其特征在于：位于同一经度的多个所述线圈的圈尾(10)均穿插连接有对应的第三加固线(5)和第四加固线(6)，多个所述第三加固线(5)和多个第四加固线(6)均沿蛇型穿插，且多个所述第三加固线(5)的穿插方向和多个第四加固线(6)的穿插方向相反。

4.根据权利要求1所述的一种耐磨性高的针织布，其特征在于：部分位于同一经度的所述第一加固线(3)和对应的第二加固线(4)均在穿插处留有加固圈(11)，留有加固圈(11)的多个所述第一加固线(3)和多个第二加固线(4)与不留加固圈(11)的多个第一加固线(3)和多个第二加固线(4)相间分布，且分布比例为二比一。

5.根据权利要求4所述的一种耐磨性高的针织布，其特征在于：位于相邻经度的多个加固圈(11)均穿插连接有第一连接线(7)和第二连接线(8)，多个所述第一连接线(7)和第二连接线(8)均沿蛇型穿插。

6.根据权利要求1所述的一种耐磨性高的针织布，其特征在于：多个所述第一连接线(7)和多个第二连接线(8)位置相对应，多个所述第一连接线(7)和多个第二连接线(8)分别位于多个纬线(2)的两侧。

7.根据权利要求1所述的一种耐磨性高的针织布，其特征在于：所述针织层(1)的内侧粘合有纯棉层(12)，所述纯棉层(12)的内部粘合有羊毛层(13)。

一种耐磨性高的针织布

技术领域

[0001] 本实用新型属于布料技术领域，特别涉及一种耐磨性高的针织布。

背景技术

[0002] 针织布即是利用织针将纱线弯曲成圈并相互串套而形成的织物，分经编针织布和纬编针织布，针织面料具有质地柔软、吸湿透气、排汗保暖等特性，大多具有优良的弹性与延伸性，相对梭织布它具有产量高，适合小批量生产的特点，针织服饰穿着舒适、贴身和体、无拘紧感、能充分体现人体曲线；

[0003] 但针织制品在使用中仍有一些缺陷：

[0004] 1、由于纱线的耐磨损性能较低，导致针织制品在长时间穿着后容易磨损，纱线一旦断裂会导致整个针织布逐渐崩塌，并且由于现在洗衣通常都是采用机洗，且往往采用混洗，针织制品和衣物上的纽扣或其他硬物等一起混洗，很容易被勾破；

[0005] 2、针织面料质地柔软，具有优良的弹性与延伸性，这是优点的同时，也决定了针织面料易变形，需要在保留弹性和延伸性的优点下，尽可能解决易变形的问题。

[0006] 因此，发明一种耐磨性高的针织布来解决上述问题很有必要。

实用新型内容

[0007] 针对上述问题，本实用新型提供了一种耐磨性高的针织布，以解决上述背景技术中提出的问题。

[0008] 为实现上述目的，本实用新型提供如下技术方案：一种耐磨性高的针织布，包括针织层，所述针织层由多个纬线、多个第一加固线、多个第二加固线、多个第三加固线、多个第四加固线、多个第一连接线和多个第二连接线编织而成，多个所述纬线按顺序弯曲成线圈，相互穿套，多个所述线圈均分为圈干和延展线，多个相邻的所述延展线均组合成圈尾。

[0009] 优选的，位于同一经度的多个所述线圈的圈干均穿插连接有对应的第一加固线和第二加固线，多个所述第一加固线和多个第二加固线均沿蛇型穿插，且多个所述第一加固线的穿插方向和多个第二加固线的穿插方向相反。

[0010] 优选的，位于同一经度的多个所述线圈的圈尾均穿插连接有对应的第三加固线和第四加固线，多个所述第三加固线和多个第四加固线均沿蛇型穿插，且多个所述第三加固线的穿插方向和多个第四加固线的穿插方向相反。

[0011] 优选的，部分位于同一经度的所述第一加固线和对应的第二加固线均在穿插处留有加固圈，留有加固圈的多个所述第一加固线和多个第二加固线与不留加固圈的多个第一加固线和多个第二加固线相间分布，且分布比例为二比一。

[0012] 优选的，位于相邻经度的多个加固圈均穿插连接有第一连接线和第二连接线，多个所述第一连接线和第二连接线均沿蛇型穿插。

[0013] 优选的，多个所述第一连接线和多个第二连接线位置相对应，多个所述第一连接线和多个第二连接线分别位于多个纬线的两侧。

[0014] 优选的，所述针织层的内侧粘合有纯棉层，所述纯棉层的内部粘合有羊毛层。

[0015] 本实用新型的技术效果和优点：

[0016] 1、本实用新型通过沿经线方向设置第一加固线、第二加固线、第三加固线和第四加固线对纬线进行加固，在纬线的设置下，这些线可被视为分为小段，既耐磨损，同时即使在勾破的情况下，由于被分为小段也不会导致纱线整个断裂；

[0017] 2、本实用新型因为第一加固线、第二加固线、第三加固线和第四加固线均沿经线方向设置，因此基本不影响针织层的弹性和延伸性，同时由于带加固圈穿插第一连接线、第二连接线的经线路径与不带加固圈的经线路径相间分布，一定程度上给针织层定了型，并且内衬部分也选了具备弹性和保暖功能的纯棉层和羊毛层，舒适又挡风。

[0018] 本实用新型的其它特征和优点将在随后的说明书中阐述，并且，部分地从说明书中变得显而易见，或者通过实施本实用新型而了解。本实用新型的目的和其他优点可通过在说明书和附图中所指出的结构来实现和获得。

附图说明

[0019] 为了更清楚地说明本实用新型实施例或现有技术中的技术方案，下面将对实施例或现有技术描述中所需要使用的附图作一简单地介绍，显而易见地，下面描述中的附图是本实用新型的一些实施例，对于本领域普通技术人员来讲，在不付出创造性劳动的前提下，还可以根据这些附图获得其他的附图。

[0020] 图1是本实用新型的整体结构示意图；

[0021] 图2是本实用新型中第一加固线和第二加固线部分结构示意图；

[0022] 图3是本实用新型中加固圈部分结构示意图。

[0023] 图中：1、针织层；2、纬线；3、第一加固线；4、第二加固线；5、第三加固线；6、第四加固线；7、第一连接线；8、第二连接线；9、圈干；10、圈尾；11、加固圈；12、纯棉层；13、羊毛层。

具体实施方式

[0024] 为使本实用新型实施例的目的、技术方案和优点更加清楚，下面将结合本实用新型实施例中的附图，对本实用新型实施例中的技术方案进行清楚、完整地说明，显然，所描述的实施例是本实用新型一部分实施例，而不是全部的实施例。基于本实用新型中的实施例，本领域普通技术人员在没有做出创造性劳动前提下所获得的所有其他实施例，都属于本实用新型保护的范围。

[0025] 本实用新型提供了如图1-3所示的一种耐磨性高的针织布，包括针织层1，针织层1由多个纬线2、多个第一加固线3、多个第二加固线4、多个第三加固线5、多个第四加固线6、多个第一连接线7和多个第二连接线8编织而成，多个纬线2按顺序弯曲成线圈，相互穿套，多个线圈均分为圈干9和延展线，多个相邻的延展线均组合成圈尾10。

[0026] 参照说明书附图1-3，位于同一经度的多个线圈的圈干9均穿插连接有对应的第一加固线3和第二加固线4，多个第一加固线3和多个第二加固线4均沿蛇型穿插，且多个第一加固线3的穿插方向和多个第二加固线4的穿插方向相反，即第一加固线3的峰谷和峰顶和第二加固线4的峰谷和峰顶相反，实际使用中，第一加固线3和第二加固线4可被认为被纬线2分割成独立的小段。

[0027] 参照说明书附图1-3，位于同一经度的多个线圈的圈尾10均穿插连接有对应的第三加固线5和第四加固线6，多个第三加固线5和多个第四加固线6均沿蛇型穿插，且多个第三加固线5的穿插方向和多个第四加固线6的穿插方向相反，即第三加固线5的峰谷和峰顶和第四加固线6的峰谷和峰顶相反，实际使用中，第三加固线5和第四加固线6可被认为被纬线2分割成独立的小段。

[0028] 参照说明书附图1-3，部分位于同一经度的第一加固线3和对应的第二加固线4均在穿插处留有加固圈11，留有加固圈11的多个第一加固线3和多个第二加固线4与不留加固圈11的多个第一加固线3和多个第二加固线4相间分布，且分布比例为二比一，位于相邻经度的多个加固圈11均穿插连接有第一连接线7和第二连接线8，多个第一连接线7和第二连接线8均沿蛇型穿插，多个第一连接线7和多个第二连接线8位置相对应，多个第一连接线7和多个第二连接线8分别位于多个纬线2的两侧，带加固圈11穿插第一连接线7、第二连接线8的经线路径一定程度上使得针织层1不容易变形，不带加固圈11的经线路径方便针织层1延伸，不影响弹性。

[0029] 参照说明书附图1-3，针织层1的内侧粘合有纯棉层12，纯棉层12的内部粘合有羊毛层13，采用兼具弹性和舒适性的纯棉层12和羊毛层13作为内衬，可以解决针织布贴身舒适性以及部分针织布不挡风的问题，便于保暖。

[0030] 本实用新型工作原理：本实用新型通过沿经线方向设置第一加固线3、第二加固线4、第三加固线5和第四加固线6对纬线2进行加固，在纬线2的设置下，这些线段可被视为分为小段，既耐磨损，同时即使在勾破的情况下，因为被分成小段，也不会导致纱线整个断裂，因为第一加固线3、第二加固线4、第三加固线5和第四加固线6均沿经线方向设置，因此基本不影响针织层1的弹性和延伸性，同时由于带加固圈11穿插第一连接线7、第二连接线8的经线路径与不带加固圈11的经线路径相间分布，一定程度上给针织层1定了型，并且内衬部分也选了具备弹性和保暖功能的纯棉层12和羊毛层13，舒适又挡风。

[0031] 尽管参照前述实施例对本实用新型进行了详细的说明，本领域的普通技术人员应当理解：其依然可以对前述各实施例所记载的技术方案进行修改，或者对其中部分技术特征进行等同替换；而这些修改或者替换，并不使相应技术方案的本质脱离本实用新型各实施例技术方案的精神和范围。

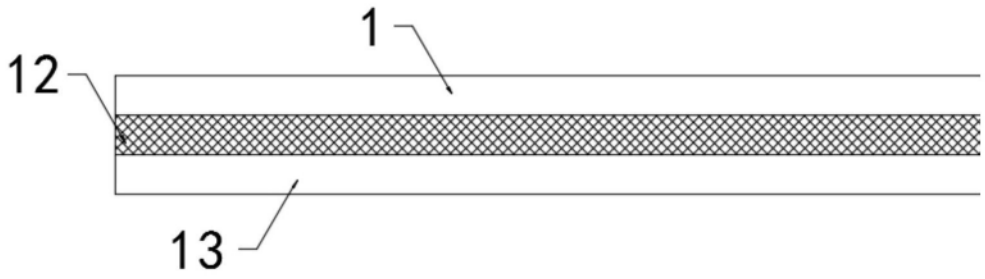

图1

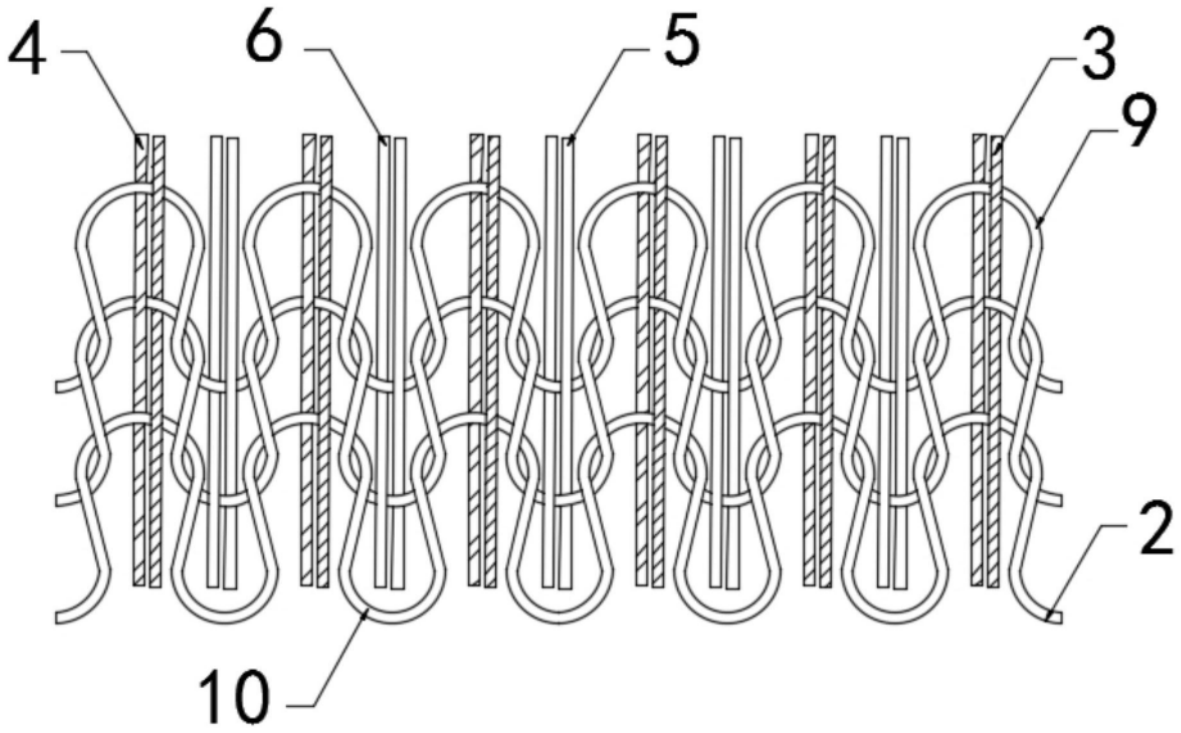

图2

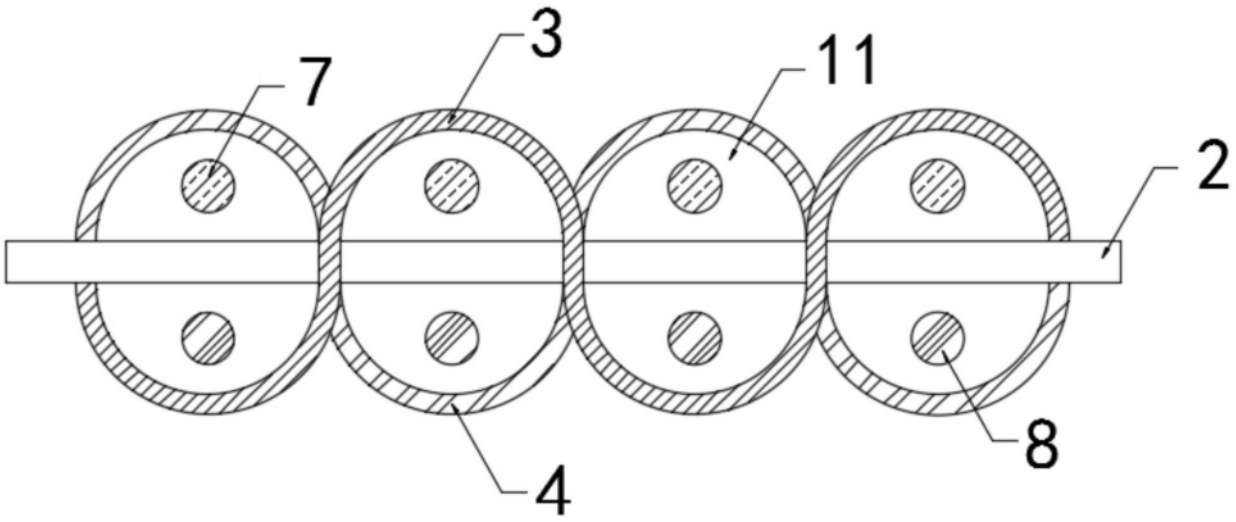

图3