(19)国家知识产权局

(12)实用新型专利

(10)授权公告号 CN 217153614 U
(45)授权公告日 2022.08.09

(21)申请号 202220895950.5

(22)申请日 2022.04.14

(73)专利权人 中铁建电气化局集团南方工程有限公司
地址 430074 湖北省武汉市东湖开发区佳园路17号

(72)发明人 谢莫若 汤波 刘谔 毕丰 苏宏波 贺金业 陈军军 郭文圣 黄佳宽 鄢子淇 黄俊茗

(74)专利代理机构 武汉楚天专利事务所 42113
专利代理师 邹舟

(51)Int.Cl.
F16M 11/04(2006.01)
B61L 23/00(2006.01)

权利要求书1页 说明书2页 附图2页

(54)实用新型名称

一种紧急停车按钮安装支架

(57)摘要

本实用新型提供一种紧急停车按钮安装支架，包括底座和设置在底座上的立柱主体，所述立柱主体的上部侧面开设有安装孔，所述立柱主体上部内腔中设置有按钮安装架，紧急停车按钮通过安装孔固定在按钮安装架上，所述底座的中部开设有穿线孔，用于穿过紧急停车按钮配线的电缆。本实用新型结构简单，设计合理，使用方便，用于在高架桥车站安装紧急停车按钮，便于拆装、低成本、安全性高，达到节省人力和物力成本的目的。

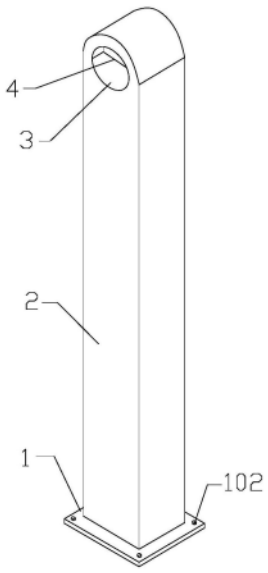

CN 217153614 U

1.一种紧急停车按钮安装支架,其特征在于:包括底座(1)和设置在底座(1)上的立柱主体(2),所述立柱主体(2)的上部侧面开设有安装孔(3),所述立柱主体(2)上部内腔中设置有按钮安装架(4),紧急停车按钮通过安装孔(3)固定在按钮安装架(4)上,所述底座(1)的中部开设有穿线孔(101),用于穿过紧急停车按钮配线的电缆。

2.根据权利要求1所述的紧急停车按钮安装支架,其特征在于:所述按钮安装架(4)呈工字型,包括两侧的焊接板(401)和连接两侧焊接板的横杆(402),所述横杆(402)上开设有两个用于安装紧急停车按钮的固定孔(403)。

3.根据权利要求2所述的紧急停车按钮安装支架,其特征在于:所述立柱主体(2)由一体成型的下部长方体和上部半圆柱筒组成,所述立柱主体(2)内部中空,所述按钮安装架(4)焊接在立柱主体(2)的内部。

4.根据权利要求1所述的紧急停车按钮安装支架,其特征在于:所述底座(1)的四角处开设有螺孔(102),通过螺栓将底座(1)与地面进行固定。

5.根据权利要求1所述的紧急停车按钮安装支架,其特征在于:所述安装孔(3)为圆形,与紧急停车按钮的大小适配。

一种紧急停车按钮安装支架

技术领域

[0001] 本实用新型涉及地铁信号设备安装技术领域，具体是一种紧急停车按钮安装支架。

背景技术

[0002] 紧急停车按钮一般安装在地铁等一些轨道交通车站的每侧站台，主要是在紧急情况下，比如发生人员掉下站台等危及乘客安全的突发事件时，可以通过按压站台上任意位置的紧急停车按钮禁止列车进入站台或者禁止停在站台上的列车进入区间等等，在一些高架上无法以传统方式安装紧急停车按钮，而且现有紧急停车按钮箱的紧急停车按钮存在拆装不便、结构复杂、成本高的缺陷。

实用新型内容

[0003] 针对上述现有技术的不足，本实用新型提供一种紧急停车按钮安装支架，其结构简单，可拆卸安装，不仅稳固可靠，还可根据实际需求调整安装位置，使用方便。

[0004] 本实用新型提供的技术方案：一种紧急停车按钮安装支架，包括底座和设置在底座上的立柱主体，所述立柱主体的上部侧面开设有安装孔，所述立柱主体上部内腔中设置有按钮安装架，紧急停车按钮通过安装孔固定在按钮安装架上，所述底座的中部开设有穿线孔，用于穿过紧急停车按钮配线的电缆。

[0005] 进一步的，所述按钮安装架呈工字型，包括两侧的焊接板和连接两侧焊接板的横杆，所述横杆上开设有两个用于安装紧急停车按钮的固定孔。

[0006] 进一步的，所述立柱主体由一体成型的下部长方体和上部半圆柱筒组成，所述立柱主体内部中空，所述按钮安装架焊接在立柱主体的内部。

[0007] 进一步的，所述底座的四角处开设有螺孔，通过螺栓将底座与地面进行固定。

[0008] 进一步的，所述安装孔为圆形，与紧急停车按钮的大小适配。

[0009] 本实用新型结构简单，便于安装，实用性强，只要确定紧急停车按钮的位置，就可以直接安装，用于在高架桥车站安装紧急停车按钮，便于拆装、低成本、安全性高，达到节省人力和物力成本的目的，提高了施工效率。

附图说明

[0010] 图1是本实用新型的结构示意图；

[0011] 图2是本实用新型的按钮安装架的结构示意图；

[0012] 图3是本实用新型的底座的结构示意图；

[0013] 图中：1—底座，101—穿线孔，102—螺孔，2—立柱主体，3—安装孔，4—按钮安装架，401—焊接板，402—横杆，403—固定孔。

具体实施方式

[0014] 下面将结合本实用新型实施例中的附图，对本实用新型实施例中的技术方案进行清楚、完整地描述，显然，所描述的实施例仅仅是本实用新型一部分实施例，而不是全部的实施例。基于本实用新型中的实施例，本领域普通技术人员在没有做出创造性劳动前提下所获得的所有其他实施例，都属于本实用新型保护的范围。

[0015] 在本实用新型的描述中，需要说明的是，术语“上”、“下”、“内”、“外”“顶/底端”等指示的方位或位置关系为基于附图所示的方位或位置关系，仅是为了便于描述本实用新型和简化描述，而不是指示或暗示所指的装置或元件必须具有特定的方位、以特定的方位构造和操作，因此不能理解为对本实用新型的限制。

[0016] 在本实用新型的描述中，需要说明的是，除非另有明确的规定和限定，术语“安装”、“设置有”、“套设/接”、“连接”等，应做广义理解，例如“连接”，可以是固定连接，也可以是可拆卸连接，或一体地连接；可以是机械连接，也可以是电连接；可以是直接相连，也可以通过中间媒介间接相连，可以是两个元件内部的连通。对于本领域的普通技术人员而言，可以具体情况理解上述术语在本实用新型中的具体含义。

[0017] 实施例1

[0018] 如图1-3所示的紧急停车按钮安装支架包括底座1和设置在底座1上的立柱主体2，所述立柱主体2的上部侧面开设有安装孔3，所述立柱主体2上部内腔中设置有按钮安装架4，紧急停车按钮通过安装孔3固定在按钮安装架4上，所述底座1的中部开设有穿线孔101，用于穿过紧急停车按钮配线的电缆。

[0019] 所述按钮安装架4呈工字型，包括两侧的焊接板401和连接两侧焊接板的横杆402，所述横杆402上开设有两个用于安装紧急停车按钮的固定孔403。

[0020] 所述立柱主体2由一体成型的下部长方体和上部半圆柱筒组成，所述立柱主体2内部中空，所述按钮安装架4焊接在立柱主体2的内部。

[0021] 所述立柱主体与底座一体成型，底座为矩形，所述底座1的四角处开设有螺孔102，通过螺栓将底座1与地面进行固定。

[0022] 所述安装孔3为圆形，与紧急停车按钮的大小适配，所述穿线孔101为圆形。

[0023] 上部半圆柱筒的横截面与立柱下部长方体的横截面吻合，与前面的圆形安装孔对应，安装孔的大小与紧急停车按钮的大小吻合，设计合理，外形美观。

[0024] 实施例2

[0025] 与实施例1不同在于，所述立柱主体2为整个长方体形。

[0026] 本实用新型具体使用时，首先确定紧急停车按钮的位置，由于按钮支架本身是一个整体，确定位置之后直接将底座通过螺栓固定在地面即可，最后在安装紧急停车按钮于安装孔处。

[0027] 以上所述仅为本实用新型的具体实施方案的详细描述，并不以此限制本实用新型，凡在本实用新型的设计思路上所作的任何修改，等同替换和改进等，均应包含在本实用新型的保护范围之内。

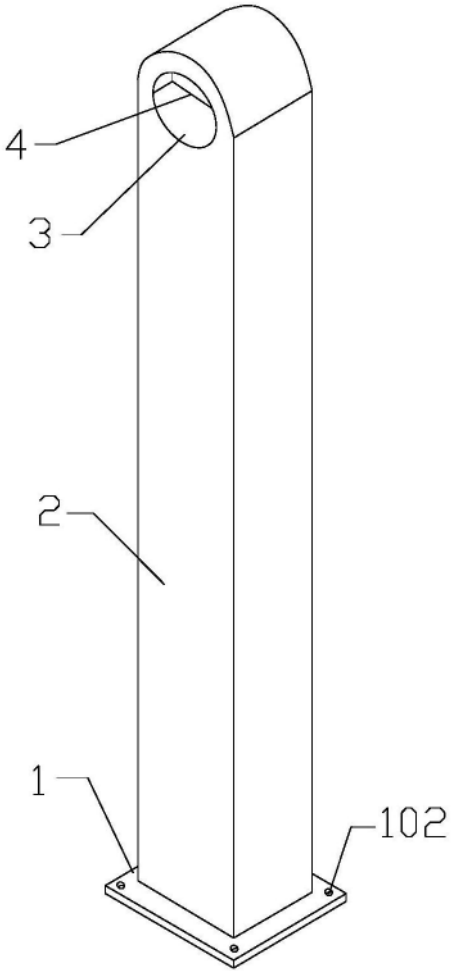

图1

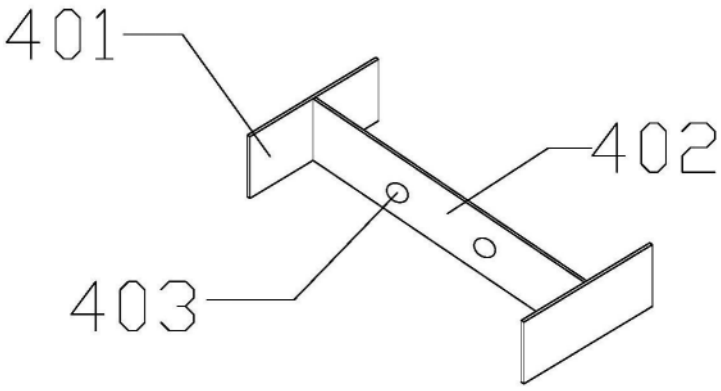

图2

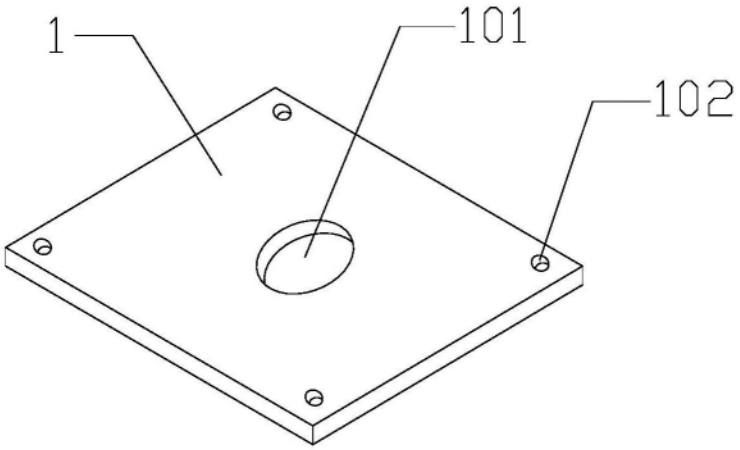

图3