(19)中华人民共和国国家知识产权局

(12)实用新型专利

(10)授权公告号 CN 209058704 U
(45)授权公告日 2019.07.05

(21)申请号 201820316092.8

(22)申请日 2018.03.07

(73)专利权人 福建省德化县宏达陶瓷有限公司
地址 362500 福建省泉州市德化县浔中镇城后工业区

(72)发明人 吴洁清

(74)专利代理机构 北京权智天下知识产权代理事务所(普通合伙) 11638
代理人 刘玉欣

(51)Int.Cl.
A47G 23/06(2006.01)

权利要求书1页 说明书3页 附图2页

(54)实用新型名称

一种便携式陶瓷茶具托盘

(57)摘要

本实用新型公开了一种便携式陶瓷茶具托盘,包括主体,所述主体表面两侧设有挡壁,且所述挡壁与主体通过强力胶粘接,所述主体表面中间位置设有排水网格,所述排水网格与主体活动连接,所述排水网格前端设有茶杯放置凹槽,所述茶杯放置凹槽嵌入设置在主体中,所述排水网格上端设有茶壶托盘,所述茶壶托盘与主体活动连接,该种新型陶瓷茶具托盘烧制方法比较简单,烧制材料比较普遍,大大降低了烧制成本,采用了新型烧制方法,增强了整体的耐磨损性和抗腐蚀性,降低了整体体积和质量,结构设计比较新颖,功能比较丰富,茶叶储藏盒能够放置所需的茶叶,增大了出行者的使用空间,手提握把能够将托盘整体提起,增加了托盘的便携性。

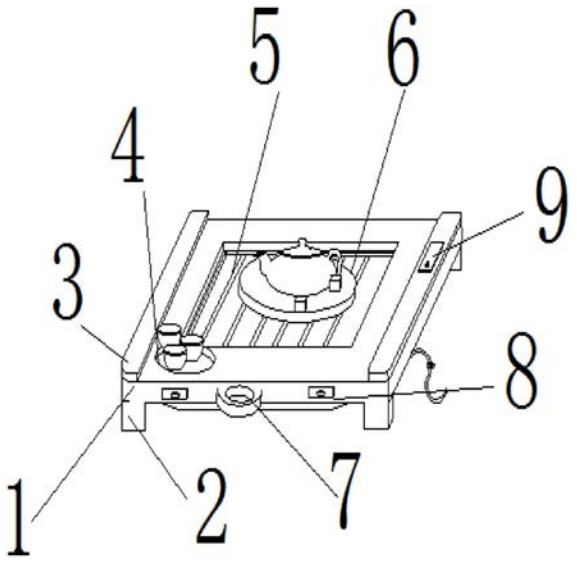

CN 209058704 U

1.一种便携式陶瓷茶具托盘，包括主体(1)，其特征在于：所述主体(1)表面两侧设有挡壁(3)，且所述挡壁(3)与主体(1)通过强力胶粘合，所述主体(1)表面中间位置设有排水网格(5)，且所述排水网格(5)与主体(1)活动连接，所述主体(1)的表面左下侧设有茶杯放置凹槽(4)，且所述茶杯放置凹槽(4)开孔于主体(1)，所述排水网格(5)中间位置设有茶壶托盘(6)，且所述茶壶托盘(6)与主体(1)活动连接，所述主体(1)前端中间位置设有手提握把(7)，且所述手提握把(7)与主体(1)固定连接，所述手提握把(7)两侧设有茶叶储藏盒(8)，且所述茶叶储藏盒(8)与主体(1)活动连接，所述主体(1)内部中间位置下端设有转轴(13)，所述转轴(13)嵌入设置在主体(1)中，所述主体(1)内部底端设有接水托盘(10)，且所述接水托盘(10)与主体(1)内部紧密贴合，所述接水托盘(10)左上端设有导轨(12)，且所述导轨(12)与接水托盘(10)固定连接，所述接水托盘(10)右端设有排水接口(14)，且所述排水接口(14)嵌入设置在接水托盘(10)中，所述排水接口(14)下端设有排水软管(15)，且所述排水软管(15)与排水接口(14)固定连接，所述茶壶托盘(6)表面中间位置设有排水孔(18)，且所述排水孔(18)开孔于茶壶托盘(6)，所述排水孔(18)四周设有茶壶固定块(17)，且所述茶壶固定块(17)与茶壶托盘(6)固定连接。

2.根据权利要求1所述的一种便携式陶瓷茶具托盘，其特征在于：所述主体(1)下端四周设有支撑角(2)，且所述支撑角(2)与主体(1)通过强力胶粘合。

3.根据权利要求1所述的一种便携式陶瓷茶具托盘，其特征在于：所述右端挡壁(3)上端设有工具放置盒(9)，且所述工具放置盒(9)与挡壁(3)固定连接。

4.根据权利要求1所述的一种便携式陶瓷茶具托盘，其特征在于：排水软管(15)外壁设有控制开关(11)，且所述控制开关(11)贯穿于排水软管(15)。

5.根据权利要求1所述的一种便携式陶瓷茶具托盘，其特征在于：所述转轴(13)左右两侧设有防水密封圈(16)，且所述防水密封圈(16)与转轴(13)紧密贴合。

一种便携式陶瓷茶具托盘

技术领域

[0001] 本实用新型涉及茶具托盘技术领域，具体为一种便携式陶瓷茶具托盘。

背景技术

[0002] 中国茶艺经过几千年的发展已成为一门精湛的技艺和文化，在茶艺活动中讲究精茶、真水、活火、妙器，茶具在茶艺活动中占有很重要的位置，正所谓美食配美器，作为茶的祖国，自热茶类繁多，不同的茶类使用不同的茶具，因此，茶具琳琅满目，数不胜数，茶文化乃中国传统文化之重要组成部分，茶具又是茶饮文化的重要组成部分，茶文化的发展带动了茶具的发展，不同时期的茶具烙上了不同时代的印记，使得茶具呈现出不同的特点，茶具的材质、品种、造型和式样的演变，与时代特征、民族风俗以及审美情趣有着密切的关系，无论粗糙、精致，在某种程度上，茶具从一个侧面反映了一个时代的文化，茶具的产生与发展，并不是一帆风顺的，它走过了一条极其曲折漫长的道路。

[0003] 但现有的用于一种陶瓷茶具托盘成本比较高，烧制比较困难，结构设计比较简单，功能比较单一，缺陷比较多，茶具放置区内比较容易积聚茶水、废水及细碎茶渣等，不容易清除，容易滋生病菌，而且整体体积比较大，重量比较重，不便于携带，目前市场上流通的陶瓷茶具托盘基本都是使用普通瓷器，普通瓷器材质属于易碎材质，比较容易损坏，安全系数比较低，现有大多的陶瓷茶具托盘排水系统不够完善，设计不够新颖，茶具摆放位置比较混乱，影响饮茶者的心情，不利于产品在市场上的流通。

[0004] 所以，如何设计一种便携式陶瓷茶具托盘，成为我们当前要解决的问题。

实用新型内容

[0005] 本实用新型的目的在于一种便携式陶瓷茶具托盘，以解决上述背景技术中提出的成本比较高，烧制比较困难，结构设计比较简单，功能比较单一，缺陷比较多，茶具放置区内比较容易积聚茶水、废水及细碎茶渣等，不容易清除，容易滋生病菌，而且整体体积比较大，重量比较重，不便于携等问题。

[0006] 为实现上述目的，本实用新型提供如下技术方案：一种便携式陶瓷茶具托盘，包括主体，所述主体表面两侧设有挡壁，且所述挡壁与主体通过强力胶粘合，所述主体表面中间位置设有排水网格，且所述排水网格与主体活动连接，所述主体的表面左下侧设有茶杯放置凹槽，且所述茶杯放置凹槽开孔于主体，所述排水网格中间位置设有茶壶托盘，且所述茶壶托盘与主体活动连接，所述主体前端中间位置设有手提握把，且所述手提握把与主体固定连接，所述手提握把两侧设有茶叶储藏盒，且所述茶叶储藏盒与主体活动连接，所述主体内部中间位置下端设有转轴，所述转轴嵌入设置在主体中，所述主体内部底端设有接水托盘，且所述接水托盘与主体内部紧密贴合，所述接水托盘左上端设有导轨，且所述导轨与接水托盘固定连接，所述接水托盘右端设有排水接口，且所述排水接口嵌入设置在接水托盘中，所述排水接口下端设有排水软管，且所述排水软管与排水接口固定连接，所述茶壶托盘表面中间位置设有排水孔，且所述排水孔开孔于茶壶托盘，所述排水孔四周设有茶壶固定

块，且所述茶壶固定块与茶壶托盘固定连接。

[0007] 进一步的，所述主体下端四周设有支撑角，且所述支撑角与主体通过强力胶粘接。

[0008] 进一步的，所述右端挡壁上端设有工具放置盒，且所述工具放置盒与挡壁固定连接。

[0009] 进一步的，排水软管外壁设有控制开关，且所述控制开关贯穿于排水软管。

[0010] 进一步的，所述转轴左右两侧设有防水密封圈，且所述防水密封圈与转轴紧密贴合。

[0011] 与现有技术相比，本实用新型的有益效果是：该种便携式陶瓷茶具托盘烧制方法比较简单，烧制材料比较普遍，大大降低了烧制成本，采用了新型烧制方法，增强了整体的耐磨损性和抗腐蚀性，降低了整体体积和质量，结构设计比较新颖，功能比较丰富，茶叶储藏盒能够放置所需的茶叶，增大了出行者的使用空间，手提握把能够将托盘整体提起，增加了托盘的便携性，茶杯放置凹槽既增加了托盘的整体美观度，又降低了茶杯损坏的风险，增加了使用的安全性，控制开关能够控制排水的时间和速度，保护了托盘周围的环境卫生，也降低了废水未排出耳滋生细菌的风险。

附图说明

[0012] 图1是本实用新型的陶瓷茶具托盘整体结构示意图；

[0013] 图2是本实用新型的陶瓷茶具托盘局部结构示意图；

[0014] 图3是本实用新型的陶瓷茶具茶壶托盘局部结构示意图；

[0015] 图中：1-主体；2-支撑脚；3-挡壁；4-茶杯放置凹槽；5-排水网格；6-茶壶托盘；7-手提握把；8-茶叶储藏盒；9-工具放置盒；10- 接水托盘；11-控制开关；12-导轨；13-转轴；14-排水接口；15-排水软管；16-防水密封圈；17-排水孔；18-茶壶固定块。

具体实施方式

[0016] 下面将结合本实用新型实施例中的附图，对本实用新型实施例中的技术方案进行清楚、完整地描述，显然，所描述的实施例仅仅是本实用新型一部分实施例，而不是全部的实施例。基于本实用新型中的实施例，本领域普通技术人员在没有做出创造性劳动前提下所获得的所有其他实施例，都属于本实用新型保护的范围。

[0017] 请参阅图1-3，本实用新型提供一种技术方案：一种便携式陶瓷茶具托盘，包括主体1，所述主体1表面两侧设有挡壁3，且所述挡壁3与主体1通过强力胶粘合，所述主体1表面中间位置设有排水网格5，且所述排水网格5与主体1活动连接，所述主体1的表面左下侧设有茶杯放置凹槽4，且所述茶杯放置凹槽4开孔于主体1，所述排水网格5中间位置设有茶壶托盘6，且所述茶壶托盘6与主体1活动连接，所述主体1前端中间位置设有手提握把7，且所述手提握把 7与主体1固定连接，所述手提握把7两侧设有茶叶储藏盒8，且所述茶叶储藏盒8与主体1活动连接，所述主体1内部中间位置下端设有转轴13，所述转轴13嵌入设置在主体1中，所述主体1内部底端设有接水托盘10，且所述接水托盘10与主体1内部紧密贴合，所述接水托盘10左上端设有导轨12，且所述导轨12与接水托盘10固定连接，所述接水托盘10右端设有排水接口14，且所述排水接口14 嵌入设置在接水托盘10中，所述排水接口14下端设有排水软管15，且所述排水软管15与排水接口14固定连接，所述茶壶托盘6表面中间位置设

有排水孔18，且所述排水孔18开孔于茶壶托盘6，所述排水孔8四周设有茶壶固定块17，且所述茶壶固定块17与茶壶托盘6固定连接。

[0018] 进一步的，所述主体1下端四周设有支撑角2，且所述支撑角与主体1通过强力胶粘接，所述支撑角2减小了接触面积，增加了使用寿命。

[0019] 进一步的，所述右端挡壁3上端设有工具放置盒9，且所述工具放置盒9与挡壁3固定连接，所述工具放置盒9可以放置一下喝茶常用工具，增强了托盘的便捷性。

[0020] 进一步的，排水软管15表面设有控制开关11，且所述控制开关 11与排水软管15固定连接，所述控制开关11可以控制排水时间，保护了托盘主体1周边的环境卫生。

[0021] 进一步的，所述转轴13左右两侧设有防水密封圈16，且所述防水密封圈16与转轴13紧密贴合，所述防水密封圈16保护了转轴13 不被水流侵蚀，提高了托盘的使用寿命。

[0022] 工作原理：首先，将主体1放到适当的位置，使支撑脚2平稳接触桌面，将茶壶和茶杯分别放到茶壶托盘6和茶杯放置凹槽4中，使茶壶刚好处于茶壶固定块18的中间，取出放置在茶叶储藏室中8的茶叶进行冲泡，将废水倒入排水网格5中，防水密封圈16会防水流入转轴13中，良好的保护了转轴13，废水会流入接水托盘10中，当饮茶结束后，打开控制开关11，废水会经过排水接口14进入排水软管15流出，然后倒入到接水的工具中即可，取出放置在工具放置盒9中的清洁工具，将接水托盘10从导轨12中取出进行清洁，清洁完毕后将节水托盘10放回去，用手提握把7将托盘主体1放回储藏位置。

[0023] 尽管已经示出和描述了本实用新型的实施例，对于本领域的普通技术人员而言，可以理解在不脱离本实用新型的原理和精神的情况下可以对这些

[0024] 施例进行多种变化、修改、替换和变型，本实用新型的范围由所附权利要求及其等同物限定。

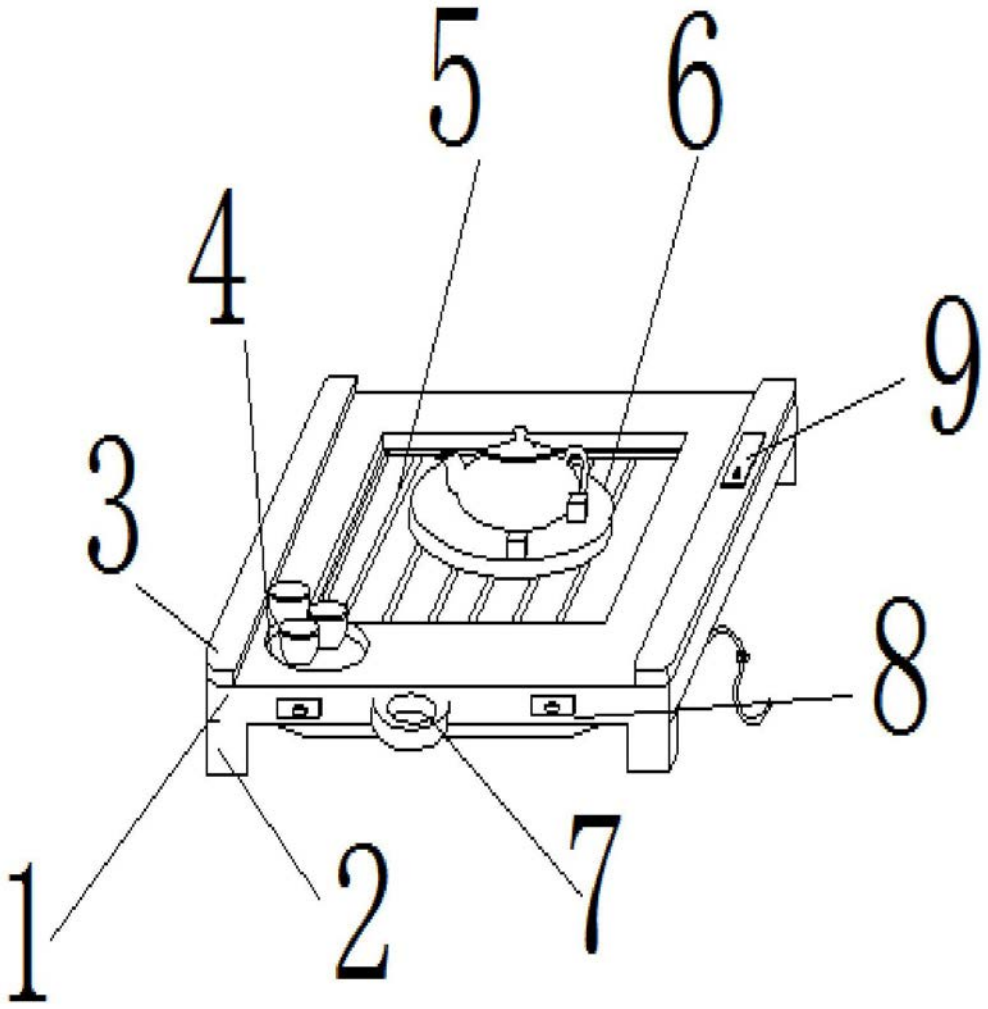

图1

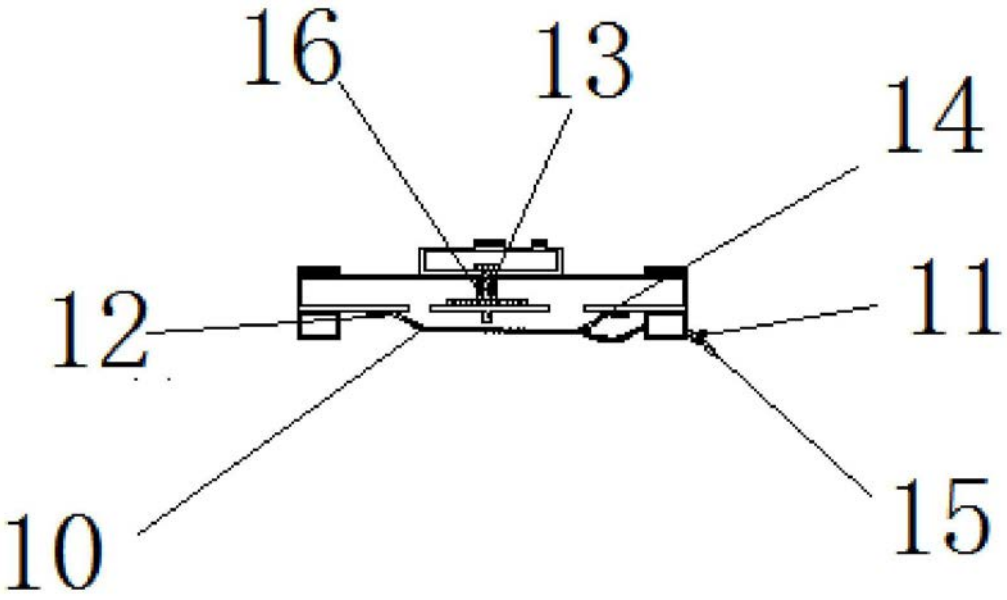

图2

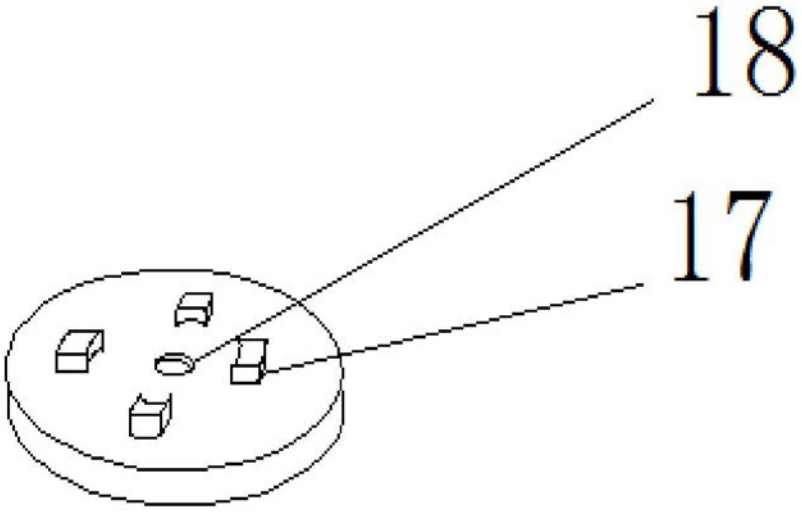

图3