MINISTERO DELLO SVILUPPO ECONOMICO
DIREZIONE GENERALE PER LA TUTELA DELLA PROPRIETA' INDUSTRIALE
UFFICIO ITALIANO BREVETTI E MARCHI

UIBM

DOMANDA NUMERO	**201997900621983**
Data Deposito	**10/09/1997**
Data Pubblicazione	**10/03/1999**

Sezione	Classe	Sottoclasse	Gruppo	Sottogruppo
A	47	G		

Titolo

CUSCINO PER LETTINI DA SPIAGGIA E SIMILI

PS 97 U 000035

DESCRIZIONE

del trovato avente per titolo:

"Cuscino per lettini da spiaggia e simili",

della ditta "TECNOPLASTICA di Donati Paride & C. S.n.c.", di nazionalita' italiana, con sede in Villa Fastiggi di Pesaro, via Divisione Acqui N.109, nella persona del Socio sig. Donati Paride, a mezzo mandatario ing. Stefano Maschio, via Milite Ignoto N.44, Pesaro, iscritto all'Albo con il N.53 BM.

Il trovato in oggetto concerne un cuscino che, in virtù' della sua particolare conformazione, può' essere applicato rapidamente a lettini da spiaggia, da giardino, sdraie e simili, per renderli più' confortevoli.

I lettini da spiaggia hanno la tela fissata ad un telaio con schienale e piedini articolati. La traversa superiore dello schienale si trova generalmente in corrispondenza della testa della persona sdraiata. Per attenuare la rigidità dell'appoggio, spesso si pone sullo schienale un asciugamano ripiegato, ma tale accorgimento è precario e non del tutto soddisfacente.

Lo scopo del presente trovato è quello di rendere più confortevole i lettini da spiaggia, da

Dott. Ing. STEFANO MASCHIO
Via Milite Ignoto 44
61100 PESARO

UFFICIO PROVINCIALE INDUSTRIA COMMERCIO E ARTIGIANATO DI PESARO E URBINO
UFFICIALE ROGANTE

giardino, sdraie e simili, senza ostacolare le periodiche operazioni di lavaggio e accatastamento.

Il cuscino che si descrive, di larghezza corrispondente a quella dell'elemento sul quale deve essere montato, incorpora degli attacchi che permettono di applicarlo ad incastro sulla traversa superiore dello schienale. La testa va a poggiare in tal modo su una parte imbottita e non più sulla traversa.

Il fissaggio del cuscino può' essere completato con viti aggiuntive, che comunque non ne impediscono l'asportazione, per lavare o accatastare il lettino.

Il trovato viene ora descritto in dettaglio, facendo riferimento alle tavole di disegni allegate, che illustrano a solo titolo esemplificativo una sua possibile realizzazione.

La fig.1, tav.1, rappresenta una vista laterale del cuscino applicato sulla parte superiore dello schienale di un lettino.

La fig.2, tav.2, rappresenta il cuscino visto posteriormente.

La fig.3, tav.3, mostra una vista laterale di un attacco a molla che viene incorporato nelle parti laterali del cuscino, per poterlo inserire ad

Dott. Ing. STEFANO MASCHIO
Via Giulio Cesare, 44
61100 PESARO

incastro sulla traversa superiore dello schienale.

Le figure 4 e 5 mostrano rispettivamente una vista frontale ed una vista dall'alto dell'attacco.

Le figure 6 e 7 rappresentano due viste di un'estremità dell'asta che collega i due attacchi.

In tali figure con il riferimento 1 è indicata la parte imbottita del cuscino, con 2 sono indicati gli attacchi inseriti nelle parti laterali, come mostrato in fig.2. Gli attacchi sono sagomati in modo da avvolgere la traversa 3, fig.1, che collega le parti superiori dei montanti 4 dello schienale del lettino.

Per renderne possibile l'inserimento ad incastro sulla traversa, gli attacchi 2 hanno una interruzione 5, fig.3, che consente di allargarli temporaneamente, flettendo per elasticità la base ed il lati.

Gli attacchi 2 hanno inoltre una rientranza 6, in corrispondenza delle teste 7, fig.1, dei chiodi di fissaggio del telo. Con 8 è indicata la sede per l'inserimento di un'estremità dell'asta di collegamento 9. Le estremità dell'asta 9 sono attrezzate con una parte flessibile 10, fig.7, munita di un dentino sporgente 11, che va ad inserirsi nel corrispondente foro 12 dell'attacco,

Dott. Ing. STEFANO MASCHIO
Via Milano Ignoto 44
61100 PESARO

per rendere stabile il collegamento. Per facilitare l'inserimento degli attacchi sulle estremità dell'asta 9, preventivamente inserita nel cuscino da assemblare, i dentini 11 hanno la parte superiore smussata, come mostrato in fig.6.

Il cuscino, fornito già assemblato con i relativi attacchi, può essere applicato con facilità e rapidamente sulla traversa superiore dello schienale di un lettino, o simili. Se ritenuto opportuno, potrebbero essere utilizzate anche delle viti, inserite nulle parti inferiori degli attacchi, o in altre posizioni.

La sagomatura della parte imbottita, quella degli attacchi incorporati nel cuscino ed altri dettagli costruttivi non essenziali potrebbero essere diversi da quelli illustrati a solo titolo esemplificativo, in relazione anche alla froma della traversa ed alla struttura dell'elemento.

Pesaro, 10/09/97

Dott. Ing. STEFANO MASCHIO
Via Mille Ignoto 44
61100 PESARO

1 0 SET. 1997

UFFICIO PROVINCIALE INDUSTRIA COMMERCIO E ARTIGIANATO DI PESARO E URBINO
L'UFFICIALE ROGANTE

PS97U000035

RIVENDICAZIONI

1a) Cuscino per lettini da spiaggia e simili, caratterizzato dal fatto che esso incorpora degli attacchi che permettono di applicarlo ad incastro sulla traversa superiore dello schienale, in modo che la testa della persona sdraiata vada a poggiare su una parte imbottita.

2a) Cuscino come alla 1a) rivendicazione, caratterizzato dal fatto che gli attacchi, di sagomatura corrispondente a quella della traversa, sono parzialmente aperti ed elastici, per renderne possibile l'inserimento ad incastro sulla traversa.

3a) Cuscino come alle precedenti rivendicazioni, caratterizzato dal fatto che gli attacchi possono essere collegati da un'asta di collegamento, preventivamente inserita nell'imbottitura del cuscino ed a tale scopo possono avere delle sedi per consentirne l'inserimento ad incastro sulle estremità dell'asta stessa.

4a) Cuscino come alle precedenti rivendicazioni, caratterizzato dal fatto che il fissaggio può' essere completato con viti aggiuntive.

5a) Cuscino come alle precedenti rivendicazioni, caratterizzato dal fatto che gli attacchi possono avere una rientranza atta ad incorporare le teste

Dott. Ing. STEFANO MASCHIO
Via Milite Ignoto 44
61100 PESARO

UFFICIO PROVINCIALE INDUSTRIA COMMERCIO E ARTIGIANATO DI PESARO E URBINO
L'UFFICIALE ROGANTE

dei chiodi di fissaggio del telo.

Pesaro, 10/09/97

Dott. Ing. STEFANO MASCHIO
Via Milite Ignoto 44
61100 PESARO

10 SET. 1997

UFFICIO PROVINCIALE INDUSTRIA
COMMERCIO E ARTIGIANATO
DI PESARO E URBINO
UFFICIALE ROGANTE

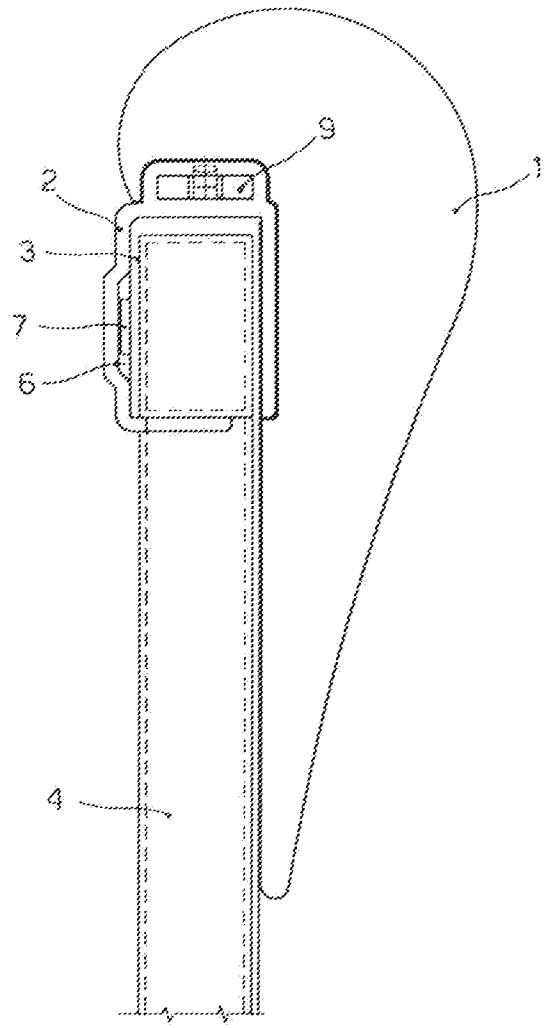

Fig.1

PS07U000035

UFFICIO PROVINCIALE INDUSTRIA COMMERCIO E ARTIGIANATO DI PESARO E URBINO
Vicenza 27 Aprile 1971

Dott. Ing. STEFANO MASCHIO
Via [illegible]
61100 PESARO

Fig.2

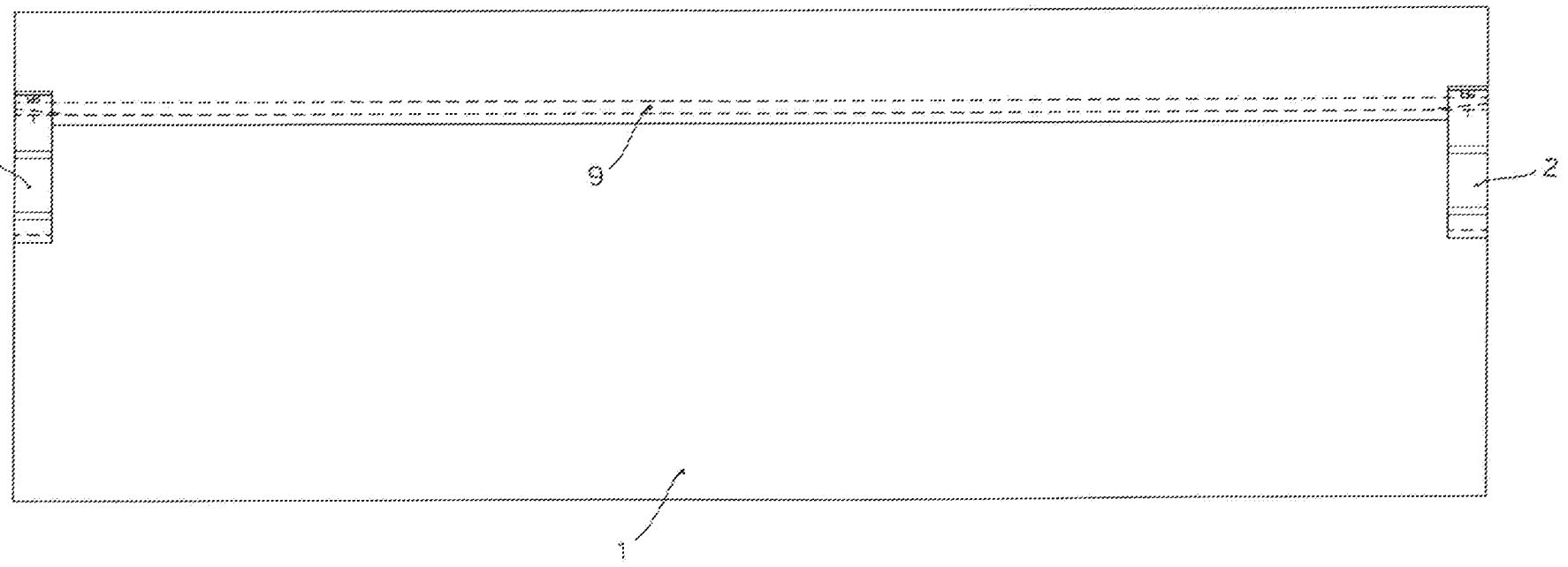

PS07U000035

UFFICIO PROVINCIALE INDUSTRIA
COMMERCIO E ARTIGIANATO
DI PESARO E URBINO
Ufficio Brevetti

Dott. Ing. STEFANO MASCHIO
Via [illegible]
61100 PESARO

TAV.3

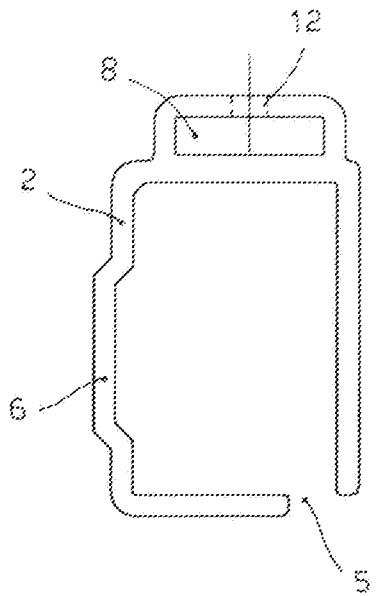

Fig.3

Fig.4

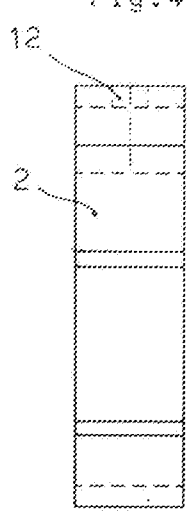

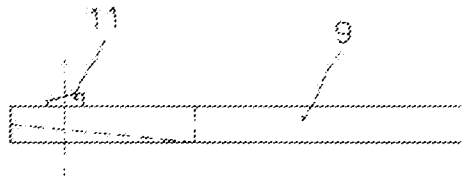

Fig.6

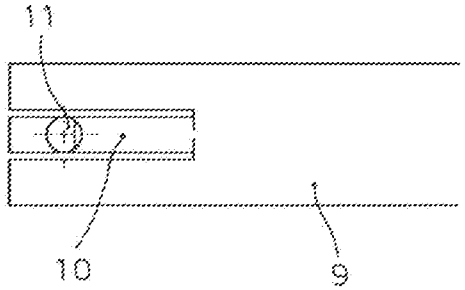

Fig.7

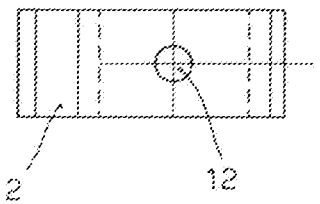

Fig.5

PS07U000035

UFFICIO PROVINCIALE INDUSTRIA COMMERCIO E ARTIGIANATO DI PESARO E URBINO

Dott. Ing. STEFANO MASCHIO
Via Mirra Ignazio 41
61100 PESARO