(19)中华人民共和国国家知识产权局

(12)实用新型专利

(10)授权公告号 CN 202967740 U
(45)授权公告日 2013.06.05

(21)申请号 201220603645.0

(22)申请日 2012.11.12

(73)专利权人 袁艺
地址 401120 重庆市渝北中学

(72)发明人 袁艺

(51)Int.Cl.
B65H 75/04(2006.01)
A45C 1/12(2006.01)

权利要求书1页 说明书1页 附图1页

(54)实用新型名称

新型 iphone 充电器绕线器

(57)摘要

新型 iphone 充电器绕线器，其特征是：绕线杆嵌入方形外壳，方形外壳内开凿空槽，方形外壳上开凿绕线孔。其有益效果是：在绕线器可以正常使用其收拢电子设备线材的功能基础上，同时具备利用自身结构来使用储存钱币和小杂物的功能，iphone 的方形充电器可以放入方形外壳中，充电器的线材可以绕在绕线杆和绕线孔上，方便携带。

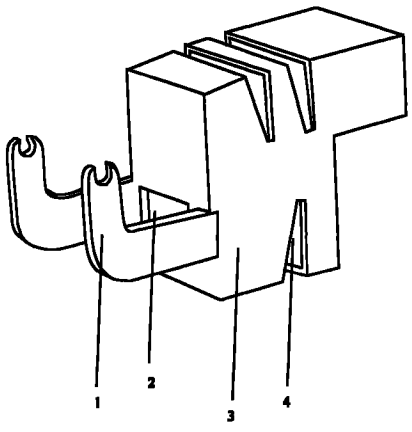

CN 202967740 U

1. 新型 iphone 充电器绕线器，其特征是：绕线杆嵌入方形外壳，方形外壳内开凿空槽，方形外壳上开凿绕线孔。

新型 iphone 充电器绕线器

技术领域

[0001] 本实用新型涉及一种绕线器，特别是一种新型 iphone 充电器绕线器。

背景技术

[0002] 普通绕线器只具备收拢电子设备线材的功能，并不具备利用自身结构来使用储存钱币和小杂物的功能。

发明内容

[0003] 本实用新型的目的就是要解决上述背景技术中提到的问题，提供一种新型 iphone 充电器绕线器。

[0004] 本实用新型采用的技术方案是：新型 iphone 充电器绕线器，其特征是：绕线杆嵌入方形外壳，方形外壳内开凿空槽，方形外壳上开凿绕线孔。

[0005] 本实用新型的有益效果是：在绕线器可以正常使用其收拢电子设备线材的功能基础上，同时具备利用自身结构来使用储存钱币和小杂物的功能，iphone 的方形充电器可以放入方形外壳中，充电器的线材可以绕在绕线杆和绕线孔上，方便携带。

附图说明

[0006] 下面结合附图和实例对本实用新型作进一步详细说明。

[0007] 图为本实用新型的结构示意图。

[0008] 图中：1、绕线杆，2、空槽，3、方形外壳，4、绕线孔。

具体实施方式

[0009] 如图，新型 iphone 充电器绕线器，其特征是：绕线杆 1 嵌入方形外壳 3，方形外壳 3 内开凿空槽 2，方形外壳 3 上开凿绕线孔 4。其有益效果是：在绕线器可以正常使用其收拢电子设备线材的功能基础上，同时具备利用自身结构来使用储存钱币和小杂物的功能，iphone 的方形充电器可以放入方形外壳中，充电器的线材可以绕在绕线杆和绕线孔上，方便携带。

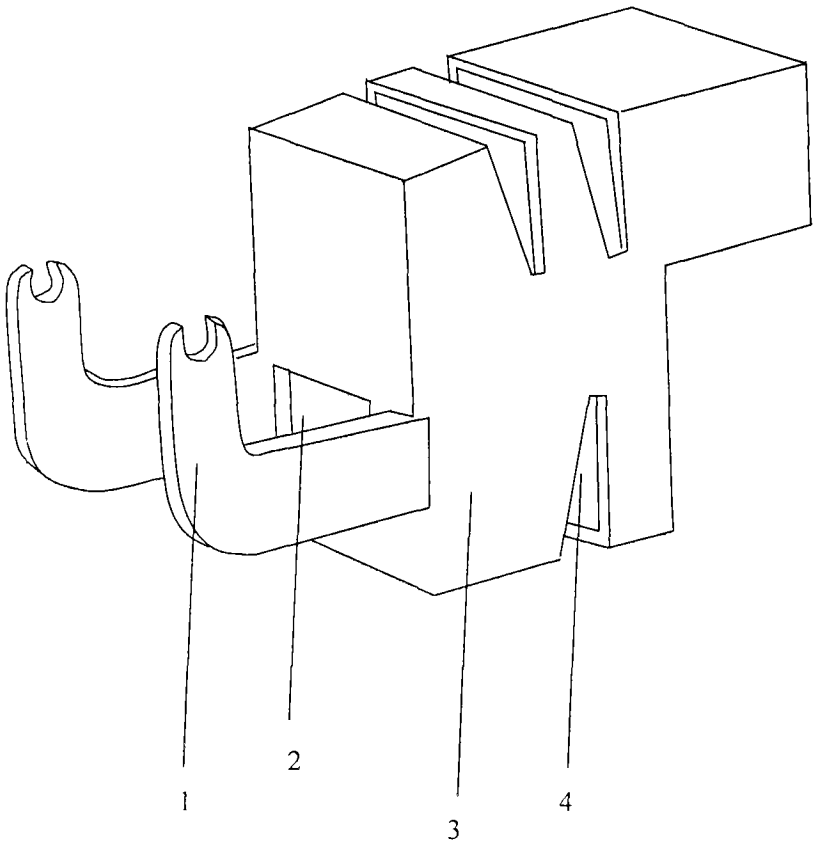
1
2
3
4