(19)中华人民共和国国家知识产权局

(12)实用新型专利

(10)授权公告号 CN 211832970 U
(45)授权公告日 2020.11.03

(21)申请号 201922459463.5

(22)申请日 2019.12.31

(73)专利权人 华中科技大学同济医学院附属协和医院
地址 430022 湖北省武汉市江汉区解放大道1277号

(72)发明人 崔银菊

(74)专利代理机构 武汉智权专利代理事务所（特殊普通合伙）42225
代理人 陈文净

(51)Int.Cl.
A41D 13/12(2006.01)
A41D 27/00(2006.01)

权利要求书1页 说明书4页 附图3页

(54)实用新型名称

一种利于四肢受伤患者使用的便捷病员服

(57)摘要

本实用新型公开了一种利于四肢受伤患者使用的便捷病员服，包括上衣主体、衣袖主体和裤子主体，所述上衣主体包括上衣前面和上衣后面，所述裤子主体包括裤子前面和裤子后面。本实用新型采用了上衣主体、衣袖主体和裤子主体，上衣主体侧边可沿四合扣公扣和四合扣母扣打开，同时衣袖主体内侧可沿四合扣公扣和四合扣母扣打开，同样的，裤子主体外边缘也可通过四合扣公扣和四合扣母扣打开，患者不用将手臂伸入衣袖主体中，同样患者也不用将腿伸入裤子主体中，方便手臂和腿部被固定患者穿戴病员服，方便了四肢受伤患者使用，同时医护人员可根据需要打开四合扣公扣和四合扣母扣，方便医护人员进行穿刺或者抽血等治疗。

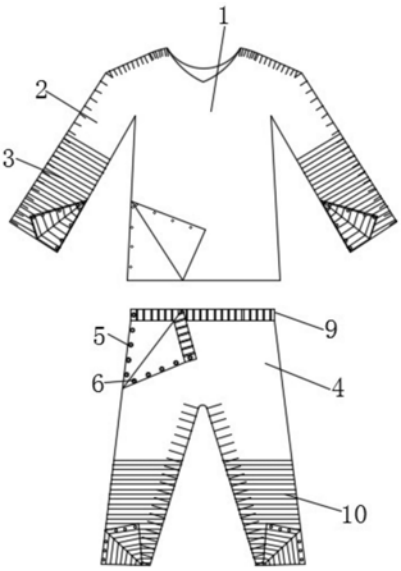

CN 211832970 U

1.一种利于四肢受伤患者使用的便捷病员服,包括上衣主体(1)、衣袖主体(2)和裤子主体(4),其特征在于,所述上衣主体(1)包括上衣前面(8)和上衣后面(7),所述裤子主体(4)包括裤子前面(46)和裤子后面(41),所述衣袖主体(2)包括衣袖后面上边缘(21)、衣袖后面下边缘(22)、衣袖前面上边缘(23)和衣袖前面下边缘(24),所述上衣前面(8)包括上衣前面外边缘(81),所述上衣后面(7)包括上衣后面外边缘(71),所述裤子前面(46)包括裤子前面外边缘(45),所述裤子后面(41)包括裤子后面外边缘(42),所述衣袖后面下边缘(22)、上衣后面外边缘(71)、裤子后面外边缘(42)内侧缝合有四合扣母扣(5),所述衣袖前面下边缘(24)、上衣前面外边缘(81)、裤子前面外边缘(45)内侧对应四合扣母扣(5)位置缝合有四合扣公扣(6),且四合扣公扣(6)与四合扣母扣(5)扣合。

2.根据权利要求1所述的一种利于四肢受伤患者使用的便捷病员服,其特征在于,所述上衣后面(7)还包括上衣后面肩部边缘(72),所述上衣前面(8)还包括上衣前面肩部边缘(82),所述裤子前面(46)还包括裤子前面内边缘(44),所述裤子后面(41)还包括裤子后面内边缘(43),且裤子后面内边缘(43)与裤子前面内边缘(44)缝合,所述上衣后面肩部边缘(72)和上衣前面肩部边缘(82)缝合,所述衣袖后面上边缘(21)和衣袖前面上边缘(23)缝合。

3.根据权利要求1所述的一种利于四肢受伤患者使用的便捷病员服,其特征在于,所述衣袖主体(2)一端还缝合有手臂弹力袖(3),且手臂弹力袖(3)包括弹力袖后面(31)和弹力袖前面(32),所述弹力袖前面(32)与衣袖主体(2)缝合,所述弹力袖后面(31)与衣袖主体(2)缝合,所述弹力袖后面(31)和弹力袖前面(32)一侧通过四合扣母扣(5)和四合扣公扣(6)扣合连接,且弹力袖后面(31)和弹力袖前面(32)另一侧缝合连接,所述手臂弹力袖(3)由弹性好的布料制成。

4.根据权利要求1所述的一种利于四肢受伤患者使用的便捷病员服,其特征在于,所述裤子主体(4)裤腿处缝合有裤子弹力腿(10),且裤子弹力腿(10)包括裤子弹力腿后面(101)和裤子弹力腿前面(102),所述裤子弹力腿后面(101)与裤子后面(41)缝合,所述裤子弹力腿前面(102)与裤子前面(46)缝合,所述裤子弹力腿前面(102)和裤子弹力腿后面(101)外边缘通过四合扣公扣(6)和四合扣母扣(5)扣合连接,且裤子弹力腿前面(102)和裤子弹力腿后面(101)内边缘缝合连接,所述裤子弹力腿(10)由弹性好的布料制成。

5.根据权利要求1所述的一种利于四肢受伤患者使用的便捷病员服,其特征在于,所述裤子主体(4)顶面缝合有松紧带(9),且松紧带(9)包括松紧带前面(92)和松紧带后面(91),所述松紧带前面(92)与裤子前面(46)缝合,所述裤子后面(41)与松紧带后面(91)缝合。

6.根据权利要求5所述的一种利于四肢受伤患者使用的便捷病员服,其特征在于,所述松紧带前面(92)和松紧带后面(91)通过四合扣公扣(6)和四合扣母扣(5)扣合连接。

7.根据权利要求1所述的一种利于四肢受伤患者使用的便捷病员服,其特征在于,所述上衣主体(1)由纯棉布料制成,所述裤子主体(4)由纯棉布料制成,所述衣袖主体(2)由纯棉布料制成。

一种利于四肢受伤患者使用的便捷病员服

技术领域

[0001] 本实用新型涉及病员服技术领域，尤其涉及一种利于四肢受伤患者使用的便捷病员服。

背景技术

[0002] 病员服是医院中常见的医疗设备，常见的病员服较为宽松舒适，通常是由纯棉布料制成，颜色普遍为灰白色，常常带有条纹，由于医院室内温度较为稳定，病员服通常为单衣。

[0003] 四肢受伤的患者，患处往往被医用固定架固定，避免患处乱动，但是患处被固定住以后，患者的胳膊和腿可能无法完成伸直或者弯曲的动作，患者无法将胳膊伸入衣袖中，同时腿也无法伸入到裤腿中，因此传统的病员服不方便四肢受伤患者进行穿脱，同时，传统的病员服衣袖和裤腿的直径有限，而患者胳膊或者腿部打了石膏后，直径会变粗，无法伸入衣袖或者裤腿内部，只能暴露在外面，影响患者形象，针对上述问题，特提出一种利于四肢受伤患者使用的便捷病员服来解决上述问题。

实用新型内容

[0004] 本实用新型的目的是为了解决现有技术中存在的缺点，而提出的一种利于四肢受伤患者使用的便捷病员服。

[0005] 为了实现上述目的，本实用新型采用了如下技术方案：一种利于四肢受伤患者使用的便捷病员服，包括上衣主体、衣袖主体和裤子主体，所述上衣主体包括上衣前面和上衣后面，所述裤子主体包括裤子前面和裤子后面，所述衣袖主体包括衣袖后面上边缘、衣袖后面下边缘、衣袖前面上边缘和衣袖前面下边缘，所述上衣前面包括上衣前面外边缘，所述上衣后面包括上衣后面外边缘，所述裤子前面包括裤子前面外边缘，所述裤子后面包括裤子后面外边缘，所述衣袖后面下边缘、上衣后面外边缘、裤子后面外边缘内侧缝合有四合扣母扣，所述衣袖前面下边缘、上衣前面外边缘、裤子前面外边缘内侧对应四合扣母扣位置缝合有四合扣公扣，且四合扣公扣与四合扣母扣扣合。

[0006] 作为上述技术方案的进一步描述：

[0007] 所述上衣后面还包括上衣后面肩部边缘，所述上衣前面还包括上衣前面肩部边缘，所述裤子前面还包括裤子前面内边缘，所述裤子后面还包括裤子后面内边缘，且裤子后面内边缘与裤子前面内边缘缝合，所述上衣后面肩部边缘和上衣前面肩部边缘缝合，所述衣袖前面上边缘和衣袖后面上边缘缝合。

[0008] 作为上述技术方案的进一步描述：

[0009] 所述衣袖主体一端还缝合有手臂弹力袖，且手臂弹力袖包括弹力袖后面和弹力袖前面，所述弹力袖前面与衣袖主体缝合，所述弹力袖后面与衣袖主体缝合，所述弹力袖后面和弹力袖前面一侧通过四合扣母扣和四合扣公扣扣合连接，且弹力袖后面和弹力袖前面另一侧缝合连接，所述手臂弹力袖由弹性好的布料制成。

[0010] 作为上述技术方案的进一步描述：

[0011] 所述裤子主体裤腿处缝合有裤子弹力腿，且裤子弹力腿包括裤子弹力腿后面和裤子弹力腿前面，所述裤子弹力腿后面与裤子后面缝合，所述裤子弹力腿前面与裤子前面缝合，所述裤子弹力腿后面和裤子弹力腿后面外边缘通过四合扣公扣和四合扣母扣扣合连接，且裤子弹力腿前面和裤子弹力腿后面内边缘缝合连接，所述裤子弹力腿由弹性好的布料制成。

[0012] 作为上述技术方案的进一步描述：

[0013] 所述裤子主体顶面缝合有松紧带，且松紧带包括松紧带前面和松紧带后面，所述松紧带前面与裤子前面缝合，所述裤子后面与松紧带后面缝合。

[0014] 作为上述技术方案的进一步描述：

[0015] 所述松紧带前面和松紧带后面通过四合扣公扣和四合扣母扣扣合连接。

[0016] 作为上述技术方案的进一步描述：

[0017] 所述上衣主体由纯棉布料制成，所述裤子主体由纯棉布料制成，所述衣袖主体由纯棉布料制成。

[0018] 综上所述，由于采用了上述技术方案，本实用新型的有益效果是：

[0019] 1、本实用新型中，采用了上衣主体、衣袖主体和裤子主体，上衣主体侧边可沿四合扣公扣和四合扣母扣打开，同时衣袖主体内侧可沿四合扣公扣和四合扣母扣打开，同样的，裤子主体外边缘也可通过四合扣公扣和四合扣母扣打开，四合扣公扣和四合扣母扣完全打开后，患者可将头伸入领口中，然后单手即可将四合扣公扣按到四合扣母扣中，完成上衣主体的闭合，同时，此时的衣袖主体为完全打开状态，可将衣袖主体包裹住患者胳膊，然后再将四合扣公扣和四合扣母扣扣合，完成衣袖主体穿戴，同时，将裤子主体裆部放在患者裆部，使用完全打开后的裤子主体包裹住患者腿部和腰部，然后再将四合扣公扣和四合扣母扣扣合，即可完成裤子主体的穿戴，患者不用将手臂伸入衣袖主体中，同样的，患者也不用将腿伸入裤子主体中，方便手臂和腿部被固定患者穿戴病员服，方便了四肢受伤患者使用，同时，医护人员可根据需要打开四合扣公扣和四合扣母扣，方便医护人员进行穿刺或者抽血等治疗。

[0020] 2、本实用新型中，采用了手臂弹力袖和裤子弹力腿，手臂弹力袖由弹性布料制成，裤子弹力腿同样由弹性布料制成，弹性布料具有伸缩性，当患者手臂或者腿部打石膏时，患者手臂和腿部直径较粗，此时弹性布料可根据患者手臂或者腿部直径进行变形，从而包裹住患者手臂或者腿部，避免患者手臂或者腿部外漏，不影响患者形象。

附图说明

[0021] 图1为本实用新型提出的一种利于四肢受伤患者使用的便捷病员服的结构示意图；

[0022] 图2为本实用新型提出的一种利于四肢受伤患者使用的便捷病员服的部分结构示意图；

[0023] 图3为本实用新型提出的一种利于四肢受伤患者使用的便捷病员服的另一部分结构示意图。

[0024] 图例说明：

[0025] 1、上衣主体；2、衣袖主体；21、衣袖后面上边缘；22、衣袖后面下边缘；23、衣袖前面上边缘；24、衣袖前面下边缘；3、手臂弹力袖；31、弹力袖后面；32、弹力袖前面；4、裤子主体；41、裤子后面；42、裤子后面外边缘；43、裤子后面内边缘；44、裤子前面内边缘；45、裤子前面外边缘；46、裤子前面；5、四合扣母扣；6、四合扣公扣；7、上衣后面；71、上衣后面外边缘；72、上衣后面肩部边缘；8、上衣前面；81、上衣前面外边缘；82、上衣前面肩部边缘；9、松紧带；91、松紧带后面；92、松紧带前面；10、裤子弹力腿；101、裤子弹力腿后面；102、裤子弹力腿前面。

具体实施方式

[0026] 下面将结合本实用新型实施例中的附图，对本实用新型实施例中的技术方案进行清楚、完整地描述，显然，所描述的实施例仅仅是本实用新型一部分实施例，而不是全部的实施例。

[0027] 实施例一：请参照图1、图2和图3所示，一种利于四肢受伤患者使用的便捷病员服，包括上衣主体1、衣袖主体2和裤子主体4，上衣主体1包括上衣前面8和上衣后面7，上衣前面8和上衣后面7大体结构相同，区别在于领口高度不同，上衣前面8领口低于上衣后面7领口，裤子主体4包括裤子前面46和裤子后面41，衣袖主体2包括衣袖后面上边缘21、衣袖后面下边缘22、衣袖前面上边缘23和衣袖前面下边缘24，上衣前面8包括上衣前面外边缘81，上衣后面7包括上衣后面外边缘71，裤子前面46包括裤子前面外边缘45，裤子后面41包括裤子后面外边缘42，衣袖后面下边缘22、上衣后面外边缘71、裤子后面外边缘42内侧缝合有四合扣母扣5，衣袖前面下边缘24、上衣前面外边缘81、裤子前面外边缘45内侧对应四合扣母扣5位置缝合有四合扣公扣6，且四合扣公扣6与四合扣母扣5扣合，上衣主体1侧边可沿四合扣公扣6和四合扣母扣5打开，同时衣袖主体2内侧可沿四合扣公扣6和四合扣母扣5打开，同样的，裤子主体4外边缘也可通过四合扣公扣6和四合扣母扣5打开，四合扣公扣6和四合扣母扣5完全打开后，患者可将头伸入领口中，然后单手即可将四合扣公扣6按到四合扣母扣5中，完成上衣主体1的闭合，同时，此时的衣袖主体2为完全打开状态，可将衣袖主体2包裹住患者胳膊，然后再将四合扣公扣6和四合扣母扣5扣合，完成衣袖主体2穿戴，同时，将裤子主体4裆部放在患者裆部，使用完全打开后的裤子主体4包裹住患者腿部和腰部，然后再将四合扣公扣6和四合扣母5扣扣合，即可完成裤子主体4的穿戴，患者不用将手臂伸入衣袖主体2中，同样的，患者也不用将腿伸入裤子主体4中，方便手臂和腿部被固定患者穿戴病员服，方便了四肢受伤患者使用，同时，医护人员和根据需要打开四合扣公扣6和四合扣母扣5，方便医护人员进行穿刺或者抽血等治疗。

[0028] 实施例二：请参照图1、图2和图3所示，上衣后面7还包括上衣后面肩部边缘72，上衣前面8还包括上衣前面肩部边缘82，裤子前面46还包括裤子前面内边缘44，裤子后面41还包括裤子后面内边缘43，且裤子后面内边缘43与裤子前面内边缘44缝合，使裤子主体4打开后仍为一个整体，避免部分丢失，上衣后面肩部边缘72和上衣前面肩部边缘82缝合，使上衣主体1打开后仍为一个整体，衣袖前面上边缘23和衣袖后面上边缘21缝合，同理，衣袖主体2打开后仍为一个整体，避免上衣主体1和衣袖主体2部分丢失，提高了整体性，方便清洗和组装。

[0029] 实施例三：请参照图1、图2和图3所示，衣袖主体2一端还缝合有手臂弹力袖3，且手

臂弹力袖3包括弹力袖后面31和弹力袖前面32，弹力袖前面32与衣袖主体2缝合，弹力袖后面31与衣袖主体2缝合，弹力袖后面31和弹力袖前面32一侧通过四合扣母扣5和四合扣公扣6扣合连接，且弹力袖后面31和弹力袖前面32另一侧通过缝合连接，手臂弹力袖3可通过四合扣母扣5和四合扣公扣6打开，对患者手臂进行包裹，患者不用将手伸入手臂弹力袖3中。

[0030] 实施例四：请参照图1、图2和图3所示，裤子主体4裤腿处缝合有裤子弹力腿10，且裤子弹力腿10包括裤子弹力腿后面101和裤子弹力腿前面102，裤子弹力腿后面101与裤子后面41缝合，裤子弹力腿前面102与裤子前面46缝合，裤子弹力腿前面102和裤子弹力腿后面101外边缘通过四合扣公扣6和四合扣母扣5扣合连接，且裤子弹力腿前面102和裤子弹力腿后面101内边缘通过缝合连接，裤子弹力腿10外边缘和通过四合扣母扣5和四合扣公扣6打开，对患者腿部进行包裹，患者不用将手伸入裤子弹力腿10中。

[0031] 实施例五：请参照图1、图2和图3所示，裤子主体4顶面缝合有松紧带9，且松紧带9包括松紧带前面92和松紧带后面91，松紧带前面92与裤子前面46缝合，裤子后面41与松紧带后面91缝合，松紧带9避免裤子脱落，松紧带9为常规宽皮筋。

[0032] 实施例六：请参照图1、图2和图3所示，松紧带前面92和松紧带后面91通过四合扣公扣6和四合扣母扣5扣合连接，松紧带9可通过四合扣公扣6和四合扣母扣5打开，方便将松紧带9环绕在患者腰部。

[0033] 实施例七：请参照图1所示，上衣主体1由纯棉布料制成，裤子主体4由纯棉布料制成，衣袖主体2由纯棉布料制成，原料获取容易，纯棉布料对患者皮肤无刺激，常用于病员服制作，在此不做过多赘述。

[0034] 实施例八：请参照图1、图2和图3所示，手臂弹力袖3和裤子弹力腿10由弹性较好的布料制成，弹性布料具有伸缩性，当患者手臂或者腿部打石膏时，患者手臂和腿部直径较粗，此时弹性布料可根据患者手臂或者腿部直径进行变形，从而包裹住患者手臂或者腿部。

[0035] 工作原理：使用时，打开全部四合扣公扣6和四合扣母扣5，四合扣公扣6和四合扣母扣5完全打开后，患者可将头伸入领口中，然后单手即可将四合扣公扣6按到四合扣母扣5中，完成上衣主体1的闭合，同时，此时的衣袖主体2为完全打开状态，可将衣袖主体2包裹住患者胳膊，然后再将四合扣公扣6和四合扣母扣5扣合，完成衣袖主体2穿戴，同时，将裤子主体4裆部放在患者裆部，使用完全打开后的裤子主体4包裹住患者腿部和腰部，然后再将四合扣公扣6和四合扣母扣5扣合，即可完成裤子主体4的穿戴，患者不用将手臂伸入衣袖主体2中，同样的，患者也不用将腿伸入裤子主体4中，方便手臂和腿部被固定患者穿戴病员服，方便了四肢受伤患者使用，同时，医护人员和根据需要打开四合扣公扣6和四合扣母扣5，方便医护人员进行穿刺或者抽血等治疗。

[0036] 以上所述，仅为本实用新型较佳的具体实施方式，但本实用新型的保护范围并不局限于此，任何熟悉本技术领域的技术人员在本实用新型揭露的技术范围内，根据本实用新型的技术方案及其实用新型构思加以等同替换或改变，都应涵盖在本实用新型的保护范围之内。

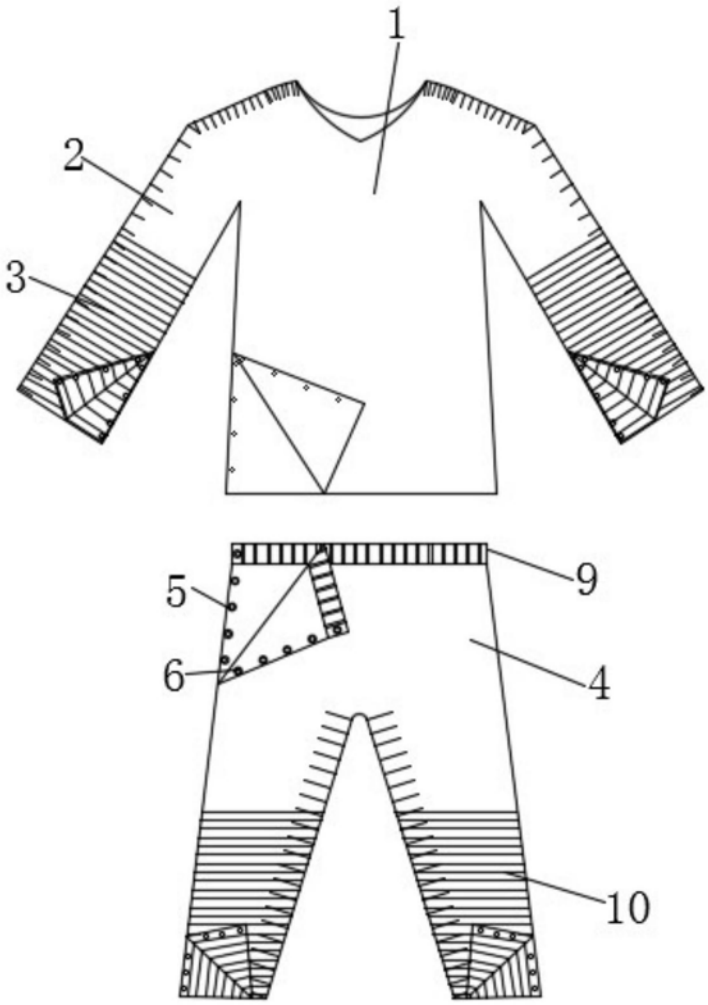

图1

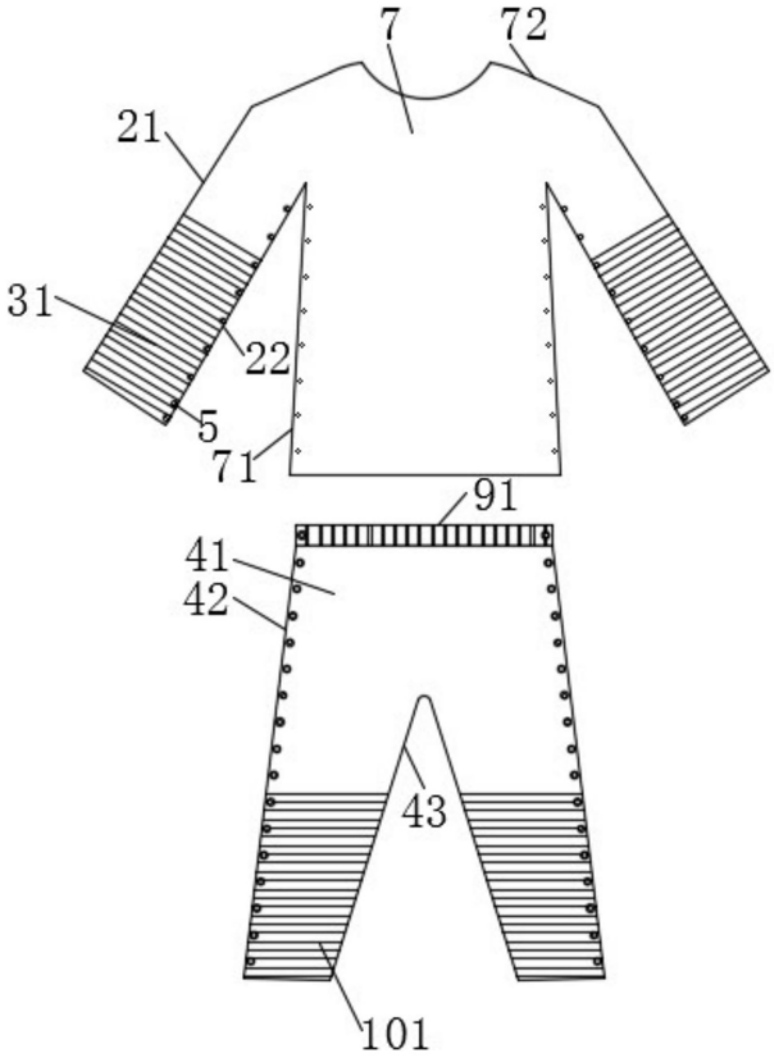

图2

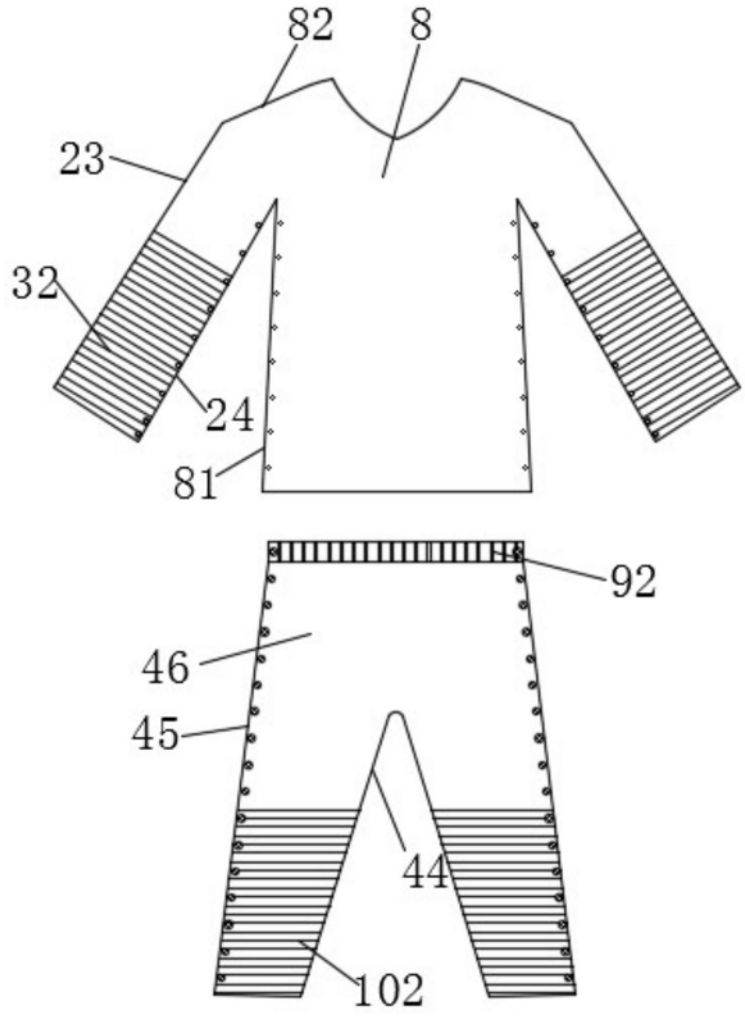

图3