(19)中华人民共和国国家知识产权局

(12)实用新型专利

(10)授权公告号 CN 205169117 U
(45)授权公告日 2016.04.20

(21)申请号 201520960716.6

(22)申请日 2015.11.28

(73)专利权人 广东工业大学
地址 510006 广东省广州市番禺区广州大学城外环西路100号

(72)发明人 许嘉蓉 赵荣丽 成思源 李文澄 区伟豪 朱伟明 王梅

(74)专利代理机构 广州粤高专利商标代理有限公司 44102
代理人 林丽明

(51)Int.Cl.
B65D 5/50(2006.01)
B65D 5/52(2006.01)
B65D 5/70(2006.01)

(ESM)同样的发明创造已同日申请发明专利

权利要求书1页 说明书2页 附图2页

(54)实用新型名称

酒瓶与酒具组合式包装盒

(57)摘要

本实用新型酒瓶与酒具组合式包装盒，包括有主体箱及酒具展示盒，其中主体箱包括有两个能相对移动的矩形箱体，其中一个矩形箱体上设有滑杆，一个矩形箱体上设有滑孔，其中一个矩形箱体通过滑杆能沿另一个矩形箱体上的设有的滑孔滑动，实现两个矩形箱体的相对移动，用于放置和展示白酒，酒具展示盒装设在主体箱的顶面。本实用新型酒瓶与酒具组合包装，两个可以相对移动的矩形箱体用于放置酒瓶；酒具展示盒为左右两侧开口，用于放置酒具。酒具盒上表面压痕处理，可实现酒具个性化促销功能。主体箱采用滑杆的推拉结构，无需取出白酒即可在促销中全面展示产品。

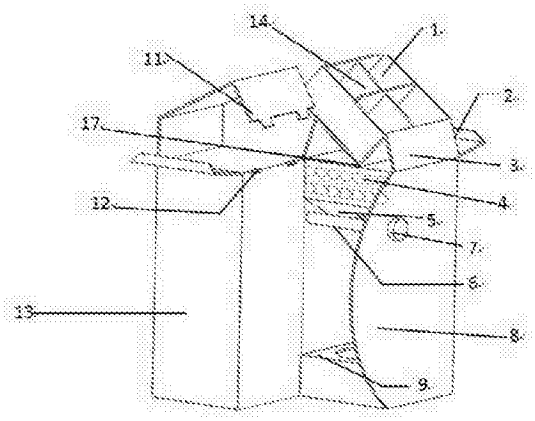

CN 205169117 U

1.一种酒瓶与酒具组合式包装盒，其特征在于包括有主体箱及酒具展示盒，其中主体箱包括有两个能相对移动的矩形箱体，其中一个矩形箱体上设有滑杆，一个矩形箱体上设有滑孔，其中一个矩形箱体通过滑杆能沿另一个矩形箱体上的设有的滑孔滑动，实现两个矩形箱体的相对移动，用于放置和展示白酒，酒具展示盒装设在主体箱的顶面。

2.根据权利要求1所述的酒瓶与酒具组合式包装盒，其特征在于上述酒具展示盒的左右侧面为开口面，通过两侧面设置的摇翼封合，酒具展示盒的顶面板与前面板为一体结构，顶面板与后面板连接，且前面板设置有插舌，插舌能插入主体箱顶面边沿设有的插口，形成封合的矩形箱体。

3.根据权利要求1所述的酒瓶与酒具组合式包装盒，其特征在于上述酒具展示盒的上表面设置有压痕条，沿压痕条触压能变形为展示架。

4.根据权利要求1所述的酒瓶与酒具组合式包装盒，其特征在于上述酒具展示盒的前侧还设置有支撑板。

5.根据权利要求1所述的酒瓶与酒具组合式包装盒，其特征在于上述主体箱的开口侧面上方设有防伪撕裂条，其下边沿连接有瓶颈固定插片，瓶颈固定插片中部开有与酒瓶的瓶颈尺寸配合的固定孔。

6.根据权利要求1所述的酒瓶与酒具组合式包装盒，其特征在于上述主体箱的两个矩形箱体的开口相对面上边沿与瓶颈固定插片侧面的上边沿连接。

7.根据权利要求1所述的酒瓶与酒具组合式包装盒，其特征在于上述主体箱的其中一个矩形箱体的前表面为圆弧形侧面，圆弧形侧面上设有圆头卡钉，滑杆的外径小于圆头卡钉的内径，滑杆固定于圆弧型侧面上，且滑杆的端部与圆头卡钉套合。

8.根据权利要求1所述的酒瓶与酒具组合式包装盒，其特征在于上述主体箱的底部设置有瓶底固定插座，瓶底固定插座中部设置有用于与酒瓶底部相适配的型腔。

9.根据权利要求1至8任一项所述的酒瓶与酒具组合式包装盒，其特征在于上述主体箱的底面设有缓冲架托。

10.根据权利要求9所述的酒瓶与酒具组合式包装盒，其特征在于上述酒具展示盒的内部设有交叉隔板及中分隔板。

酒瓶与酒具组合式包装盒

技术领域

[0001] 本实用新型设计一种组合式包装盒，尤其是一种滑杆推拉结构的酒瓶与酒具组合式包装盒。

背景技术

[0002] 白酒是我国名酒，文化源远流长，其独具特色的酒瓶包装具有重要的精神文化价值。但目前市场上对白酒瓶的展销多采用镂空处理或无展销设计，同时富于中国文化底蕴的白酒瓶往往很难找到与之风格相匹配的酒具，对于白酒爱好者而言实属一大遗憾。而且白酒的包装容器属于易碎品，厚重的固定缓冲包装又消耗大量的人力物力。现在市场上传统的实现开盒取酒过程，对包装盒破坏严重，再次利用性差，造成材料浪费，不够绿色环保。

发明内容

[0003] 本实用新型的目的是提供一种酒瓶与酒具组合式包装盒。本实用新型能实现两支装的酒瓶与酒具个性化配套的白酒盒包装，固定性能优良，防伪效果好，且具有良好方便的展销功能，可再次利用，绿色环保。

[0004] 为解决上述问题，本实用新型采用的技术方案是：酒瓶与酒具组合式包装盒，

[0005] 本实用新型包装盒包含白酒瓶主体箱和连接于主体箱上表面的酒具展示盒。酒具展示盒采用一侧面设置插舌结构与主体箱顶面边沿处的插口封合，左右侧面为开口面，推入独立酒具展示盒。与主体箱连接的酒具展示盒上表面设置压痕条，沿压痕条轻压变形为展示架。两组合主体箱采用新颖独特的滑杆推拉结构进行连接，并用圆头卡钉对滑杆进行固定，两组合箱体相对的开口面上边沿与瓶颈固定插片侧面的上边沿连接，此侧面设置防伪撕裂痕，另一面置于主体箱内部作为瓶颈固定插片。主体箱底部设置瓶底固定插座，中部设置用于与酒瓶底部相适配的型腔，主体箱底面用三角架托托起酒瓶进行缓冲。本实用新型具有以下优点：

[0006] 1)本实用新型酒瓶与酒具组合式包装盒采用滑杆推拉结构可无需开启盒盖即可全面方便展示产品，方便取用。

[0007] 2)本实用新型相比单纯的纸质酒盒更加防盗防换，安全性能提高。

[0008] 3)本实用新型酒瓶与酒具的组合式包装，具有展示架功能，新颖个性化，促进销售。

[0009] 4)本实用新型结构切模时拼版紧凑，且主体箱、酒具盒，固定插片与固定插座一体成型，纸板利用率高。

[0010] 5)本实用新型新颖独特的结构取用产品后箱体保存完整，可再次利用为收纳盒，符合绿色环保理念。

附图说明

[0011] 图1是实用新型的整体结构示意图；

[0012] 图2是实用新型酒具展示盒套入主体箱时的结构示意图；

[0013] 图3是酒具展示盒的结构示意图；

[0014] 图4是缓冲架托的结构示意图。

具体实施方式

[0015] 以下结合附图具体说明本实用新型的具体实施例。

[0016] 本实用新型的酒瓶与酒具组合式包装盒，包括有主体箱13及酒具展示盒1，其中主体箱13包括有两个能相对移动的矩形箱体，其中一个矩形箱体上设有滑杆6，一个矩形箱体上设有滑孔，其中一个矩形箱体通过滑杆6能沿另一个矩形箱体上的设有的滑孔滑动，实现两个矩形箱体的相对移动，用于放置和展示白酒，酒具展示盒1装设在主体箱13的顶面。酒具展示盒1用于放置酒具。

[0017] 本实施例中，上述酒具展示盒1的左右侧面为开口面，通过两侧面设置的摇翼2封合，酒具展示盒1的顶面板与前面板为一体结构，顶面板与后面板连接，且前面板设置有插舌11，插舌11能插入主体箱13顶面边沿设有的插口12，形成封合的矩形箱体。

[0018] 本实施例中，上述酒具展示盒1的上表面设置有压痕条17，沿压痕条17拉轻能变形为展示架。本实施例中，上述酒具展示盒1的前侧还设置有支撑板3。

[0019] 本实施例中，上述主体箱13的开口侧面上方设有防伪撕裂条4，其下边沿连接有瓶颈固定插片5，瓶颈固定插片5中部开有与酒瓶的瓶颈尺寸配合的固定孔。上述主体箱的两个矩形箱体的开口相对面上边沿与瓶颈固定插片5侧面的上边沿连接。酒盒顶部侧面设置瓶颈固定插片，插片侧面又设撕裂痕，需通过破坏包装方可取出酒瓶，加强了产品的防盗性能。

[0020] 本实施例中，上述主体箱13的其中一个矩形箱体的前表面为圆弧形侧面8，圆弧形侧面8上设有圆头卡钉7，滑杆6的外径小于圆头卡钉7的内径，滑杆6固定于圆弧型侧面8上，且滑杆6的端部与圆头卡钉7套合。

[0021] 本实施例中，上述主体箱13的底部设置有瓶底固定插座9，瓶底固定插座9中部设置有用于与酒瓶底部相适配的型腔。

[0022] 本实施例中，上述主体箱13的底面设有缓冲架托16。缓冲架托16托起酒瓶起到防震缓冲作用。缓冲架托16为三角形的缓冲架托。此外，上述酒具展示盒1的内部设有交叉隔板14及中分隔板15。瓶底固定插座9和三角形的缓冲架托16，利用三角形的稳定性增强缓冲性能，瓶颈固定插片5与瓶底固定插座9的双重组合，增强对产品的固定性保护。巧妙新颖的结构可再利用为杂物收纳盒，符合绿色环保理念。

[0023] 本实用新型在使用时，将主体箱13的上表面与酒具展示盒1的下表面粘合，酒具展示盒1的前侧面插舌与主体箱上表面的侧边沿插口锁合，将独立酒具展示盒推入酒具展示盒1内，摇翼封闭酒具展示盒1的左右两侧面。将瓶颈固定插片推入主体箱13内，滑杆6通过酒瓶盒的圆弧形侧面的通孔，连接两盒体，再利用圆头卡钉7与滑杆6紧密套合进行固定。通过滑杆6的推拉结构将两酒瓶外盒沿前后方向推开，形成两相对的开口面，其余侧面封闭。在主体箱13底部装入缓冲架托16，然后将与主体箱13的开口面底边连接的瓶底固定插座推入主体箱13，前后推拉滑杆6，将箱体封合。

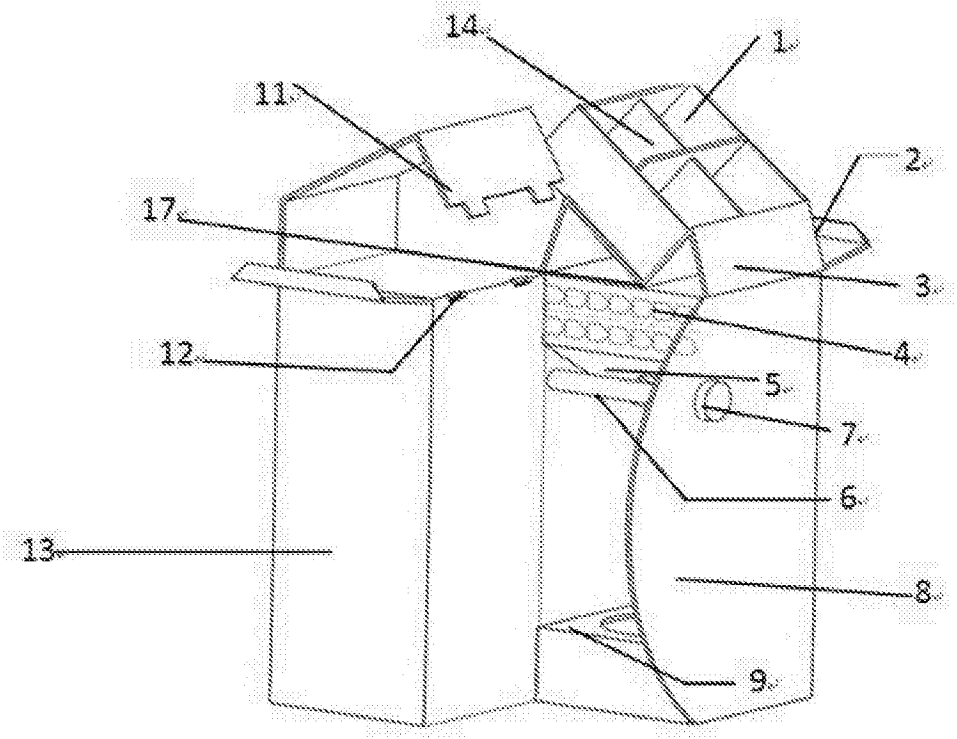

图1

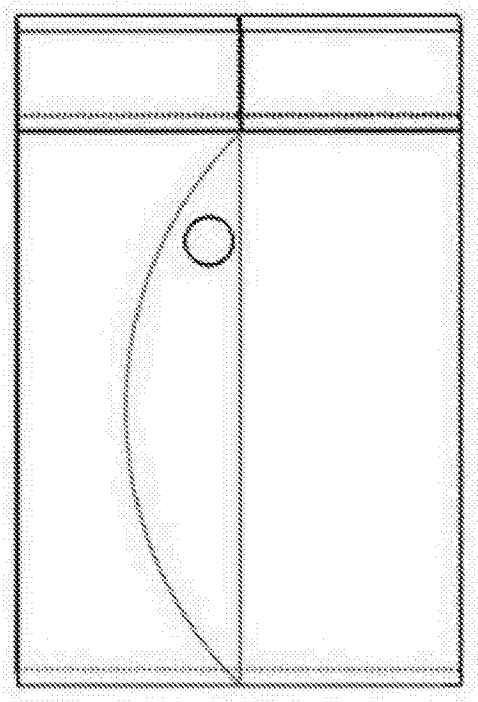

图2

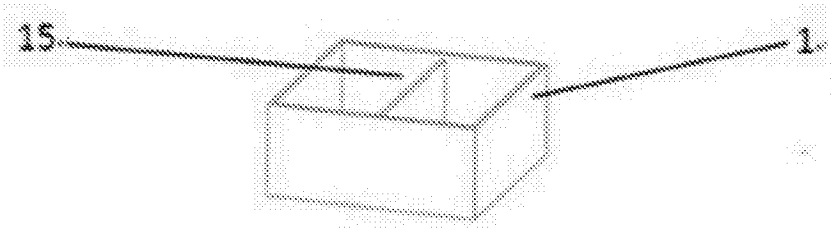

图3



图4