(19)中华人民共和国国家知识产权局

(12)实用新型专利

(10)授权公告号 CN 204972087 U
(45)授权公告日 2016.01.20

(21)申请号 201520775757.8

(22)申请日 2015.09.26

(73)专利权人 路智超
地址 253004 山东省德州市运河经济开发区纺织大街55号德州市第二人民医院胸外科

(72)发明人 路智超

(51)Int.Cl.
A61G 13/08(2006.01)
A61G 13/10(2006.01)

权利要求书1页 说明书2页 附图1页

(54)实用新型名称

多功能胸外科手术护理用床

(57)摘要

多功能胸外科手术护理用床，属于医疗器械技术领域。本实用新型的技术方案是：包括护理床躺板，其特征是在护理床躺板下侧设置有护理床支撑腿，护理床支撑腿下侧设置有支撑腿转轴，支撑腿转轴下侧设置有滑轮转腿，滑轮转腿下侧设置有移动滑轮，移动滑轮上设置有滑轮轴承，移动滑轮上侧设置有制动器，护理床躺板下侧设置有电路集成箱。本实用新型结构简单，使用方便，在对胸外科手术进行辅助和护理时功能实用，操作简便、省时省力，极大地减轻了医护人员的工作难度。

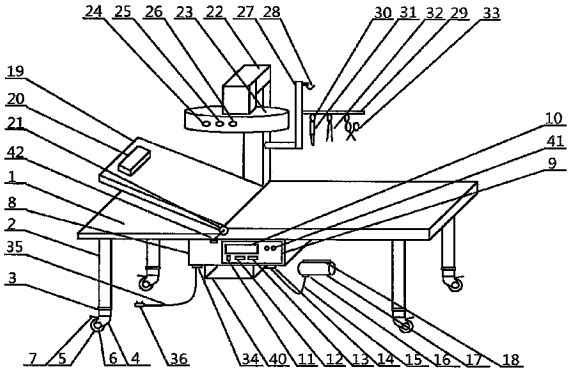

CN 204972087 U

1. 多功能胸外科手术护理用床，包括护理床躺板 (1)，其特征是：在护理床躺板 (1) 下侧设置有护理床支撑腿 (2)，护理床支撑腿 (2) 下侧设置有支撑腿转轴 (3)，支撑腿转轴 (3) 下侧设置有滑轮转腿 (4)，滑轮转腿 (4) 下侧设置有移动滑轮 (5)，移动滑轮 (5) 上设置有滑轮轴承 (6)，移动滑轮 (5) 上侧设置有制动器 (7)，护理床躺板 (1) 下侧设置有电路集成箱 (8)，电路集成箱 (8) 下侧前侧设置有血压检测器 (9)，血压检测器 (9) 前侧设置有数字显示屏 (10)，数字显示屏 (10) 左下侧设置有检测器开关 (11)，检测器开关 (11) 右侧设置有血压检测按钮 (12)，血压检测按钮 (12) 右侧设置有血压监护按钮 (13)，电路集成箱 (8) 下侧设置有检测带接口 (14)，检测带接口 (14) 下侧设置有检测带连接线 (15)，检测带连接线 (15) 上侧设置有检测带接线口 (16)，检测带接线口 (16) 上侧设置有血压检测带 (17)，血压检测带 (17) 上侧设置有固定粘带 (18)，护理床躺板 (1) 上侧设置有旋转靠板 (19)，旋转靠板 (19) 上侧设置有躺枕 (20)，旋转靠板 (19) 右侧设置有转轴 (21)，护理床躺板 (1) 后侧设置有主支撑臂 (22)，主支撑臂 (22) 下侧设置有手术照明灯 (23)，手术照明灯 (23) 前侧设置有一档按钮 (24)，一档按钮 (24) 右侧设置有二档按钮 (25)，二档按钮 (25) 右侧设置有三档按钮 (26)，主支撑臂 (22) 右侧设置有辅助支撑杆 (27)，辅助支撑杆 (27) 上侧设置有吊瓶挂钩 (28)，辅助支撑杆 (27) 右侧设置有工具挂杆 (29)，工具挂杆 (29) 下侧设置有挂环 (30)，挂环 (30) 下侧设置有手术刀 (31)，手术刀 (31) 右侧设置有镊子 (32)，镊子 (32) 右侧设置有手术剪 (33)，电路集成箱 (8) 下侧设置有电源线输出口 (34)，电源线输出口 (34) 下侧设置有电源导线 (35)，电源导线 (35) 左侧设置有电源插头 (36)，手术照明灯 (23) 内部设置有导线连接管 (37)，导线连接管 (37) 下侧设置有内置灯架 (38)，内置灯架 (38) 下侧设置有照明灯泡 (39)。

2. 根据权利要求 1 所述多功能胸外科手术护理用床，其特征在于：所述电路集成箱 (8) 下侧设置有设备存放柜 (40)。

3. 根据权利要求 1 所述多功能胸外科手术护理用床，其特征在于：所述数字显示屏 (10) 右侧设置有检测指示灯 (41)。

4. 根据权利要求 1 所述多功能胸外科手术护理用床，其特征在于：所述转轴 (21) 前侧设置有调节杆 (42)。

多功能胸外科手术护理用床

[0001] 技术领域：本实用新型属于医疗用具技术领域，具体地讲是一种多功能胸外科手术护理用床。

[0002] 背景技术：手术治疗是胸外科中的常见治疗方式，治疗手术的操作过程往往较为复杂，在进行手术操作时，必须使用相应的辅助护理工具帮助医护人员进行手术操作，普通的手术床不能为医护人员提供全面的护理功能，这给手术造成了不便。

[0003] 发明内容：本实用新型的目的是提供一种在对胸外科手术进行辅助和护理时操作简便、省时省力的多功能胸外科手术护理用床。

[0004] 本实用新型的技术方案是：包括护理床躺板，其特征是在护理床躺板下侧设置有护理床支撑腿，护理床支撑腿下侧设置有支撑腿转轴，支撑腿转轴下侧设置有滑轮转腿，滑轮转腿下侧设置有移动滑轮，移动滑轮上设置有滑轮轴承，移动滑轮上侧设置有制动器，护理床躺板下侧设置有电路集成箱，电路集成箱下侧前侧设置有血压检测器，血压检测器前侧设置有数字显示屏，数字显示屏左下侧设置有检测器开关，检测器开关右侧设置有血压检测按钮，血压检测按钮右侧设置有血压监护按钮，电路集成箱下侧设置有检测带接口，检测带接口下侧设置有检测带连接线，检测带连接线上侧设置有检测带接线口，检测带接线口上侧设置有血压检测带，血压检测带上侧设置有固定粘带，护理床躺板上侧设置有旋转靠板，旋转靠板上侧设置有躺枕，旋转靠板右侧设置有转轴，护理床躺板后侧设置有主支撑臂，主支撑臂下侧设置有手术照明灯，手术照明灯前侧设置有一档按钮，一档按钮右侧设置有二档按钮，二档按钮右侧设置有三档按钮，主支撑臂右侧设置有辅助支撑杆，辅助支撑杆上侧设置有吊瓶挂钩，辅助支撑杆右侧设置有工具挂杆，工具挂杆下侧设置有挂环，挂环下侧设置有手术刀，手术刀右侧设置有镊子，镊子右侧设置有手术剪，电路集成箱下侧设置有电源线输出口，电源线输出口下侧设置有电源导线，电源导线左侧设置有电源插头，手术照明灯内部设置有导线连接管，导线连接管下侧设置有内置灯架，内置灯架下侧设置有照明灯泡。

[0005] 作为优选，所述电路集成箱下侧设置有设备存放柜。

[0006] 作为优选，所述数字显示屏右侧设置有检测指示灯。

[0007] 作为优选，所述转轴前侧设置有调节杆。

[0008] 本实用新型有益效果是：本实用新型结构简单，使用方便，在对胸外科手术进行辅助和护理时功能实用，操作简便、省时省力，极大地减轻了医护人员的工作难度。

附图说明：

[0009] 附图 1 为本实用新型结构示意图。

[0010] 附图 2 为本实用新型治疗仪主体的内部结构示意图。

[0011] 图中 1、护理床躺板，2、护理床支撑腿，3、支撑腿转轴，4、滑轮转腿，5、移动滑轮，6、滑轮轴承，7、制动器，8、电路集成箱，9、血压检测器，10、数字显示屏，11、检测器开关，12、血压检测按钮，13、血压监护按钮，14、检测带接口，15、检测带连接线，16、检测带接线口，17、血压检测带，18、固定粘带，19、旋转靠板，20、躺枕，21、转轴，22、主支撑臂，23、手术照明灯，

24、一档按钮，25、二档按钮，26、三档按钮，27、辅助支撑杆，28、吊瓶挂钩，29、工具挂杆，30、挂环，31、手术刀，32、镊子，33、手术剪，34、电源线输出口，35、电源导线，36、电源插头，37、导线连接管，38、内置灯架，39、照明灯泡，40、设备存放柜，41、检测指示灯，42、调节杆。

[0012] 具体实施方式：包括护理床躺板 1，其特征是在护理床躺板 1 下侧设置有护理床支撑腿 2，护理床支撑腿 2 下侧设置有支撑腿转轴 3，支撑腿转轴 3 下侧设置有滑轮转腿 4，滑轮转腿 4 下侧设置有移动滑轮 5，移动滑轮 5 上设置有滑轮轴承 6，移动滑轮 5 上侧设置有制动器 7，护理床躺板 1 下侧设置有电路集成箱 8，电路集成箱 8 下侧前侧设置有血压检测器 9，血压检测器 9 前侧设置有数字显示屏 10，数字显示屏 10 左下侧设置有检测器开关 11，检测器开关 11 右侧设置有血压检测按钮 12，血压检测按钮 12 右侧设置有血压监护按钮 13，电路集成箱 8 下侧设置有检测带接口 14，检测带接口 14 下侧设置有检测带连接线 15，检测带连接线 15 上侧设置有检测带接线口 16，检测带接线口 16 上侧设置有血压检测带 17，血压检测带 17 上侧设置有固定粘带 18，护理床躺板 1 上侧设置有旋转靠板 19，旋转靠板 19 上侧设置有躺枕 20，旋转靠板 19 右侧设置有转轴 21，护理床躺板 1 后侧设置有主支撑臂 22，主支撑臂 22 下侧设置有手术照明灯 23，手术照明灯 23 前侧设置有一档按钮 24，一档按钮 24 右侧设置有二档按钮 25，二档按钮 25 右侧设置有三档按钮 26，主支撑臂 22 右侧设置有辅助支撑杆 27，辅助支撑杆 27 上侧设置有吊瓶挂钩 28，辅助支撑杆 27 右侧设置有工具挂杆 29，工具挂杆 29 下侧设置有挂环 30，挂环 30 下侧设置有手术刀 31，手术刀 31 右侧设置有镊子 32，镊子 32 右侧设置有手术剪 33，电路集成箱 8 下侧设置有电源线输出口 34，电源线输出口 34 下侧设置有电源导线 35，电源导线 35 左侧设置有电源插头 36，手术照明灯 23 内部设置有导线连接管 37，导线连接管 37 下侧设置有内置灯架 38，内置灯架 38 下侧设置有照明灯泡 39。在使用多功能胸外科手术护理用床帮助医护人员进行手术操作时，让病人躺在护理床躺板 1 上，接通电源，打开手术照明灯 23，将血压检测器 9 绑在病人的上臂，按下检测器开关 11 启动设备，按下血压检测按钮 12 进行血压监测，使用血压监护按钮 13 进行血压监护，在进行手术操作时，可使用工具挂杆 29 上的手术刀 31、镊子 32 和手术剪 33 等工具进行治疗操作。

[0013] 作为优选，所述电路集成箱 8 下侧设置有设备存放柜 40，这样设置有利于方便存放设备。

[0014] 作为优选，所述数字显示屏 10 右侧设置有检测指示灯 41，这样设置有利于帮助医护人员正确使用设备。

[0015] 作为优选，所述转轴 21 前侧设置有调节杆 42，这样设置有利于调节角度，方便手术的进行。

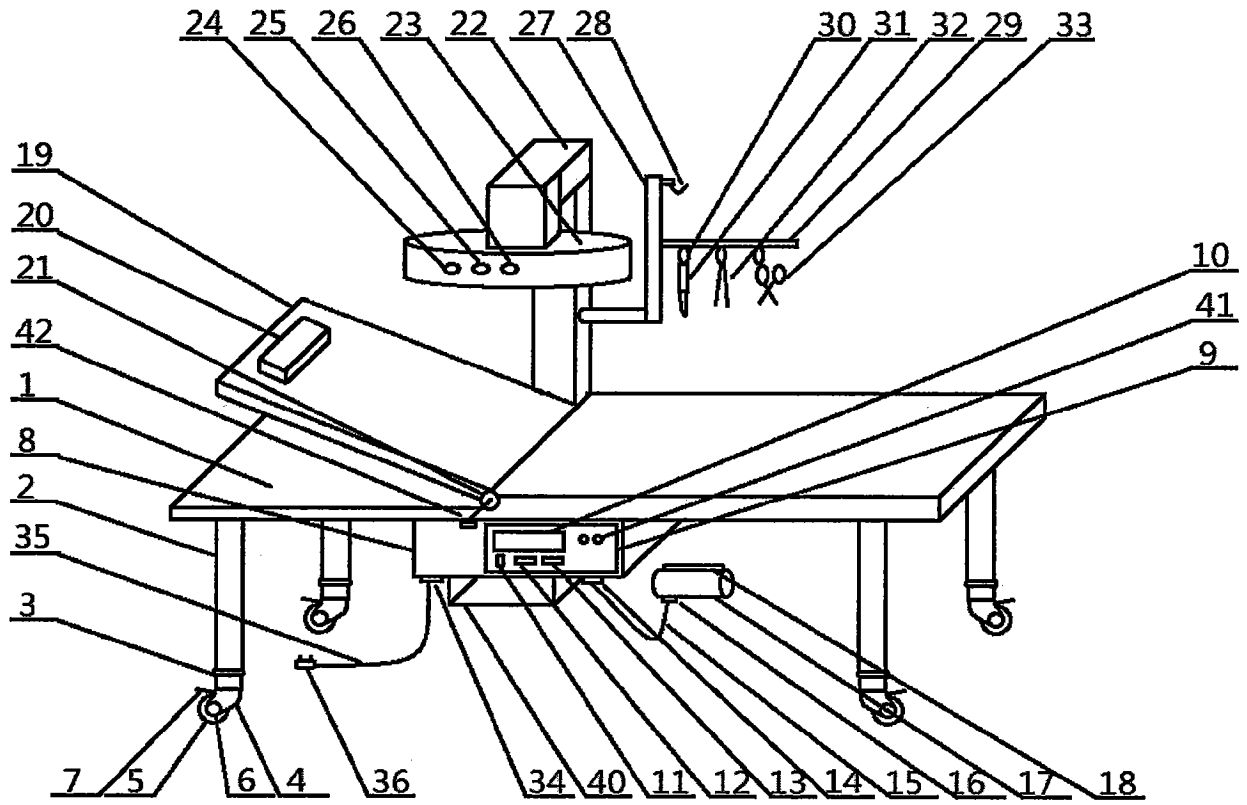
24
25
26
23
22
27
28
30
31
32
29
33
19
20
21
42
1
8
2
35
3
10
41
9
7
5
6
4
36
34
40
11
12
13
14
15
16
17
18

图 1

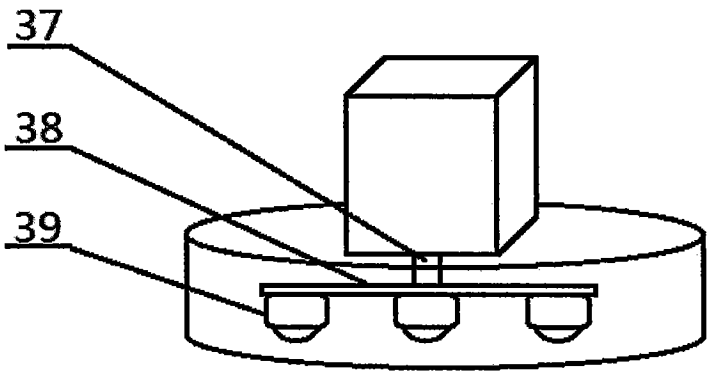
37
38
39

图 2