(19)中华人民共和国国家知识产权局

(12)实用新型专利

(10)授权公告号 CN 208556989 U
(45)授权公告日 2019.03.01

(21)申请号 201820747520.2

(22)申请日 2018.05.19

(73)专利权人 佛山东燊金属制品有限公司
地址 528000 广东省佛山市南海区桂城街道平胜社区平胜大道(原农科所地块)C1区自编二排北横12号厂房

(72)发明人 张勇

(51)Int.Cl.
B24B 19/00(2006.01)
B24B 55/06(2006.01)
B24B 55/00(2006.01)
B24B 41/00(2006.01)
B24B 47/22(2006.01)
F21V 33/00(2006.01)

权利要求书1页 说明书3页 附图1页

(54)实用新型名称

一种五金配件加工用打磨装置

(57)摘要

本实用新型提供一种五金配件加工用打磨装置，包括透明罩、第一支撑板、顶板、第二支撑板以及底板，第一支撑板和第二支撑板外表面装配有透明罩，第一支撑板右端面上侧装配有旋转电机，旋转电机右端面装配有丝杆，丝杆上装配有螺母座，该设计方便工作人员电动调节打磨盘的横向距离。螺母座下端面装配有电动伸缩杆，该设计方便工作人员调节打磨盘的使用高度。电动伸缩杆下端面装配有驱动电机，驱动电机底部装配有转轴，且转轴底部通过螺栓装配有打磨盘，第二支撑板左端面下侧装配有电动推杆，电动推杆左端面装配有清洁毛刷，该设计将五金配件打磨过程中产生的灰尘推至底板的废料腔内，提高了本实用新型的使用洁净度。

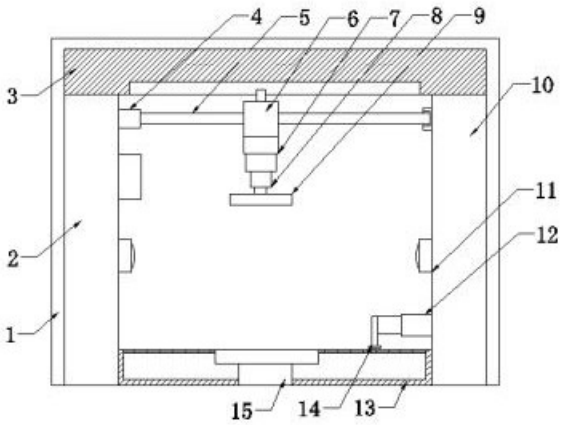

CN 208556989 U

1.一种五金配件加工用打磨装置，包括透明罩、第一支撑板、顶板、第二支撑板以及底板，其特征在于：所述第一支撑板和第二支撑板外表面装配有透明罩，所述第二支撑板设置在第一支撑板右侧，所述第一支撑板上端面右侧通过顶板与第二支撑板相连接，所述第一支撑板下端面右侧通过底板与第二支撑板相连接，所述第一支撑板右端面上侧装配有旋转电机，所述旋转电机右端面装配有丝杆，所述第二支撑板左端面上侧装配有轴承座，所述丝杆右端面与轴承座相连接，所述丝杆上装配有螺母座，所述螺母座下端面装配有电动伸缩杆，所述电动伸缩杆下端面装配有驱动电机，所述驱动电机底部装配有转轴，且转轴底部通过螺栓装配有打磨盘，所述第一支撑板和第二支撑板上均装配有照明灯，所述底板内部中间位置镶嵌有固定座，所述第二支撑板左端面下侧装配有电动推杆，所述电动推杆左端面装配有清洁毛刷，所述底板内部开设有废料腔。

2.根据权利要求1所述的一种五金配件加工用打磨装置，其特征在于：所述底板上端面为镂空结构，所述固定座与底板上端面处于同一水平线。

3.根据权利要求1所述的一种五金配件加工用打磨装置，其特征在于：所述顶板底部开设有滑槽，所述螺母座上端面装配有滑动块，且滑动块与滑槽相匹配。

4.根据权利要求1所述的一种五金配件加工用打磨装置，其特征在于：所述底板下端面装配有减震垫。

5.根据权利要求1所述的一种五金配件加工用打磨装置，其特征在于：所述第一支撑板右端面装配有蓄电池，且蓄电池通过导线分别与旋转电机以及驱动电机相连接，所述照明灯通过导线与蓄电池相连接。

一种五金配件加工用打磨装置

技术领域

[0001] 本实用新型是一种五金配件加工用打磨装置，属于五金配件加工技术领域。

背景技术

[0002] 五金配件指用五金制作成的机器零件或部件，以及一些小五金制品。它可以单独用途，也可以做协助用具。例如五金工具、五金零部件、日用五金、建筑五金以及安防用品等。小五金产品大都不是最终消费品。而是作为工业制造的配套产品、半成品以及生产过程所用工具等等。只有一小部分日用五金产品(配件)是人们生活必须的工具类消费品。

[0003] 五金配件在加工过程中需要使用到打磨装置，现有的打磨装置没有电动调节结构，工作人员需要手动调节打磨头的位置，费时费力，现有的打磨装置在对五金配件打磨过程中无法对灰尘进行处理，打磨后的灰尘和颗粒会漂浮在空气中，容易造成使用者的呼吸道疾病，影响了使用者的身体健康，不方便使用者的使用，现在急需一种五金配件加工用打磨装置来解决上述出现的问题。

实用新型内容

[0004] 针对现有技术存在的不足，本实用新型目的是提供一种五金配件加工用打磨装置，以解决上述背景技术中提出的问题，本实用新型结构合理，使用方便，适用范围广，可靠性高。

[0005] 为了实现上述目的，本实用新型是通过如下的技术方案来实现：一种五金配件加工用打磨装置，包括透明罩、第一支撑板、顶板、第二支撑板以及底板，所述第一支撑板和第二支撑板外表面装配有透明罩，所述第二支撑板设置在第一支撑板右侧，所述第一支撑板上端面右侧通过顶板与第二支撑板相连接，所述第一支撑板下端面右侧通过底板与第二支撑板相连接，所述第一支撑板右端面上侧装配有旋转电机，所述旋转电机右端面装配有丝杆，所述第二支撑板左端面上侧装配有轴承座，所述丝杆右端面与轴承座相连接，所述丝杆上装配有螺母座，所述螺母座下端面装配有电动伸缩杆，所述电动伸缩杆下端面装配有驱动电机，所述驱动电机底部装配有转轴，且转轴底部通过螺栓装配有打磨盘，所述第一支撑板和第二支撑板上均装配有照明灯，所述底板内部中间位置镶嵌有固定座，所述第二支撑板左端面下侧装配有电动推杆，所述电动推杆左端面装配有清洁毛刷，所述底板内部开设有废料腔。

[0006] 进一步地，所述底板上端面为镂空结构，所述固定座与底板上端面处于同一水平线。

[0007] 进一步地，所述顶板底部开设有滑槽，所述螺母座上端面装配有滑动块，且滑动块与滑槽相匹配。

[0008] 进一步地，所述底板下端面装配有减震垫。

[0009] 进一步地，所述第一支撑板右端面装配有蓄电池，且蓄电池通过导线分别与旋转电机以及驱动电机相连接，所述照明灯通过导线与蓄电池相连接。

[0010] 本实用新型的有益效果：本实用新型的一种五金配件加工用打磨装置，因本实用新型添加了旋转电机、丝杆以及螺母座，该设计方便工作人员电动调节打磨盘的横向距离。另添加了电动伸缩杆，该设计方便工作人员调节打磨盘的使用高度，因本实用新型添加了照明灯，该设计方便工作人员在昏暗的环境下可以正常对五金配件进行打磨工作，提高了本实用新型的工作效率。

[0011] 因本实用新型添加了电动推杆和清洁毛刷，该设计将五金配件打磨过程中产生的灰尘推至底板的废料腔内，提高了本实用新型的使用洁净度，因底板下端面装配有减震垫，该设计提高了本实用新型的减震效果，本实用新型结构合理，使用方便，适用范围广，可靠性高。

附图说明

[0012] 通过阅读参照以下附图对非限制性实施例所作的详细描述，本实用新型的其它特征、目的和优点将会变得更明显：

[0013] 图1为本实用新型一种五金配件加工用打磨装置的结构示意图；

[0014] 图中：1-透明罩、2-第一支撑板、3-顶板、4-旋转电机、5-丝杆、6-螺母座、7-电动伸缩杆、8-驱动电机、9-打磨盘、10-第二支撑板、11-照明灯、12-电动推杆、13-底板、14-清洁毛刷、15-固定座。

具体实施方式

[0015] 为使本实用新型实现的技术手段、创作特征、达成目的与功效易于明白了解，下面结合具体实施方式，进一步阐述本实用新型。

[0016] 请参阅图1，本实用新型提供一种技术方案：一种五金配件加工用打磨装置，包括透明罩1、第一支撑板2、顶板3、第二支撑板10以及底板13，第一支撑板2和第二支撑板10外表面装配有透明罩1，第二支撑板10设置在第一支撑板2右侧，第一支撑板2上端面右侧通过顶板3与第二支撑板10相连接，第一支撑板2下端面右侧通过底板13与第二支撑板10相连接，第一支撑板2右端面上侧装配有旋转电机4，旋转电机4右端面装配有丝杆5，第二支撑板10左端面上侧装配有轴承座，丝杆5右端面与轴承座相连接，丝杆5上装配有螺母座6，螺母座6下端面装配有电动伸缩杆7，电动伸缩杆7下端面装配有驱动电机8，驱动电机8底部装配有转轴，且转轴底部通过螺栓装配有打磨盘9，第一支撑板2和第二支撑板10上均装配有照明灯11，底板13内部中间位置镶嵌有固定座15，第二支撑板10左端面下侧装配有电动推杆12，电动推杆12左端面装配有清洁毛刷14，底板13内部开设有废料腔。

[0017] 底板13上端面为镂空结构，固定座15与底板13上端面处于同一水平线，顶板3底部开设有滑槽，螺母座6上端面装配有滑动块，且滑动块与滑槽相匹配，底板13下端面装配有减震垫。

[0018] 第一支撑板2右端面装配有蓄电池，且蓄电池通过导线分别与旋转电机4以及驱动电机8相连接，照明灯11通过导线与蓄电池相连接。

[0019] 作为本实用新型的一个实施例：在进行使用时，首先使用人员对本实用新型进行检查，检查是否存在缺陷，如果存在缺陷的话就无法进行使用了，此时需要通知维修人员进行维修，如果不存在问题的话就可以进行使用，工作人员切换旋转电机4为接通状态，旋转

电机4带动丝杆5转动，螺母座6在丝杆5上左右移动，螺母座6顶部的滑动块在顶板3的滑槽内移动，螺母座6带动打磨盘9左右移动，该设计方便工作人员电动调节打磨盘9的横向距离，工作人员切换电动伸缩杆7为接通状态，电动伸缩杆7带动打磨盘9上下移动，该设计方便工作人员调节打磨盘9的使用高度，工作人员切换驱动电机8为接通状态，驱动电机8带动打磨盘对五金配件进行打磨，提高了本实用新型的使用方便性。

[0020] 在昏暗的环境下将蓄电池连接照明灯11，照明灯11开始工作，照明灯11将电能转换为光能，工作人员在昏暗的环境下可以正常对五金配件进行打磨工作，提高了本实用新型的工作效率，工作人员切换电动推杆12为接通状态，电动推杆12带动清洁毛刷14左右移动，清洁毛刷14将五金配件打磨过程中产生的灰尘集中至底板13的废料腔内，提高了本实用新型的使用洁净度。

[0021] 以上显示和描述了本实用新型的基本原理和主要特征和本实用新型的优点，对于本领域技术人员而言，显然本实用新型不限于上述示范性实施例的细节，而且在不背离本实用新型的精神或基本特征的情况下，能够以其他的具体形式实现本实用新型。因此，无论从哪一点来看，均应将实施例看作是示范性的，而且是非限制性的，本实用新型的范围由所附权利要求而不是上述说明限定，因此旨在将落在权利要求的等同要件的含义和范围内的所有变化囊括在本实用新型内。不应将权利要求中的任何附图标记视为限制所涉及的权利要求。

[0022] 此外，应当理解，虽然本说明书按照实施方式加以描述，但并非每个实施方式仅包含一个独立的技术方案，说明书的这种叙述方式仅仅是为清楚起见，本领域技术人员应当将说明书作为一个整体，各实施例中的技术方案也可以经适当组合，形成本领域技术人员可以理解的其他实施方式。

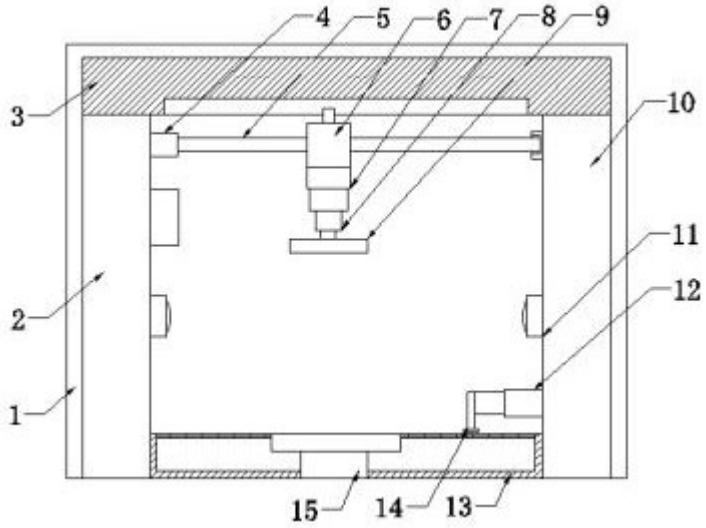

图 1