(19)中华人民共和国国家知识产权局

(12)实用新型专利

(10)授权公告号 CN 203468126 U
(45)授权公告日 2014.03.12

(21)申请号 201320623558.6

(22)申请日 2013.10.10

(73)专利权人 黑龙江建筑职业技术学院
地址 150025 黑龙江省哈尔滨市利民开发区学院路1号

(72)发明人 王秀艳

(51)Int.Cl.
A47F 5/00(2006.01)
G09B 19/18(2006.01)

权利要求书1页 说明书2页 附图2页

(54)实用新型名称

一种经济学教学用展架

(57)摘要

一种经济学教学用展架，它涉及一种展架。本实用新型解决了经济教学用展架只能悬挂一幅或小幅授课展报、展杆不能收放自如、占用空间大的问题。它包括支撑杆、套管、滑轮、底座，套管与底座固定连接，底座下固定安装有多个滑轮，其特征在于：套管通过紧固螺栓与支撑杆固定连接，套管与支撑杆上均设有橡胶套，橡胶套上安装有磁铁；支撑杆顶端设置有若干个上臂展杆，上臂展杆顶端设有吸铁石，上臂展杆顶端的吸铁石与支撑杆橡胶套上的磁铁相应；套管底端设置有若干个下臂展杆，下臂展杆与相对应的上臂展杆互为一组，下臂展杆顶端也设有吸铁石，下臂展杆顶端的吸铁石与套管橡胶套上的磁铁相应，上臂展杆和下臂展杆的顶端还分别设有拉勾。

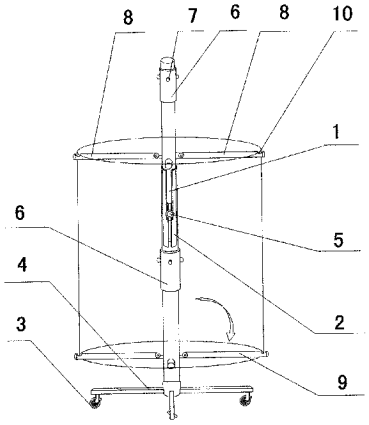

CN 203468126 U

1. 一种经济学教学用展架，包括支撑杆 (1)、套管 (2)、滑轮 (3)、底座 (4)，套管与底座固定连接，底座下固定安装有多个滑轮，其特征在于：套管通过紧固螺栓 (5) 与支撑杆 (1) 固定连接，套管与支撑杆上均设有橡胶套 (6)，橡胶套上安装有磁铁 (7)；支撑杆顶端设置有若干个上臂展杆 (8)，上臂展杆顶端设有吸铁石，上臂展杆顶端的吸铁石与支撑杆橡胶套上的磁铁相应；套管底端设置有若干个下臂展杆 (9)，下臂展杆与相对应的上臂展杆互为一组，下臂展杆顶端也设有吸铁石，下臂展杆顶端的吸铁石与套管橡胶套上的磁铁相应。

2. 根据权利要求 1 所述的一种经济学教学用展架，其特征在于：上臂展杆和下臂展杆的顶端还分别设有拉勾 (10)。

一种经济学教学用展架

技术领域

[0001] 本实用新型涉及一种经济学教学用展架，属于教学用具领域。

背景技术

[0002] 传统的经济学教学用展架只能悬挂一幅或小幅授课展报、展杆不能收放自如、占用空间大、不宜放置。

实用新型内容

[0003] 本实用新型的目的是为了解决经济教学用展架只能悬挂一幅或小幅授课展报、展杆不能收放自如、占用空间大的问题，进而提供的一种经济学教学用展架。

[0004] 本实用新型的技术方案是：

[0005] 一种经济学教学用展架，它包括支撑杆、套管、滑轮、底座，套管与底座固定连接，底座下固定安装有多个滑轮，套管通过紧固螺栓与支撑杆固定连接，套管与支撑杆上均设有橡胶套，橡胶套上安装有磁铁；支撑杆顶端设置有若干个上臂展杆，上臂展杆顶端设有吸铁石，上臂展杆顶端的吸铁石与支撑杆橡胶套上的磁铁相应；套管底端设置有若干个下臂展杆，下臂展杆与相对应的上臂展杆互为一组，下臂展杆顶端也设有吸铁石，下臂展杆顶端的吸铁石与套管橡胶套上的磁铁相应，上臂展杆和下臂展杆的顶端还分别设有拉勾。

[0006] 本实用新型与现有技术相比具有以下效果：

[0007] 1. 本实用新型结构简单，外形美观、制造方便、节约成本。

[0008] 2. 可同时悬挂多幅经济学教学用授课展报或根据展报大小及时调整展杆收起或展开。

[0009] 3. 占地空间小、方便随身携带及放置，便于在教师授课中大范围推广。

附图说明

[0010] 图 1 是本实用新型产品的使用状态参考图。

[0011] 图 2 是本实用新型产品的收拢状态下的参考图。

具体实施方式

[0012] 具体实施方式一：结合图 1 和图 2 对本实用新型作进一步说明：一种经济学教学用展架，包括支撑杆 1、套管 2、滑轮 3、底座 4，套管与底座固定连接，底座下固定安装有多个滑轮，套管通过紧固螺栓 5 与支撑杆 1 固定连接，套管与支撑杆上均设有橡胶套 6，橡胶套上安装有磁铁 7；支撑杆顶端设置有若干个上臂展杆 8，上臂展杆顶端设有吸铁石，上臂展杆顶端的吸铁石与支撑杆橡胶套上的磁铁相应；套管底端设置有若干个下臂展杆 9，下臂展杆与相对应的上臂展杆互为一组，下臂展杆顶端也设有吸铁石，下臂展杆顶端的吸铁石与套管橡胶套上的磁铁相应。上臂展杆和下臂展杆的顶端还分别设有拉勾 (10)。

[0013] 工作原理：经济学教学用授课展报上端通过挂钩固定在上譬展杆上，授课展报下

端通过挂钩固定在下臂展杆上，可根据授课展报幅数及大小任意组合展杆，一次悬挂多幅或大幅授课展报，展杆可以借吸铁石收到支撑杆或是套管上，由不相临的上臂展杆和下臂展杆固定授课展报，因此可以节约空间。同时，由于支撑杆通过螺栓紧固在套管内，可根据需要通过内部滑道，调整杆的高度。

[0014] 以上所述实施例仅表达了本实用新型的几种实施方式，其描述较为具体和详细，但并不能因此而理解为对本实用新型专利范围的限制。应当指出的是，对于本领域的普通技术人员来说，在不脱离本实用新型构思的前提下，还可以做出若干变形和改进，这些都属于本实用新型的保护范围。因此，本实用新型专利的保护范围应以所附权利要求为准。

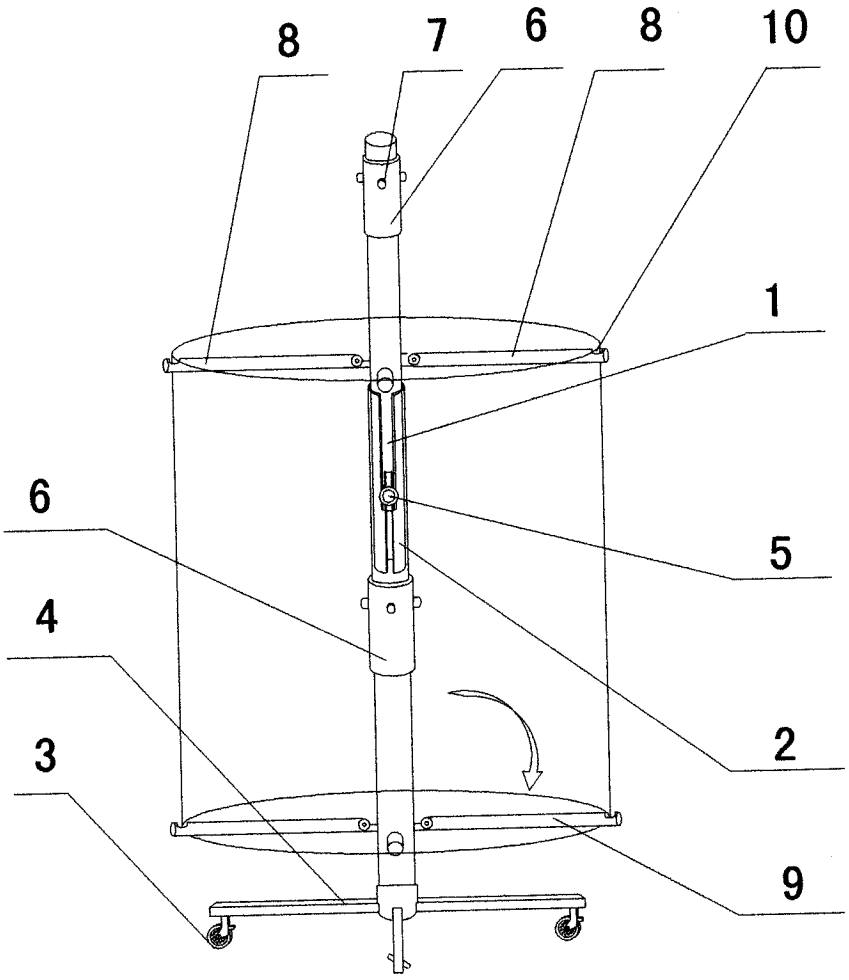

图 1

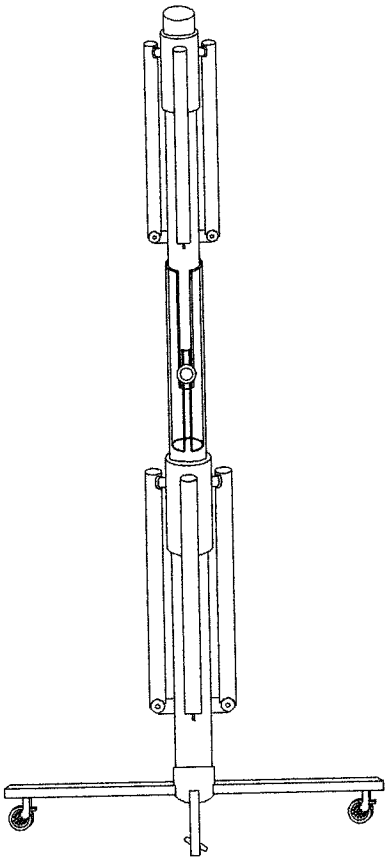

图 2