(19)中华人民共和国国家知识产权局

(12)实用新型专利

(10)授权公告号 CN 201584556 U
(45)授权公告日 2010.09.15

(21)申请号 200920265297.9

(22)申请日 2009.12.16

(73)专利权人 东莞华盛音响制品有限公司
地址 523000 广东省东莞市石排镇福隆村

(72)发明人 邓梁煖 汪军新

(74)专利代理机构 广州市红荔专利代理有限公司 44214
代理人 吴世民

(51)Int.Cl.
*H01R 13/46*(2006.01)
*H05K 5/02*(2006.01)
*F16M 11/00*(2006.01)

权利要求书 1 页 说明书 1 页 附图 2 页

(54)实用新型名称

手动翻转式连接座

(57)摘要

本实用新型公开了一种手动翻转式连接座，包括基座和固定套，其特征在于：基座的一端铰接有一可套置于基座周围的固定套，固定套的上端靠近基座的一侧设有用于扣开基座的弧形凹槽。本实用新型设计合理，结构简单，可移动性好，使用方便，具有广泛的市场价值。

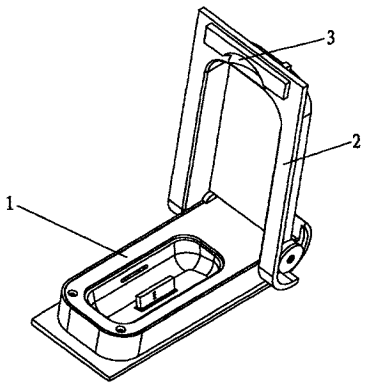


CN 201584556 U

1. 一种手动翻转式连接座，包括基座和固定套，其特征在于：基座的一端铰接有一可套置于基座周围的固定套，固定套的上端靠近基座的一侧设有用于扣开基座的弧形凹槽。

# 手动翻转式连接座

## 技术领域

[0001] 本实用新型涉及连接座领域，尤其是一种手动翻转式连接座。

## 背景技术

[0002] 连接座作为消费电子、汽车电子、通信终端市场上广泛使用的器件，在人们的日常生活当中发挥着越来越重要的作用。连接座是用来扩展电脑及其他终端设备功能的底座，通过接口和插槽，它可以连接多种外部设备如驱动器、MP3、音响、打印机、扫描仪等，可以弥补电脑本身及终端设备携带附件较少的缺陷。传统的连接座存在的可移动性差、使用不便等缺点，不能满足人们对连接座要求越来越高的要求。

## 发明内容

[0003] 本实用新型的目的是针对现有技术的不足之处提供一种携带方便、使用简单的手动翻转式连接座。

[0004] 为达到上述目的，本实用新型是通过以下技术手段来实现的：一种手动翻转式连接座，包括基座和固定套，其特征在于：基座的一端铰接有一可套置于基座周围的固定套，固定套的上端靠近基座的一侧设有用于扣开基座的弧形凹槽。

[0005] 本实用新型的有益效果是：由于采用了上述结构，基座以及基座周围的固定套，固定套上设有弧形凹槽，可以方便实现基座的开合和收起，实现外接设备的插接和拔出。本实用新型设计合理，结构简单，可移动性好，使用方便，具有广泛的市场价值。

## 附图说明

[0006] 附图 1 为本实用新型的结构示意图；

[0007] 附图 2 为本实用新型的使用状态参考图。

[0008] 图中各标号分别是：(1) 基座，(2) 固定套，(3) 弧形凹槽。

## 具体实施方式

[0009] 下面结合附图对本实用新型作进一步的详细说明：

[0010] 参看图 1，本实用新型一种手动翻转式连接，包括基座 1 和固定套 2，基座 1 的一端铰接有一可套置于基座 1 周围的固定套 2，固定套 2 的上端靠近基座 1 的一侧设有用于扣开基座 1 的弧形凹槽 4。

[0011] 使用时，用手插入基座 1 上方的弧形凹槽 4，用力将基座 1 向下拉，使基座 1 可与固定套 2 呈 90 度角，即可完成插接外接设备；不使用时将外接设备拔出，用力将基座 1 推上，将基座 1 套置于固定套 2 内，即完成闭合，从而达到设计的目的。

[0012] 本实用新型所揭示的内容，是为较佳实施例的一种，但凡局部变更、变化或对本实用新型所揭示的技术内容的修饰，而源于本实用新型的技术思想且熟悉该项技术的人所不加创造性思维的推知，皆属于本实用新型的范畴之内。

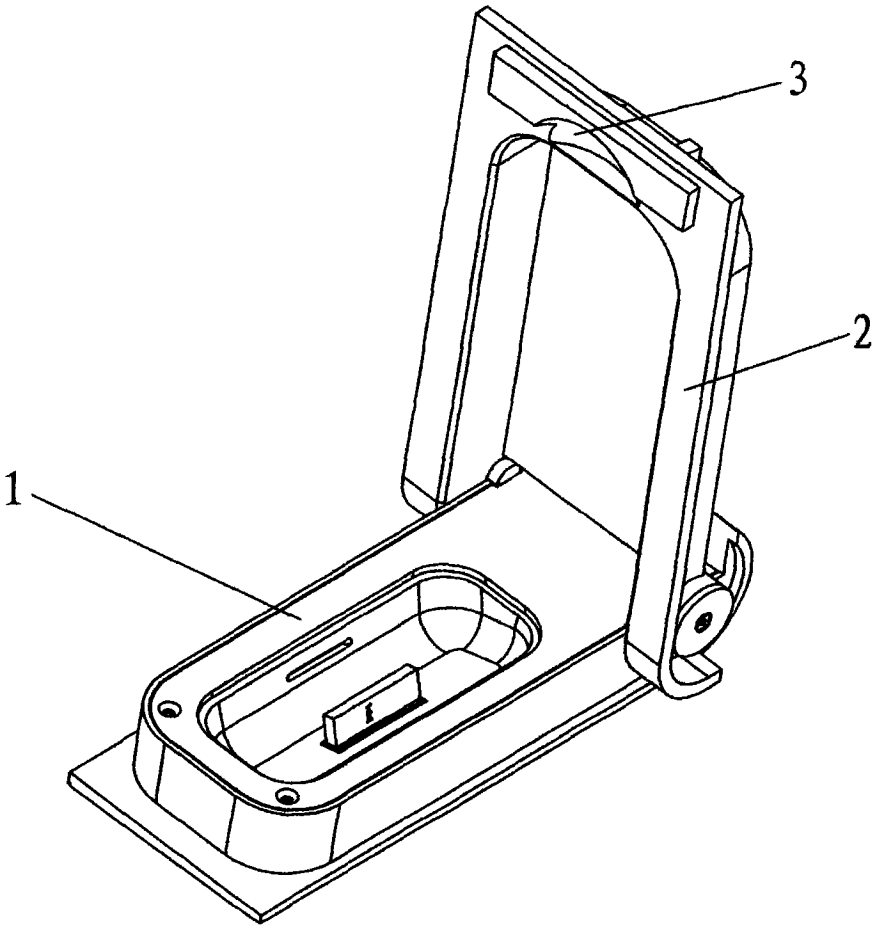


图 1

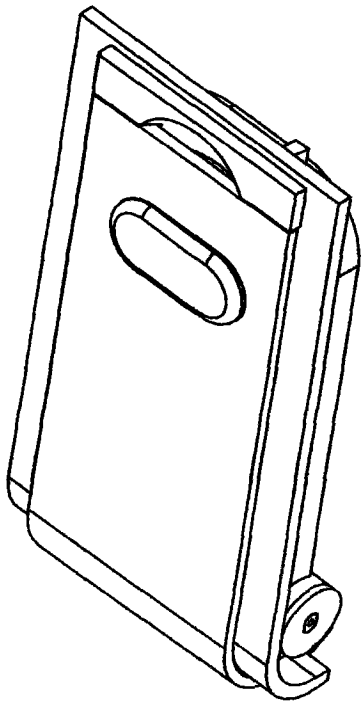

图 2