(19)中华人民共和国国家知识产权局

(12)实用新型专利

(10)授权公告号 CN 204351673 U
(45)授权公告日 2015.05.27

(21)申请号 201520042184.8

(22)申请日 2015.01.21

(73)专利权人 孙颖
地址 150001 黑龙江省哈尔滨市南岗区学府路315号

(72)发明人 赵欣 孙颖 李明

(74)专利代理机构 哈尔滨市松花江专利商标事务所 23109
代理人 王大为

(51)Int.Cl.
A47J 43/044(2006.01)

权利要求书1页 说明书2页 附图1页

(54)实用新型名称

一种容器摆动式食品搅拌装置

(57)摘要

一种容器摆动式食品搅拌装置，它涉及一种食品搅拌装置，具体涉及一种容器摆动式食品搅拌装置。本实用新型为了解决现有搅拌装置搅拌效果较差，搅拌后的蛋糕粉糊层次不均匀，影响蛋糕最终的制作效果和口感的问题。本实用新型包括底座、立柱壳体、升降壳体、搅拌驱动机构、升降机构、搅拌头、搅拌容器、容器支架、两个转轴、摆动长杆、摆动短杆、摆动电机和电机架，底座水平设置。本实用新型属于食品机械领域。

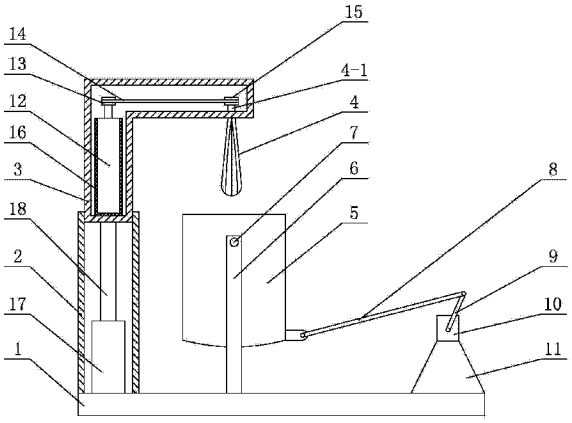

CN 204351673 U

1. 一种容器摆动式食品搅拌装置，其特征在于：所述一种容器摆动式食品搅拌装置包括底座 (1)、立柱壳体 (2)、升降壳体 (3)、搅拌驱动机构、升降机构、搅拌头 (4)、搅拌容器 (5)、容器支架 (6)、两个转轴 (7)、摆动长杆 (8)、摆动短杆 (9)、摆动电机 (10) 和电机架 (11)，底座 (1) 水平设置，立柱壳体 (2) 竖直安装在底座 (1) 左端的上表面上，所述升降机构安装在立柱壳体 (2) 内，升降壳体 (3) 与所述升降机构连接，所述搅拌驱动机构安装在升降壳体 (3) 内，搅拌头 (4) 与所述搅拌驱动机构连接，搅拌头 (4) 通过轴座安装在升降壳体 (3) 的下表面上，容器支架 (6) 安装在底座 (1) 的上表面上，搅拌容器 (5) 通过两个转轴 (7) 安装在容器支架 (6) 上，摆动长杆 (8) 的一端与搅拌容器 (5) 底部的外侧壁铰接，摆动长杆 (8) 的另一端与摆动短杆 (9) 的一端连接，摆动短杆 (9) 的另一端与摆动电机 (10) 的转动轴连接，摆动电机 (10) 通过电机架 (11) 安装在底座 (1) 的上表面上。

2. 根据权利要求 1 所述一种容器摆动式食品搅拌装置，其特征在于：所述搅拌驱动机构包括驱动电机 (12)、主动皮带轮 (13)、传动皮带 (14) 和从动皮带轮 (15)，主动皮带轮 (13) 套装在驱动电机 (12) 的转动轴上，从动皮带轮 (15) 套装在搅拌头 (4) 上端的驱动轴 (4-1) 上，主动皮带轮 (13) 通过传动皮带 (14) 与从动皮带轮 (15) 连接。

3. 根据权利要求 2 所述一种容器摆动式食品搅拌装置，其特征在于：驱动电机 (12) 安装在减震底座 (16) 上。

4. 根据权利要求 1 所述一种容器摆动式食品搅拌装置，其特征在于：所述升降机构包括电动液压缸 (17) 和升降推杆 (18)，升降推杆 (18) 的下端与电动液压缸 (17) 连接，升降推杆 (18) 的上端与升降壳体 (3) 左端的下表面连接。

一种容器摆动式食品搅拌装置

技术领域

[0001] 本实用新型涉及一种食品搅拌装置，具体涉及一种容器摆动式食品搅拌装置，属于食品机械领域。

背景技术

[0002] 蛋糕是一种美味的糕点，随着人们生活水平的提高，蛋糕已经成为人们越来越喜爱的一种食品。蛋糕的制作过程中，蛋糕粉的搅拌是关键步骤，如果搅拌不均匀，做出来的蛋糕口感不好。为了能够使蛋糕粉搅拌均匀，出现了多种搅拌装置，但现有搅拌装置搅拌效果较差，搅拌后的蛋糕粉糊层次不均匀，影响蛋糕最终的制作效果和口感。

实用新型内容

[0003] 本实用新型为解决现有搅拌装置搅拌效果较差，搅拌后的蛋糕粉糊层次不均匀，影响蛋糕最终的制作效果和口感的问题，进而提出一种容器摆动式食品搅拌装置。

[0004] 本实用新型为解决上述问题采取的技术方案是：本实用新型包括底座、立柱壳体、升降壳体、搅拌驱动机构、升降机构、搅拌头、搅拌容器、容器支架、两个转轴、摆动长杆、摆动短杆、摆动电机和电机架，底座水平设置，立柱壳体竖直安装在底座左端的上表面上，所述升降机构安装在立柱壳体内，升降壳体与所述升降机构连接，所述搅拌驱动机构安装在升降壳体内，搅拌头与所述搅拌驱动机构连接，搅拌头通过轴座安装在升降壳体的下表面上，容器支架安装在底座的上表面上，搅拌容器通过两个转轴安装在容器支架上，摆动长杆的一端与搅拌容器底部的外侧壁铰接，摆动长杆的另一端与摆动短杆的一端连接，摆动短杆的另一端与摆动电机的转动轴连接，摆动电机通过电机架安装在底座的上表面上。

[0005] 本实用新型的有益效果是：本实用新型的搅拌容器在摆动电机的驱动下可以实现左右摆动，使搅拌头能够对容器内的粉糊进行全方位多层次的搅拌，使粉糊均匀无团状颗粒，提高后期制作食品的质量及口感。

附图说明

[0006] 图 1 是本实用新型的整体结构示意图。

具体实施方式

[0007] 具体实施方式一：结合图 1 说明本实施方式，本实施方式所述一种容器摆动式食品搅拌装置包括底座 1、立柱壳体 2、升降壳体 3、搅拌驱动机构、升降机构、搅拌头 4、搅拌容器 5、容器支架 6、两个转轴 7、摆动长杆 8、摆动短杆 9、摆动电机 10 和电机架 11，底座 1 水平设置，立柱壳体 2 竖直安装在底座 1 左端的上表面上，所述升降机构安装在立柱壳体 2 内，升降壳体 3 与所述升降机构连接，所述搅拌驱动机构安装在升降壳体 3 内，搅拌头 4 与所述搅拌驱动机构连接，搅拌头 4 通过轴座安装在升降壳体 3 的下表面上，容器支架 6 安装在底座 1 的上表面上，搅拌容器 5 通过两个转轴 7 安装在容器支架 6 上，摆动长杆 8 的一端

与搅拌容器 5 底部的外侧壁铰接，摆动长杆 8 的另一端与摆动短杆 9 的一端连接，摆动短杆 9 的另一端与摆动电机 10 的转动轴连接，摆动电机 10 通过电机架 11 安装在底座 1 的上表面上。

[0008] 具体实施方式二：结合图 1 说明本实施方式，本实施方式所述一种容器摆动式食品搅拌装置的搅拌驱动机构包括驱动电机 12、主动皮带轮 13、传动皮带 14 和从动皮带轮 15，主动皮带轮 13 套装在驱动电机 12 的转动轴上，从动皮带轮 15 套装在搅拌头 4 上端的驱动轴 4-1 上，主动皮带轮 13 通过传动皮带 14 与从动皮带轮 15 连接。

[0009] 本实施方式的技术效果是：如此设置，采用皮带传动，有利于提高传动效率，减小功能损耗，提高电机的功率，有效的降低了电能损耗，提高搅拌效率。其它组成及连接关系与具体实施方式一相同。

[0010] 具体实施方式三：结合图 1 说明本实施方式，本实施方式所述一种容器摆动式食品搅拌装置的驱动电机 12 安装在减震底座 16 上。

[0011] 本实施方式的技术效果是：如此设置，降低了驱动电机 12 转动时的振动，消除了因振动产生的电能损耗，节约了电能，实现了环保节能。其它组成及连接关系与具体实施方式二相同。

[0012] 具体实施方式四：结合图 1 说明本实施方式，本实施方式所述一种容器摆动式食品搅拌装置的升降机构包括电动液压缸 17 和升降推杆 18，升降推杆 18 的下端与电动液压缸 17 连接，升降推杆 18 的上端与升降壳体 3 左端的下表面连接。

[0013] 本实施方式的技术效果是：如此设置，搅拌头 4 在电动液压缸 17 的驱动下能够在搅拌容器 5 内上下移动，使容器内的粉糊层次均匀。其它组成及连接关系与具体实施方式一相同。

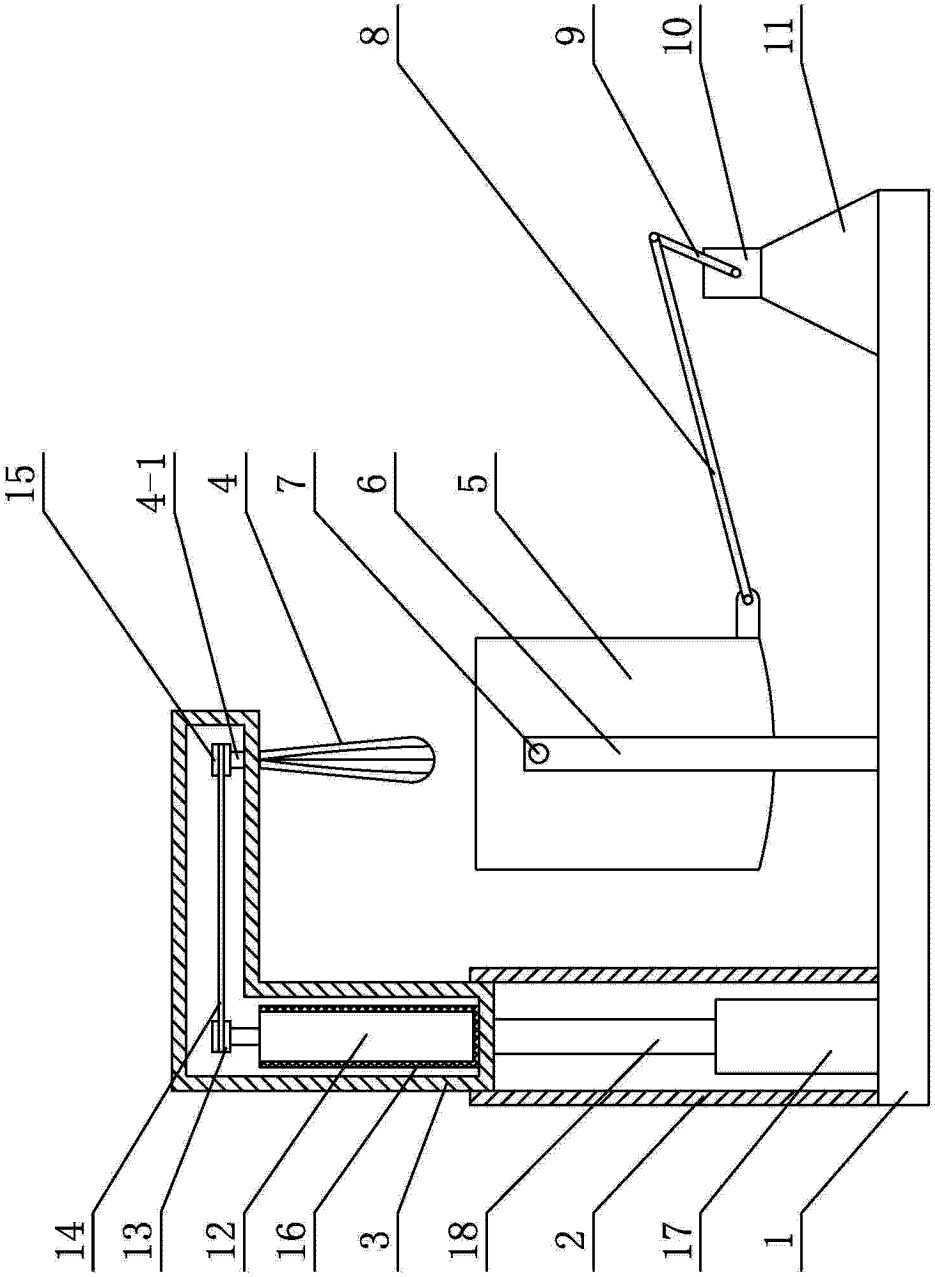

图 1