(19)中华人民共和国国家知识产权局

(12)实用新型专利

(10)授权公告号 CN 206483803 U
(45)授权公告日 2017.09.12

(21)申请号 201720131108.3

(22)申请日 2017.02.14

(73)专利权人 天津市海棠盛源环保科技有限公司

地址 300184 天津市滨海新区滨海高新区华苑产业园区华天道3号综合楼A区516单元

(72)发明人 刘帅男 于洋 苑忠宝

(74)专利代理机构 天津盛理知识产权代理有限公司 12209

代理人 王来佳

(51)Int.Cl.

B09B 3/00(2006.01)
F16K 17/40(2006.01)
F16K 31/60(2006.01)

权利要求书1页 说明书2页 附图2页

(54)实用新型名称

一种生活垃圾处理器的安全混气阀

(57)摘要

本实用新型涉及一种生活垃圾处理器的安全混气阀，所述混气阀包括左阀轴、右阀轴、阀板及扳杆，在混气管内的径向安装阀板，该阀板通过在混气管管壁上所安装的左阀轴、右阀轴安装在混气管内，在混气管外的右阀轴上径向固装扳杆。本混气阀采用径向扳杆对阀板进行摆转，摆转省力、快捷、可靠；同时，混气阀的扳杆还采用定位档杆进行启闭定位，可有效控制混气阀的启闭位置，保证排气的净化质量；在阀板上采用压圈安装有安全片，在安全片上还制有多个爆破点，由此可以有效保证处理器箱体内的无压状态，避免箱体内的压力过高而造成的隐患。

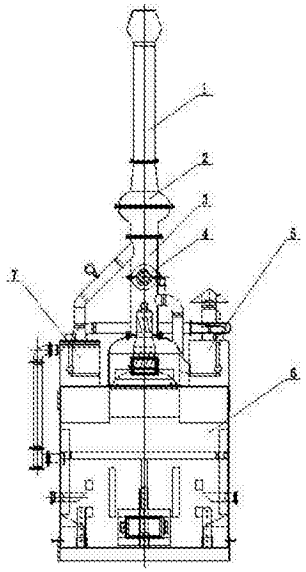

CN 206483803 U

1.一种生活垃圾处理器的安全混气阀，所涉及的处理器包括箱体、烟囱及气体净化装置；烟囱由排气管、冷凝管及混气管三段同轴竖直连接而成，在箱体上安装气体净化装置，该气体净化装置为两个，分别为一级气体净化装置及二级气体净化装置，在一级气体净化装置的进气管与二级气体净化装置的出气管之间的混气管上安装有混气阀，其特征在于：所述混气阀包括左阀轴、右阀轴、阀板及扳杆，在混气管内的径向安装阀板，该阀板通过在混气管管壁上所安装的左阀轴、右阀轴安装在混气管内，在混气管外的右阀轴上径向固装扳杆。

2.根据权利要求1所述的生活垃圾处理器的安全混气阀，其特征在于：所述阀板中部位置通过压圈安装有安全片，在安全片上还均布间隔制有多个爆破点。

3.根据权利要求1所述的生活垃圾处理器的安全混气阀，其特征在于：在扳杆的上、下限位置的混气管外壁上还径向固装有左定位挡杆及右定位挡杆。

一种生活垃圾处理器的安全混气阀

技术领域

[0001] 本实用新型属于垃圾处理领域，涉及生活垃圾处理器的排气，尤其是一种生活垃圾处理器的安全混气阀。

背景技术

[0002] 目前，市场上出现的生活垃圾采用闪蒸矿化处理装置，充分考虑了生活垃圾的复杂性，不但可过滤各种灰尘，同时也保持和促进箱体内的闪蒸环境，提高了垃圾的闪蒸处理质量，也初步解决了垃圾处理气体排放的环保问题。现有的闪蒸矿化处理器，其烟囱自上而下由排气管、冷凝管及混气管三段同轴竖直连接而成；为了提高气体排放环保质量，在混气管位置还安装了气体净化装置，以使垃圾处理所产生的烟气先通过气体净化装置进行净化，净化后的气体再由混气管经由冷凝管、排气管排放。为了避免气体直接排放，在混气管内必须安装有混气阀。目前，该混气阀采用的是普通蝶阀，在使用过程中，由于混气管内的污物较多，导致混气阀的阀板摆转较为费力，摆转不顺畅，在不能及时打开阀板的情况下，可能导致垃圾处理器箱体内的压力过高。因此现有的混气阀存在一定的安全隐患，需要得到解决。

[0003] 通过检索，尚未发现与本实用新型申请相同或相近的公开专利文献。

实用新型内容

[0004] 本实用新型的目的是克服现有技术的不足之处，提供一种生活垃圾处理器的安全混气阀，该混气阀启闭灵活、顺畅，同时设置有安全片，可有效避免箱体内的压力过高而造成的隐患。

[0005] 本实用新型解决其技术问题是通过以下技术方案实现的：

[0006] 一种生活垃圾处理器的安全混气阀，所涉及的处理器包括箱体、烟囱及气体净化装置；烟囱由排气管、冷凝管及混气管三段同轴竖直连接而成，在箱体上安装气体净化装置，该气体净化装置为两个，分别为一级气体净化装置及二级气体净化装置，在一级气体净化装置的进气管与二级气体净化装置的出气管之间的混气管上安装有混气阀，其特征在于：所述混气阀包括左阀轴、右阀轴、阀板及扳杆，在混气管内的径向安装阀板，该阀板通过在混气管管壁上所安装的左阀轴、右阀轴安装在混气管内，在混气管外的右阀轴上径向固装扳杆。

[0007] 而且，所述阀板中部位置通过压圈安装有安全片，在安全片上还均布间隔制有多个爆破点。

[0008] 而且，在扳杆的上、下限位置的混气管外壁上还径向固装有左定位挡杆及右定位挡杆。

[0009] 本实用新型的优点和有益效果是：

[0010] 1、本混气阀采用径向扳杆对阀板进行摆转，摆转省力、快捷、可靠；同时，混气阀的扳杆还采用定位档杆进行启闭定位，可有效控制混气阀的启闭位置，保证排气的净化质量。

[0011] 2、本混气阀在阀板上采用压圈安装有安全片，在安全片上还制有多个爆破点，由此可以有效保证处理器箱体内的无压状态，避免箱体内的压力过高而造成的隐患。

附图说明

[0012] 图1为本实用新型所涉及的垃圾处理器的的结构示意图；

[0013] 图2为本实用新型安装在混气管位置的截面剖视放大图。

具体实施方式

[0014] 下面通过具体实施例对本实用新型作进一步详述，以下实施例只是描述性的，不是限定性的，不能以此限定本实用新型的保护范围。

[0015] 一种生活垃圾处理器的安全混气阀，所涉及的处理器包括箱体6、烟囱及气体净化装置。所述烟囱由排气管1、冷凝管2及混气管3三段同轴竖直连接而成，在箱体上安装气体净化装置，该气体净化装置为两个，分别为一级气体净化装置5及二级气体净化装置7，在一级气体净化装置的进气管与二级气体净化装置的出气管之间的混气管上安装有混气阀4，参见图1。

[0016] 所述混气阀的结构参见图2，包括左阀轴8、右阀轴13、阀板9及扳杆16，在混气管内的径向安装阀板，该阀板通过在混气管管壁上所安装的左阀轴、右阀轴安装在混气管内，在混气管外的右阀轴上径向固装扳杆，通过该扳杆的摆转，阀板在混气管内同步摆转，由此封闭或者打开混气管管道，图2为打开管道状态。

[0017] 所述阀板中部位置通过压圈10安装有安全片11，在安全片上还均布间隔制有多个爆破点12，安全片承受的盘面压力是处理器箱体内的最高限压，而爆破点承受的盘面压力小于处理器箱体内的最高限压。

[0018] 为了显示阀板在混气管内的启闭状态，在扳杆的上、下限位置的混气管外壁上还径向固装有左定位挡杆15及右定位挡杆14。

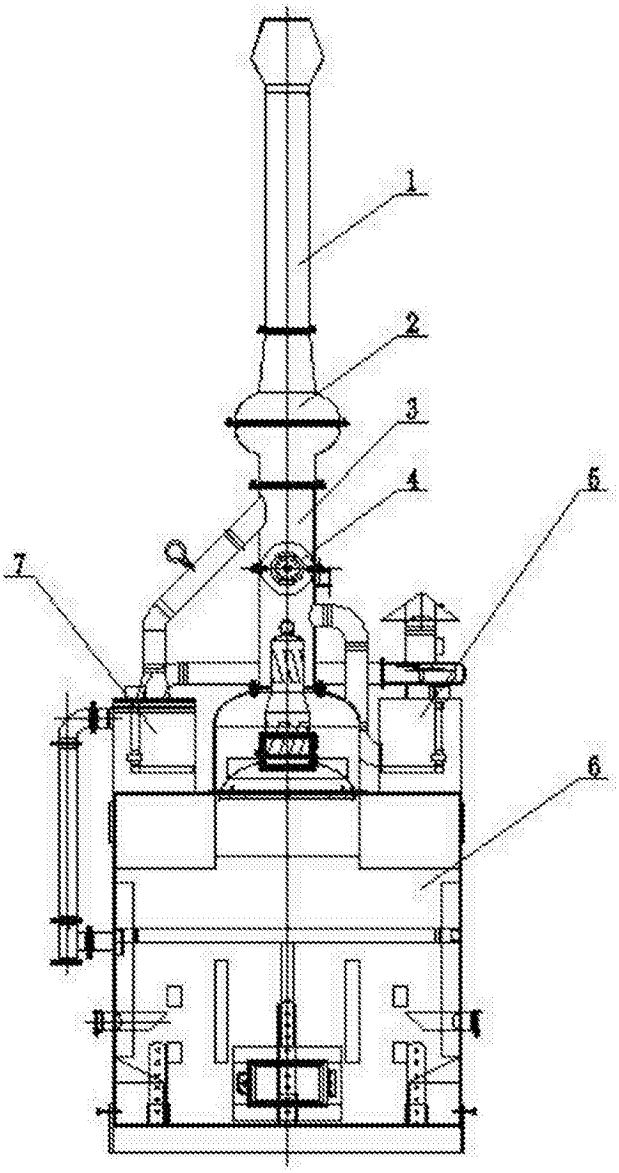

图1

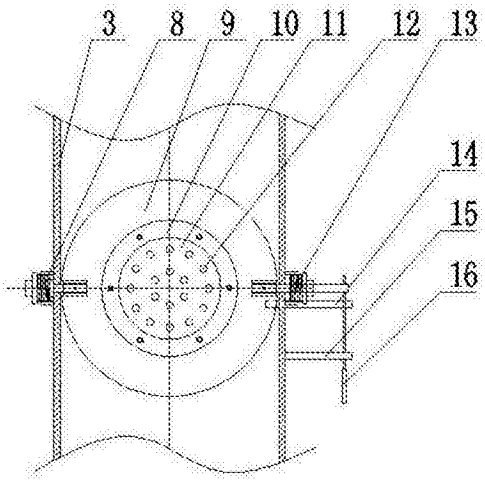

图2