(19)中华人民共和国国家知识产权局

(12)实用新型专利

(10)授权公告号 CN 214710407 U
(45)授权公告日 2021.11.16

(21)申请号 202120275878.1

(22)申请日 2021.01.30

(73)专利权人 江苏丹禾服饰有限公司
地址 214419 江苏省无锡市江阴市长泾镇河塘南街178号

(72)发明人 庄载妙

(74)专利代理机构 广州天河万研知识产权代理事务所(普通合伙) 44418
代理人 刘强 陈轩

(51)Int.Cl.
A41B 9/12(2006.01)
A41B 17/00(2006.01)
A61F 7/02(2006.01)
A61N 5/06(2006.01)
A61F 5/01(2006.01)

权利要求书1页 说明书2页 附图2页

(54)实用新型名称

一种新型保健内衣

(57)摘要

本实用新型公开了一种新型保健内衣，包括内衣本体，所述内衣本体的腰腹部缝合有两个上下分布的环形片，两个所述环形片相互靠近的一侧设有具有磁性的连接件，所述环形片的内侧设有与内衣本体粘接的加热贴，所述内衣本体背面的肩部两侧均缝合有弹性带，两个所述弹性带相互靠近的一端通过连接扣连接，所述连接扣由连接子扣和连接母扣组成。本实用新型中，加热贴和内衣本体通过魔术贴粘接，加热贴采用远红外纤维编织而成，相较于常规的内衣，本设计的内衣通过远红外纤维材质的加热贴可以对穿着者的腰腹部提供热量，对具有畏寒症、慢性支气管炎、高血压的患者具有一定的辅助治疗作用。

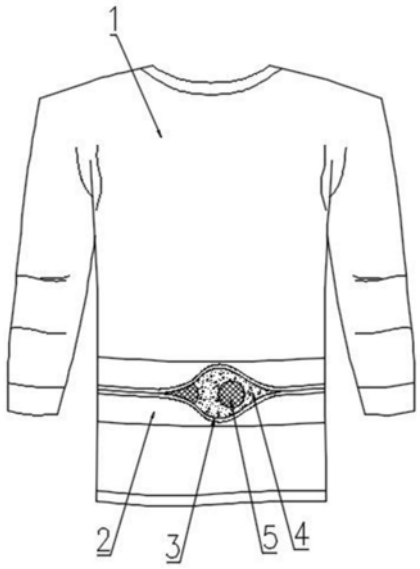

CN 214710407 U

1.一种新型保健内衣,包括内衣本体(1),其特征在于,所述内衣本体(1)的腰腹部缝合有两个上下分布的环形片(2),两个所述环形片(2)相互靠近的一侧设有具有磁性的连接件(3),所述环形片(2)的内侧设有与内衣本体(1)粘接的加热贴(5),所述内衣本体(1)背面的肩部两侧均缝合有弹性带(7),两个所述弹性带(7)相互靠近的一端通过连接扣连接,所述连接扣由连接子扣(8)和连接母扣(9)组成,所述连接子扣(8)上具有多个连续分布的插槽(10),所述连接母扣(9)上具有插杆(11)。

2.根据权利要求1所述的一种新型保健内衣,其特征在于,所述环形片(2)采用隔热纤维,并且环形片(2)的宽度为30-50mm。

3.根据权利要求1所述的一种新型保健内衣,其特征在于,所述连接件(3)为采用磁性纤维编织的条形结构。

4.根据权利要求1所述的一种新型保健内衣,其特征在于,所述内衣本体(1)的表面缝合有魔术贴毛面(4),且魔术贴毛面(4)位于环形片(2)的内侧,所述加热贴(5)上缝合有魔术贴勾面(6)。

5.根据权利要求1所述的一种新型保健内衣,其特征在于,所述加热贴(5)为远红外纤维编织而成的圆形片状结构。

6.根据权利要求1所述的一种新型保健内衣,其特征在于,所述连接扣为金属或塑料材质。

一种新型保健内衣

技术领域

[0001] 本实用新型涉及内衣技术领域，尤其涉及一种新型保健内衣。

背景技术

[0002] 内衣是指贴身穿着的衣物。随着生活水平的提高，人们越来越注重身体的健康，常规的内衣功能简单，大多仅具备保暖的功能，并不能为穿着者提供保健的功能。

实用新型内容

[0003] 本实用新型的目的在于：为了解决上述问题，而提出的一种新型保健内衣。

[0004] 为了实现上述目的，本实用新型采用了如下技术方案：

[0005] 一种新型保健内衣，包括内衣本体，所述内衣本体的腰腹部缝合有两个上下分布的环形片，两个所述环形片相互靠近的一侧设有具有磁性的连接件，所述环形片的内侧设有与内衣本体粘接的加热贴，所述内衣本体背面的肩部两侧均缝合有弹性带，两个所述弹性带相互靠近的一端通过连接扣连接，所述连接扣由连接子扣和连接母扣组成，所述连接子扣上具有多个连续分布的插槽，所述连接母扣上具有插杆。

[0006] 作为上述技术方案的进一步描述：

[0007] 所述环形片采用隔热纤维，并且环形片的宽度为30-50mm。

[0008] 作为上述技术方案的进一步描述：

[0009] 所述连接件为采用磁性纤维编织的条形结构。

[0010] 作为上述技术方案的进一步描述：

[0011] 所述内衣本体的表面缝合有魔术贴毛面，且魔术贴毛面位于环形片的内侧，所述加热贴上缝合有魔术贴勾面。

[0012] 作为上述技术方案的进一步描述：

[0013] 所述加热贴为远红外纤维编织而成的圆形片状结构。

[0014] 作为上述技术方案的进一步描述：

[0015] 所述连接扣为金属或塑料材质。

[0016] 综上所述，由于采用了上述技术方案，本实用新型的有益效果是：

[0017] 1、本实用新型中，内衣本体上设置有环形片，环形片的内侧设置有加热贴，加热贴和内衣本体通过魔术贴粘接，加热贴采用远红外纤维编织而成，相较于常规的内衣，本设计的内衣通过远红外纤维材质的加热贴可以对穿着者的腰腹部提供热量，对具有畏寒症、慢性支气管炎、高血压的患者具有一定的辅助治疗作用。

[0018] 2、本实用新型中，内衣本体的背面肩部设置有两条弹性带，两条弹性带之间设置有连接扣，连接扣由子母扣组成，子扣上具有多个插槽，母扣上设有插杆，弹性带起到拉扯穿着者肩部的作用，青少年穿着具有塑形的作用，同时连接扣可调节，使弹性带具有不同的弹力。

附图说明

[0019] 图1示出了根据本实用新型实施例提供的内衣正面结构示意图；

[0020] 图2示出了根据本实用新型实施例提供的内衣和环形带剖视结构示意图；

[0021] 图3示出了根据本实用新型实施例提供的内衣背面结构示意图；

[0022] 图4示出了根据本实用新型实施例提供的连接子扣和连接母扣结构示意图。

[0023] 图例说明：

[0024] 1、内衣本体；2、环形片；3、连接件；4、魔术贴毛面；5、加热贴；6、魔术贴勾面；7、弹性带；8、连接子扣；9、连接母扣；10、插槽；11、插杆。

具体实施方式

[0025] 下面将结合本实用新型实施例中的附图，对本实用新型实施例中的技术方案进行清楚、完整地描述，显然，所描述的实施例仅仅是本实用新型一部分实施例，而不是全部的实施例。基于本实用新型中的实施例，本领域普通技术人员在没有作出创造性劳动前提下所获得的所有其它实施例，都属于本实用新型保护的范围。

[0026] 请参阅图1-4，本实用新型提供一种技术方案：一种新型保健内衣，包括内衣本体1，内衣本体1的腰腹部缝合有两个上下分布的环形片2，两个环形片2相互靠近的一侧设有具有磁性的连接件3，环形片2的内侧设有与内衣本体1粘接的加热贴5，内衣本体1背面的肩部两侧均缝合有弹性带7，两个弹性带7相互靠近的一端通过连接扣连接，连接扣由连接子扣8和连接母扣9组成，连接子扣8上具有多个连续分布的插槽10，连接母扣9上具有插杆11。加热贴5起到暖身的作用，插杆11插接在不同的插槽10中，可以改变弹性带7的弹力，适用于不同的穿着者。

[0027] 具体的，如图1所示，环形片2采用隔热纤维，并且环形片2的宽度为30-50mm。连接件3为采用磁性纤维编织的条形结构。两个环形片2通过连接件3连接

[0028] 具体的，如图1-3所示，内衣本体1的表面缝合有魔术贴毛面4，且魔术贴毛面4位于环形片2的内侧，加热贴5上缝合有魔术贴勾面6。加热贴5为远红外纤维编织而成的圆形片状结构。加热贴5可以贴在环形片2内侧的不同位置，穿着者根据自身的状况还可以粘接多个。

[0029] 具体的，如图4所示，连接扣为金属或塑料材质。

[0030] 以上所述，仅为本实用新型较佳的具体实施方式，但本实用新型的保护范围并不局限于此，任何熟悉本技术领域的技术人员在本实用新型揭露的技术范围内，根据本实用新型的技术方案及其实用新型构思加以等同替换或改变，都应涵盖在本实用新型的保护范围之内。

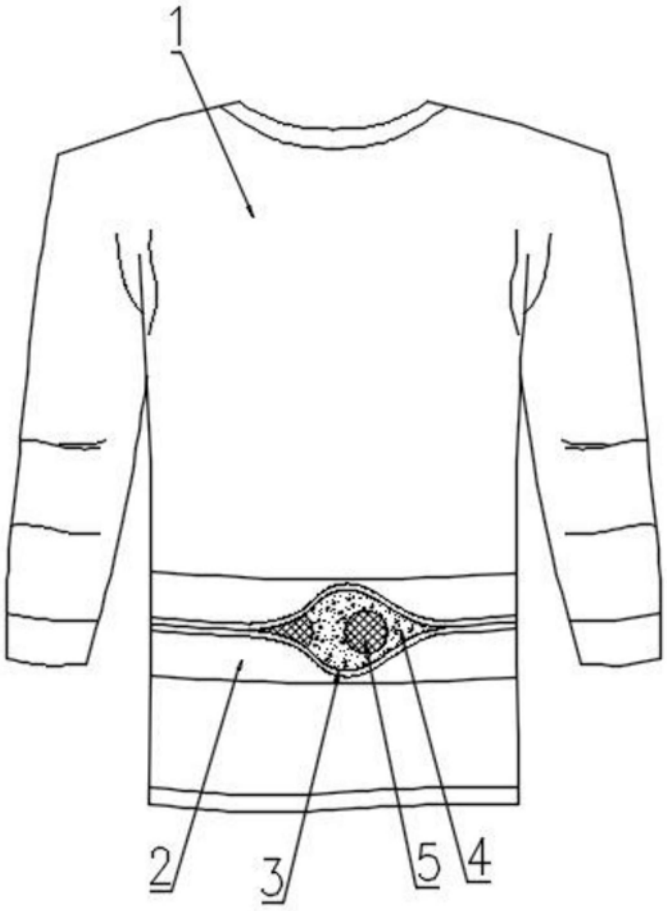

图1

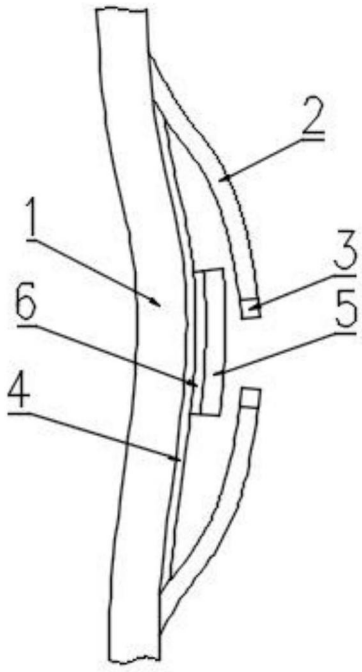

图2

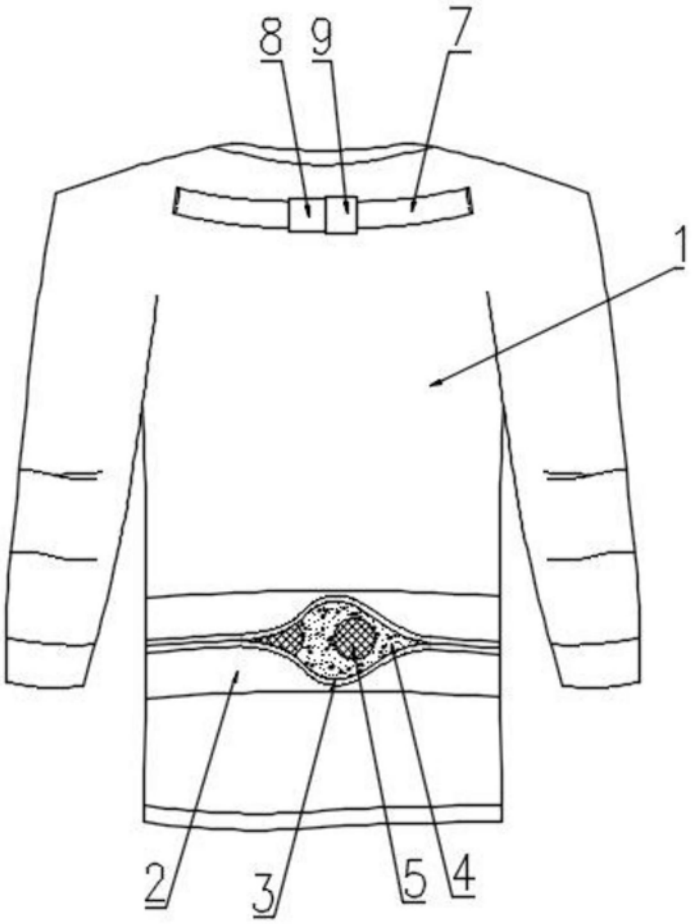

图3

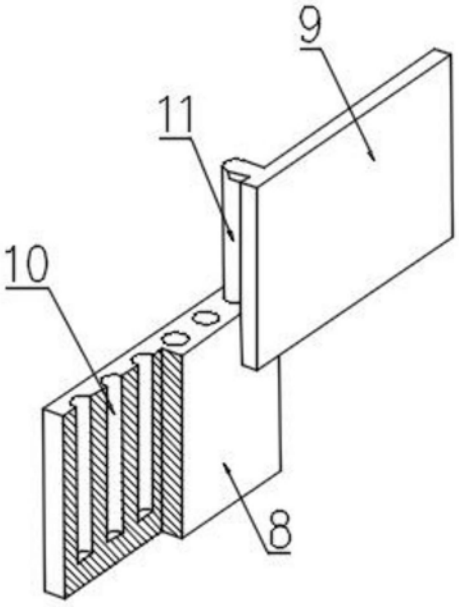

图4