(19)国家知识产权局

(12)实用新型专利

(10)授权公告号 CN 218558249 U
(45)授权公告日 2023.03.03

(21)申请号 202222949918.3

(22)申请日 2022.11.03

(73)专利权人 冠宏股份有限公司
地址 362000 福建省泉州市石狮市鸿山伍堡工业区

(72)发明人 陈佩瑶 陈鸿翔 侯建龙 朱安国 宗国祥 倪斌生

(74)专利代理机构 泉州市众创致远专利代理事务所(特殊普通合伙) 35241
专利代理师 汪彩凤

(51)Int.Cl.
B32B 33/00(2006.01)
B32B 27/02(2006.01)
B32B 27/36(2006.01)
B32B 9/00(2006.01)
B32B 9/04(2006.01)
B32B 27/06(2006.01)
B32B 27/12(2006.01)
B32B 5/02(2006.01)
B32B 9/02(2006.01)
B32B 27/30(2006.01)
B32B 27/08(2006.01)
B32B 27/34(2006.01)
B32B 27/40(2006.01)

权利要求书1页 说明书3页 附图6页

(54)实用新型名称

一种防紫外线抗静电的涤纶面料

(57)摘要

本实用新型公开了一种防紫外线抗静电的涤纶面料，涉及面料技术领域；而本实用新型包括涤纶基布，涤纶基布的下表面复合连接有亲肤层，涤纶基布远离亲肤层的一面复合连接有保暖层，保暖层远离涤纶基布的一面复合连接有抗菌层，抗菌层远离保暖层的一面复合连接有防静电层；通过在涤纶基布的表面设置抗菌层和防静电层，抗菌层提高涤纶面料的抗菌性能，避免外部细菌与身体皮肤接触，防静电层提高涤纶面料的防静电性能，避免人体与涤纶面料接触时产生静电；通过在涤纶基布的表面设置抗紫外线层，抗紫外线层提高涤纶面料的抗紫外线性能，吸收并分散太阳光照中的紫外线，从而防止太阳光照紫外线损害人体皮肤。

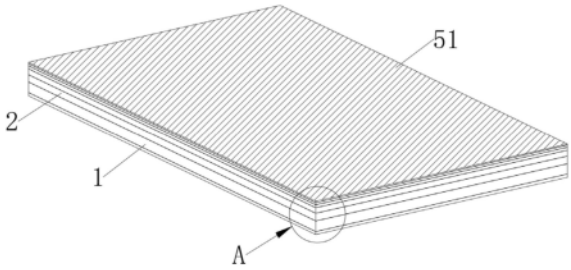

CN 218558249 U

1.一种防紫外线抗静电的涤纶面料，包括涤纶基布(1)，其特征在于：所述涤纶基布(1)的下表面复合连接有亲肤层(16)，所述涤纶基布(1)远离亲肤层(16)的一面复合连接有保暖层(2)，所述保暖层(2)远离涤纶基布(1)的一面复合连接有抗菌层(3)，所述抗菌层(3)远离保暖层(2)的一面复合连接有防静电层(4)，所述防静电层(4)远离抗菌层(3)的一面复合连接有抗紫外线层(5)，所述涤纶基布(1)、亲肤层(16)、保暖层(2)、抗菌层(3)、防静电层(4)和抗紫外线层(5)经纱线混合编织连接，所述抗紫外线层(5)由聚酯纤维(14)和防晒陶瓷纤维(15)经纬编织而成。

2.如权利要求1所述的一种防紫外线抗静电的涤纶面料，其特征在于，所述抗紫外线层(5)远离防静电层(4)的一面胶熔连接有防晒涂层(51)。

3.如权利要求1所述的一种防紫外线抗静电的涤纶面料，其特征在于，所述亲肤层(16)由氨纶纤维(6)和锦纶纤维(7)经纬编织而成。

4.如权利要求1所述的一种防紫外线抗静电的涤纶面料，其特征在于，所述保暖层(2)由聚丙烯腈纤维(8)和天然纤维(9)经纬编织而成。

5.如权利要求1所述的一种防紫外线抗静电的涤纶面料，其特征在于，所述抗菌层(3)由香蕉纤维(10)和竹纤维(11)经纬编织而成。

6.如权利要求1所述的一种防紫外线抗静电的涤纶面料，其特征在于，所述防静电层(4)由涤纶丝(12)和两根导电纤维丝(13)混纺编织而成，两根所述导电纤维丝(13)螺旋缠绕。

一种防紫外线抗静电的涤纶面料

技术领域

[0001] 本实用新型涉及面料技术领域，具体为一种防紫外线抗静电的涤纶面料。

背景技术

[0002] 涤纶面料：是纤服装面料的一种，涤纶面料是日常生活中用的非常多的一种化纤服装面料。其最大的优点是抗皱性和保形性很好，因此，适合做外套服装、各类箱包和帐篷等户外用品。现有技术中的涤纶面料存在以下问题：

[0003] 目前，现有技术中纺织成型的涤纶面料，虽然抗皱性和保形性较好，但是无法吸收太阳光照中的紫外线，容易损坏人体皮肤，同时，当涤纶面料做成服装时，容易产生静电，针对上述问题，发明人提出一种防紫外线抗静电的涤纶面料用于解决上述问题。

实用新型内容

[0004] 为了解决涤纶面料的防紫外线性能较差以及抗静电性能较差的问题；本实用新型的目的在于提供一种防紫外线抗静电的涤纶面料。

[0005] 为解决上述技术问题，本实用新型采用如下技术方案：一种防紫外线抗静电的涤纶面料，包括涤纶基布，所述涤纶基布的下表面复合连接有亲肤层，所述涤纶基布远离亲肤层的一面复合连接有保暖层，所述保暖层远离涤纶基布的一面复合连接有抗菌层，所述抗菌层远离保暖层的一面复合连接有防静电层，所述防静电层远离抗菌层的一面复合连接有抗紫外线层，所述抗紫外线层远离防静电层的一面胶熔连接有防晒涂层，所述涤纶基布、亲肤层、保暖层、抗菌层、防静电层和抗紫外线层经纱线混合编织连接，所述抗紫外线层由聚酯纤维和防晒陶瓷纤维经纬编织而成。

[0006] 优选地，所述亲肤层由氨纶纤维和锦纶纤维经纬编织而成。

[0007] 优选地，所述保暖层由聚丙烯腈纤维和天然纤维经纬编织而成。

[0008] 优选地，所述抗菌层由香蕉纤维和竹纤维经纬编织而成。

[0009] 优选地，所述防静电层由涤纶丝和两根导电纤维丝混纺编织而成，两根所述导电纤维丝螺旋缠绕。

[0010] 与现有技术相比，本实用新型的有益效果在于：

[0011] 1、通过在涤纶基布的表面设置亲肤层和保暖层，亲肤层提高涤纶面料的舒适性，使涤纶面料的触感肤滑，从而使得涤纶面料更加舒适，保暖层提高涤纶面料的保暖性能；

[0012] 2、通过在涤纶基布的表面设置抗菌层和防静电层，抗菌层提高涤纶面料的抗菌性能，避免外部细菌与身体皮肤接触，防静电层提高涤纶面料的防静电性能，避免人体与涤纶面料接触时产生静电；

[0013] 3、通过在涤纶基布的表面设置抗紫外线层，抗紫外线层提高涤纶面料的抗紫外线性能，吸收并分散太阳光照中的紫外线，从而防止太阳光照紫外线损害人体皮肤。

附图说明

[0014] 为了更清楚地说明本实用新型实施例或现有技术中的技术方案，下面将对实施例或现有技术描述中所需要使用的附图作简单地介绍，显而易见地，下面描述中的附图仅仅是本实用新型的一些实施例，对于本领域普通技术人员来讲，在不付出创造性劳动的前提下，还可以根据这些附图获得其他的附图。

[0015] 图1为本实用新型涤纶面料的分层示意图。

[0016] 图2为本实用新型图1中的A部放大示意图。

[0017] 图3为本实用新型氨纶纤维与锦纶纤维的连接示意图。

[0018] 图4为本实用新型聚丙烯腈纤维与天然纤维的连接示意图。

[0019] 图5为本实用新型香蕉纤维与竹纤维的连接示意图。

[0020] 图6为本实用新型涤纶丝与导电纤维丝的连接示意图。

[0021] 图7为本实用新型聚酯纤维与防晒陶瓷纤维的连接示意图。

[0022] 图中：1、涤纶基布；16、亲肤层；2、保暖层；3、抗菌层；4、防静电层；5、抗紫外线层；51、防晒涂层；6、氨纶纤维；7、锦纶纤维；8、聚丙烯腈纤维；9、天然纤维；10、香蕉纤维；11、竹纤维；12、涤纶丝；13、导电纤维丝；14、聚酯纤维；15、防晒陶瓷纤维。

具体实施方式

[0023] 下面将结合本实用新型实施例中的附图，对本实用新型实施例中的技术方案进行清楚、完整地描述，显然，所描述的实施例仅仅是本实用新型一部分实施例，而不是全部的实施例。基于本实用新型中的实施例，本领域普通技术人员在没有做出创造性劳动前提下所获得的所有其他实施例，都属于本实用新型保护的范围。

[0024] 实施例：如图1-7所示，本实用新型提供了一种防紫外线抗静电的涤纶面料，包括涤纶基布1，涤纶基布1的下表面复合连接有亲肤层16，涤纶基布1远离亲肤层16的一面复合连接有保暖层2，保暖层2远离涤纶基布1的一面复合连接有抗菌层3，抗菌层3远离保暖层2的一面复合连接有防静电层4，防静电层4远离抗菌层3的一面复合连接有抗紫外线层5，涤纶基布1、亲肤层16、保暖层2、抗菌层3、防静电层4和抗紫外线层5经纱线混合编织连接，抗紫外线层5由聚酯纤维14和防晒陶瓷纤维15经纬编织而成。

[0025] 通过采用上述技术方案，通过在涤纶基布1的表面设置亲肤层16、保暖层2、抗菌层3、防静电层4和抗紫外线层5，亲肤层16提高涤纶面料的舒适性，使涤纶面料的触感肤滑，从而使得涤纶面料更加舒适，保暖层2提高涤纶面料的保暖性能，抗菌层3提高涤纶面料的抗菌性能，避免外部细菌与身体皮肤接触，防静电层4提高涤纶面料的防静电性能，避免人体与涤纶面料接触时产生静电，抗紫外线层5提高涤纶面料的抗紫外线性能，防止太阳光照紫外线损害人体皮肤，经聚酯纤维14和防晒陶瓷纤维15经纬编织而成的抗紫外线层5提高涤纶面料的整体抗紫外线性能。

[0026] 抗紫外线层5远离防静电层4的一面胶熔连接有防晒涂层51。

[0027] 通过采用上述技术方案，通过在抗紫外线层5的上表面涂覆防晒涂层51，防晒涂层51分散并吸收太阳光照的紫外线。

[0028] 亲肤层16由氨纶纤维6和锦纶纤维7经纬编织而成。

[0029] 通过采用上述技术方案，经氨纶纤维6和锦纶纤维7经纬编织而成的亲肤层16，提

高涤纶面料的整体爽肤感。

[0030] 保暖层2由聚丙烯腈纤维8和天然纤维9经纬编织而成。

[0031] 通过采用上述技术方案，经聚丙烯腈纤维8和天然纤维9经纬编织而成的保暖层2，使保暖层2更加保暖，从而提高涤纶面料的整体保暖性能。

[0032] 抗菌层3由香蕉纤维10和竹纤维11经纬编织而成。

[0033] 通过采用上述技术方案，经香蕉纤维10和竹纤维11经纬编织而成的抗菌层3，提高抗菌层3的抗菌效果，从而提高涤纶面料的整体抗菌性能。

[0034] 防静电层4由涤纶丝12和两根导电纤维丝13混纺编织而成，两根导电纤维丝13螺旋缠绕。

[0035] 通过采用上述技术方案，经涤纶丝12和导电纤维丝13混纺编织而成的防静电层4，提高防静电层4的防静电效果，从而提高涤纶面料的整体防静电性能。

[0036] 工作原理：通过在涤纶基布1的表面设置亲肤层16和保暖层2，亲肤层16提高涤纶面料的舒适性，使涤纶面料的触感肤滑，从而使得涤纶面料更加舒适，保暖层2提高涤纶面料的保暖性能；

[0037] 通过在涤纶基布1的表面设置抗菌层3和防静电层4，抗菌层3提高涤纶面料的抗菌性能，避免外部细菌与身体皮肤接触，防静电层4提高涤纶面料的防静电性能，避免人体与涤纶面料接触时产生静电；

[0038] 通过在涤纶基布1的表面设置抗紫外线层5，抗紫外线层5提高涤纶面料的抗紫外线性能，吸收并分散太阳光照中的紫外线，从而防止太阳光照紫外线损害人体皮肤。

[0039] 显然，本领域的技术人员可以对本实用新型进行各种改动和变型而不脱离本实用新型的精神和范围。这样，倘若本实用新型的这些修改和变型属于本实用新型权利要求及其等同技术的范围之内，则本实用新型也意图包含这些改动和变型在内。

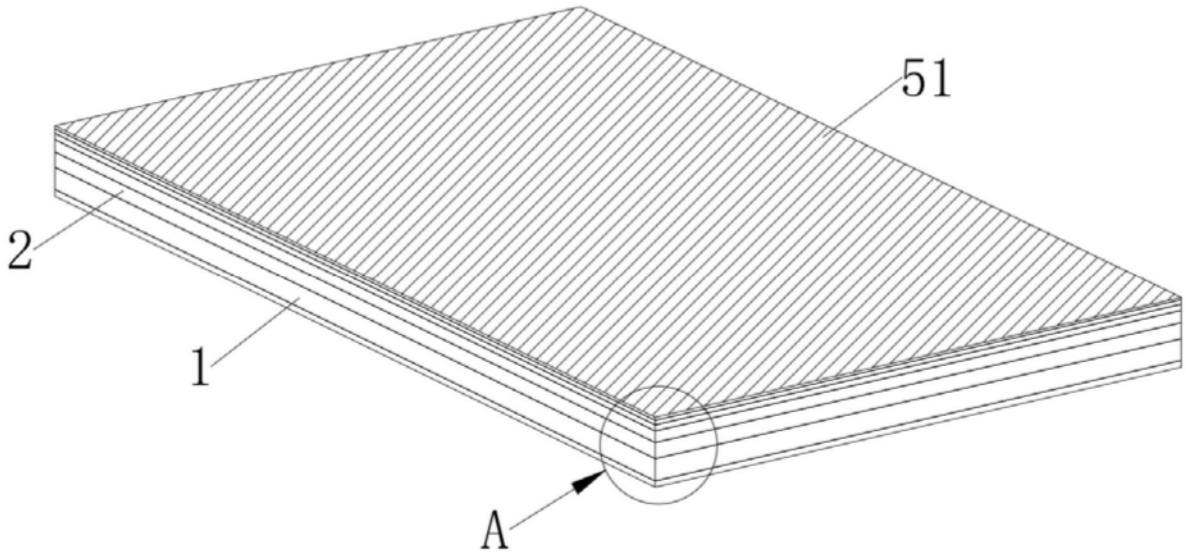

图1

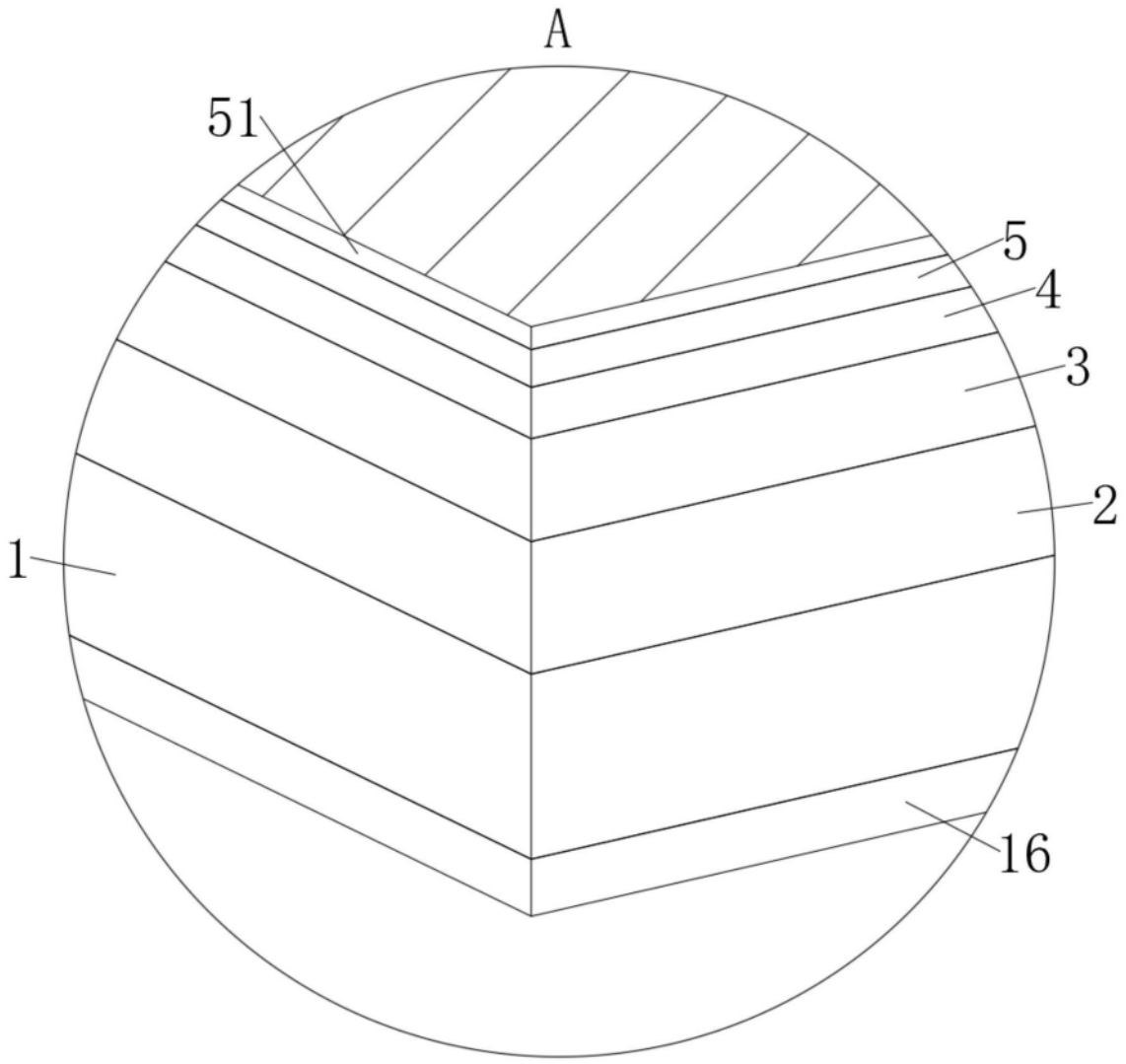

图2

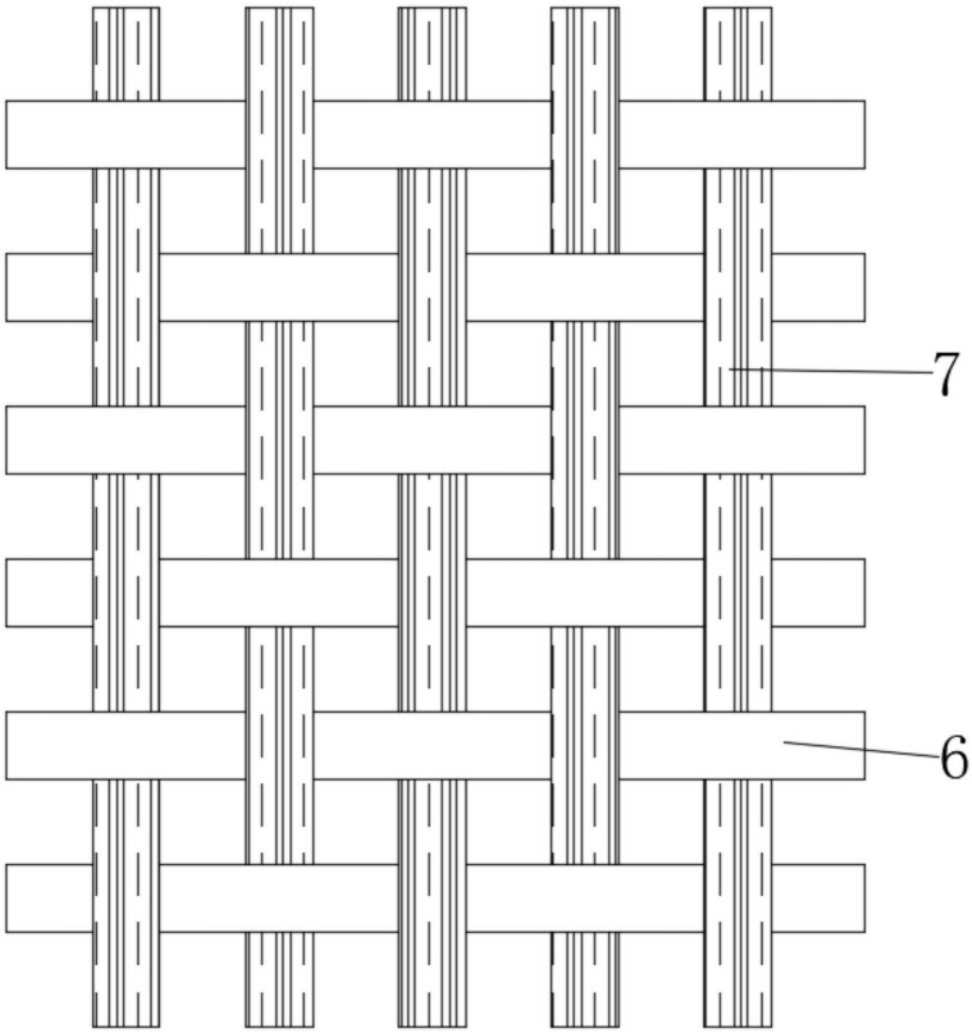

图3

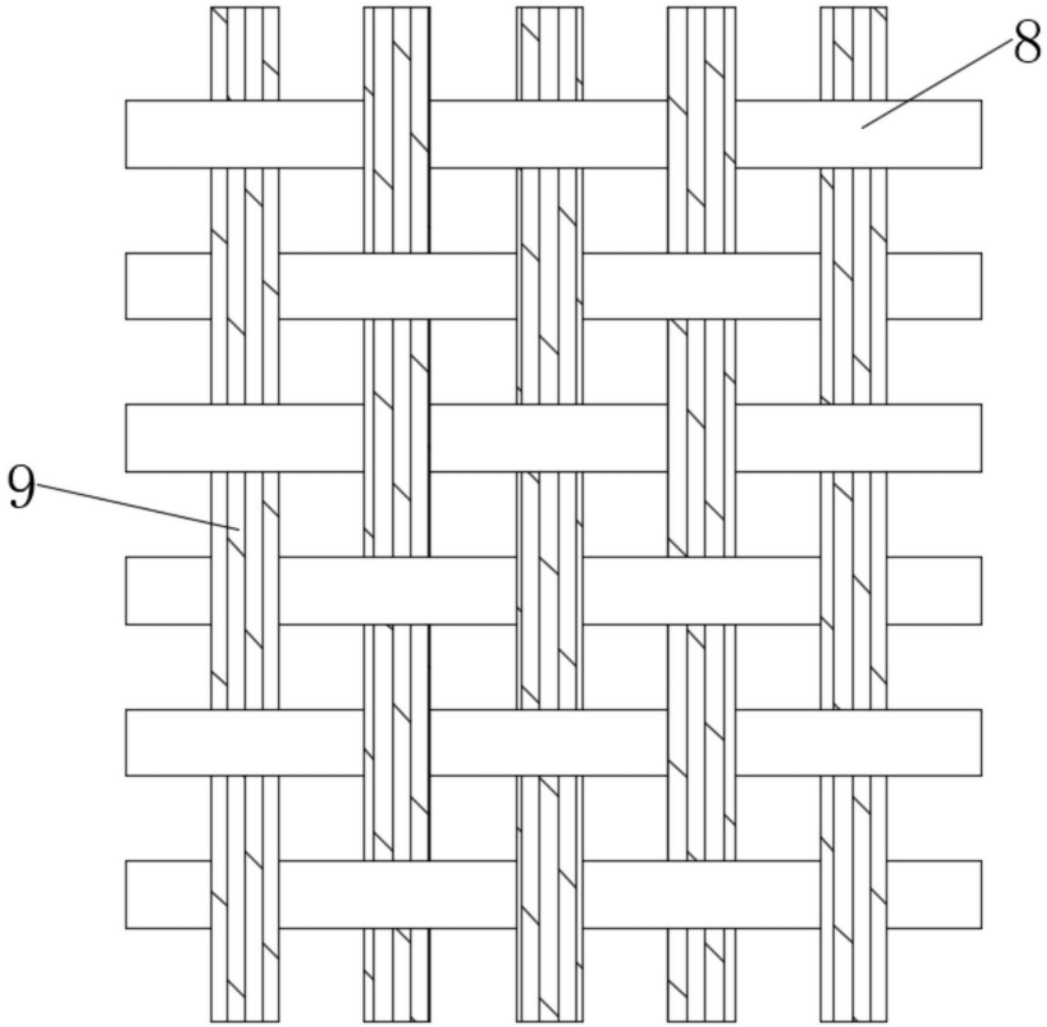

图4

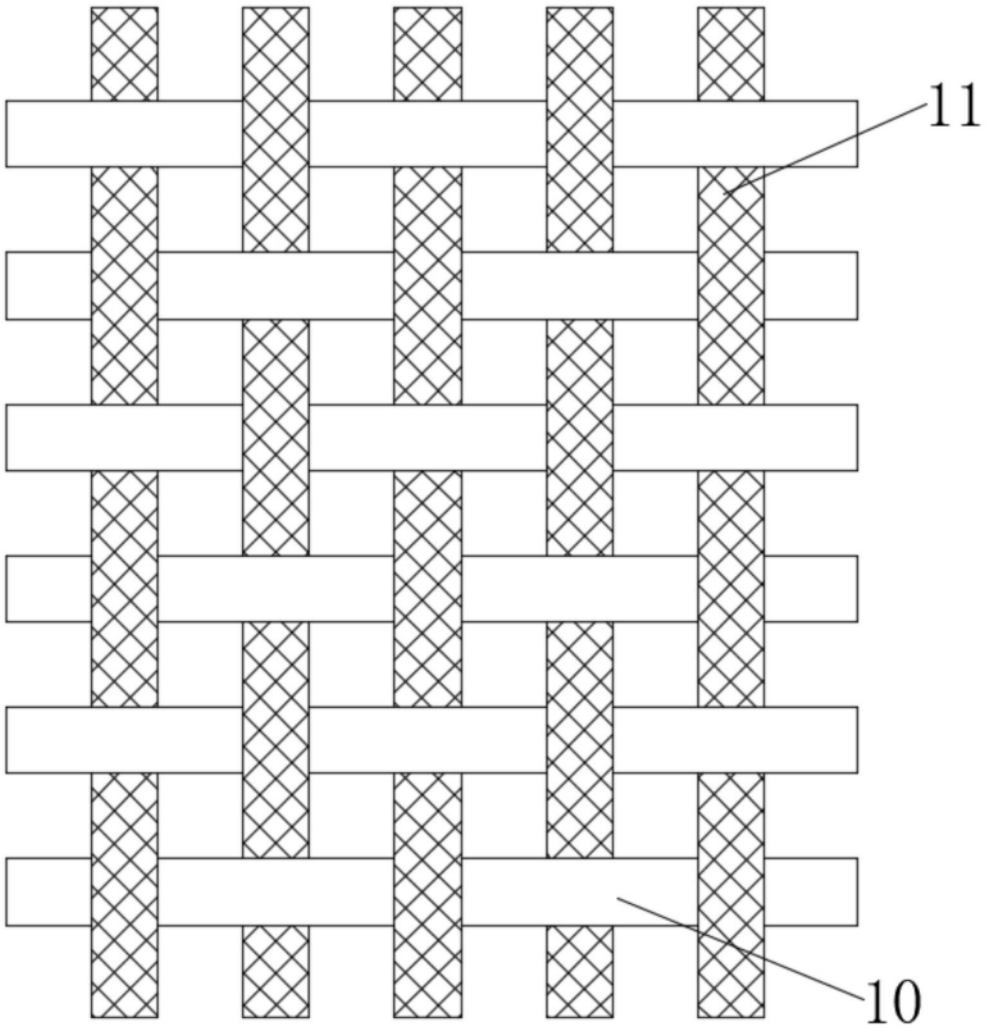

图5

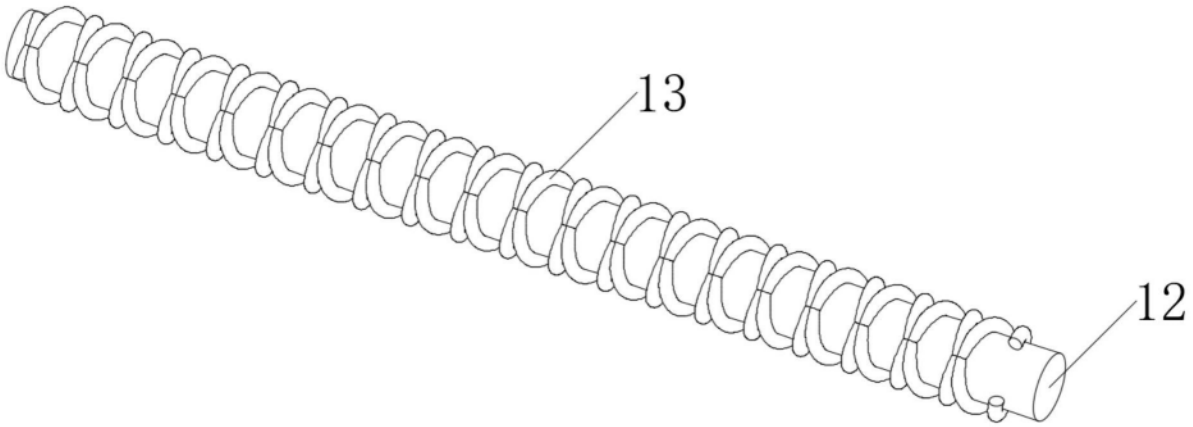

图6

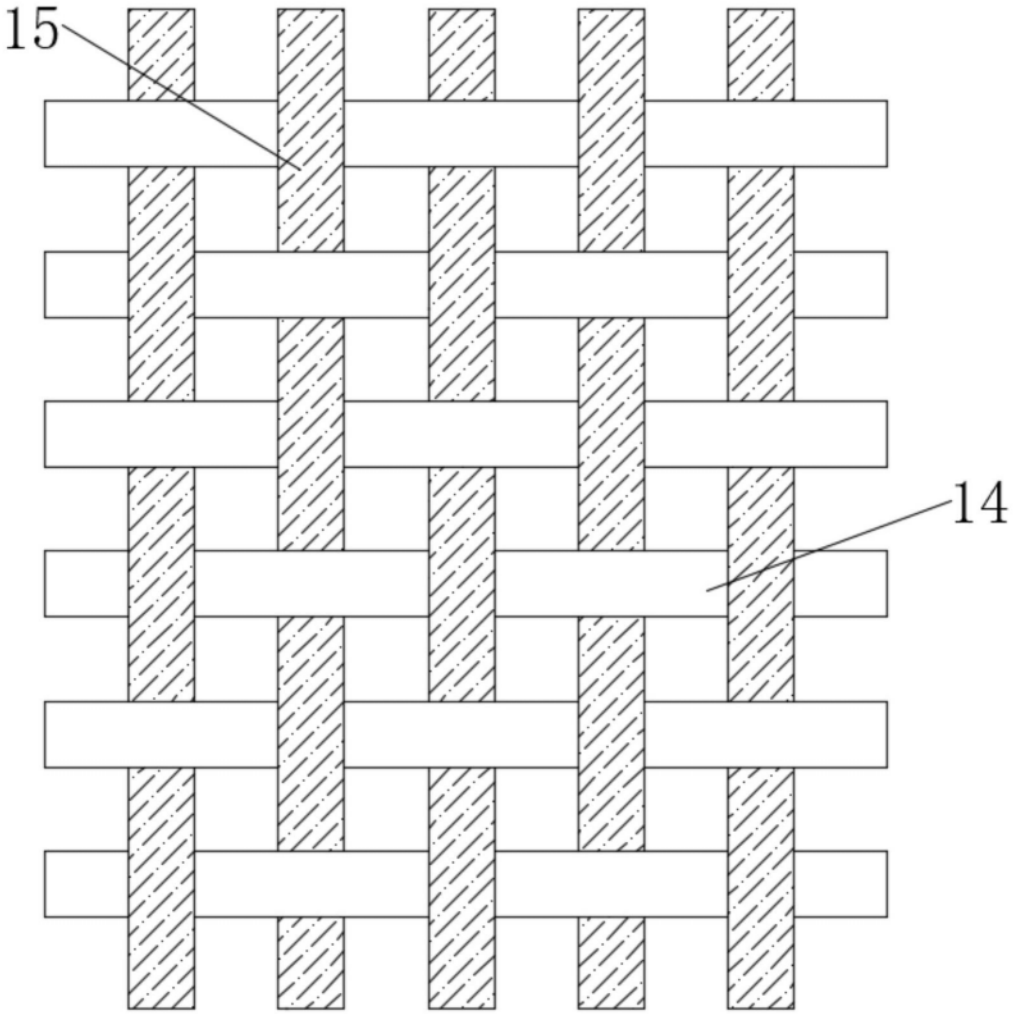

图7