(19)中华人民共和国国家知识产权局

(12)实用新型专利

(10)授权公告号 CN 206237715 U
(45)授权公告日 2017.06.09

(21)申请号 201621139603.0

(22)申请日 2016.10.20

(73)专利权人 上海汉虹精密机械有限公司
地址 200444 上海市宝山区宝山城市工业园区山连路188号

(72)发明人 吕崇军 贺贤汉 王宇

(74)专利代理机构 上海顺华专利代理有限责任公司 31203
代理人 顾雯 张星漪

(51)Int.Cl.
H05K 7/18(2006.01)

权利要求书1页 说明书2页 附图1页

(54)实用新型名称

可调节角度的DIN导轨安装支架

(57)摘要

一种可调节角度的DIN导轨安装支架，包括：第一零件、第二零件、轴销、DIN导轨和螺杆，其中：第一零件和第二零件为矩形体，两者沿长边连接，第一零件设有轴销孔，轴销转动设置于轴销孔中，第二零件固定于电气底板上，DIN导轨固定于第一零件上，电器元件卡装在DIN导轨上，螺杆插入第一零件对应孔中。本实用新型角度根据需要可任意调节。

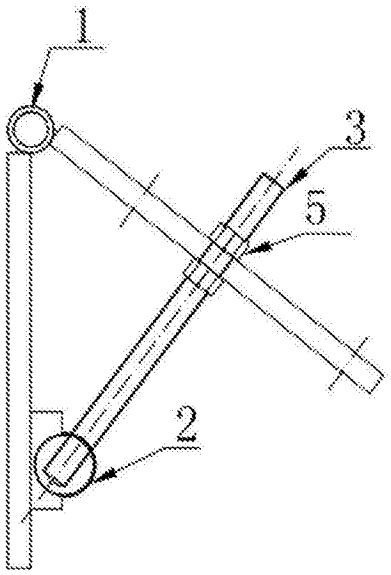

CN 206237715 U

1.一种可调节角度的DIN导轨安装支架，其特征在于，包括：第一零件、第二零件、轴销、DIN导轨和螺杆，其中：第一零件和第二零件为矩形体，两者沿长边连接，第一零件设有轴销孔，轴销转动设置于轴销孔中，第二零件固定于电气底板上，DIN导轨固定于第一零件上，电器元件卡装在DIN导轨上，螺杆插入第一零件对应孔中。

2.根据权利要求1所述的可调节角度的DIN导轨安装支架，其特征在于，所述的第一零件通过锁紧螺母固定。

可调节角度的DIN导轨安装支架

技术领域

[0001] 本实用新型涉及电气及其自动化，特别是一种可调节角度的DIN导轨安装支架。

背景技术

[0002] 电气人员在作业时，一般先把DIN导轨(DIN是德国的一种工业标准，DIN英文全称：Deutsche Industrie Normen，DIN导轨英文全称：DIN guide rail)安装在电气底板上面，或者把DIN导轨安装在固定角度的导轨支架上面，然后把相关电器元件卡装在DIN导轨上面。但由于安装空间有限且导轨支架角度不能调节，不方便电器元件的安装和电气接线工作的进行。

实用新型内容

[0003] 本实用新型的目的在于提供一种可调节角度的DIN导轨安装支架，角度根据需要可任意调节。

[0004] 为解决上述技术问题，本实用新型包括：第一零件、第二零件、轴销、DIN导轨和螺杆，其中：第一零件和第二零件为矩形体，两者沿长边连接，第一零件设有轴销孔，轴销转动设置于轴销孔中，第二零件固定于电气底板上，DIN导轨固定于第一零件上，电器元件卡装在DIN导轨上，螺杆插入第一零件对应孔中。

[0005] 所述的第一零件通过锁紧螺母固定。

[0006] 本实用新型结构简单，安装方便快捷，角度根据需要可任意调节并锁紧。加快了电气作业的安装速度，提高接线工作效率。

附图说明

[0007] 图1为第一零件的结构图；

[0008] 图2为第二零件的结构图；

[0009] 图3为本实用新型的侧视图。

具体实施方式

[0010] 下面结合附图对本实用新型作进一步详细说明。

[0011] 如图1、图2和图3所示，本实施例包括：第一零件、第二零件、轴销2、DIN导轨4和螺杆3，其中：第一零件和第二零件为矩形体，两者沿长边连接，第一零件设有轴销孔1，轴销2转动设置于轴销孔1中，第二零件固定于电气底板上，DIN导轨4固定于第一零件上，电器元件卡装在DIN导轨4上，螺杆3插入第一零件对应孔中。

[0012] 所述的第一零件通过锁紧螺母5固定。

[0013] 以上已对本实用新型创造的较佳实施例进行了具体说明，但本实用新型创造并不限于所述的实施例，熟悉本领域的技术人员在不违背本实用新型创造精神的前提下还可以作出种种的等同的变型或替换，这些等同变型或替换均包含在本申请权利要求所限定的范

围内。

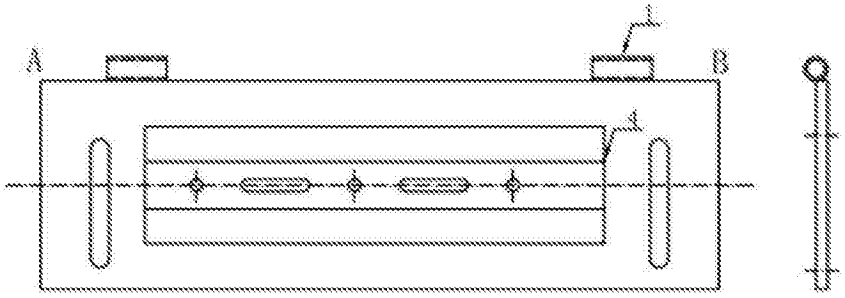

图1

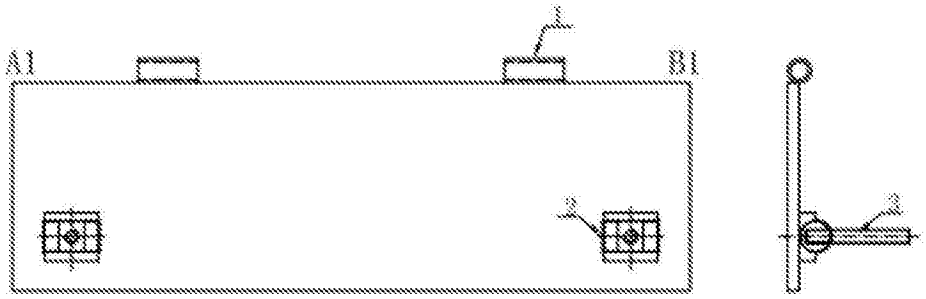

图2

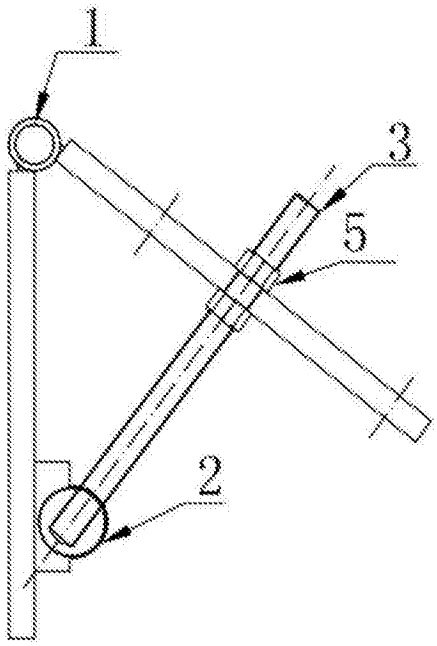

图3