(19) 대한민국특허청(KR)
(12) 등록특허공보(B1)

(45) 공고일자 2019년11월18일
(11) 등록번호 10-2045947
(24) 등록일자 2019년11월12일

(51) 국제특허분류(Int. Cl.)
A41D 3/08 (2006.01) *A41D 13/05* (2019.01)
A41D 13/08 (2006.01) *A41D 13/11* (2006.01)
A41D 15/04 (2006.01) *A41D 19/015* (2006.01)
A41D 27/08 (2019.01) *A47C 3/16* (2006.01)
A47C 7/42 (2006.01)
(52) CPC특허분류
A41D 3/08 (2013.01)
A41D 13/0512 (2013.01)
(21) 출원번호 10-2018-0098902
(22) 출원일자 2018년08월24일
심사청구일자 2018년08월24일
(56) 선행기술조사문헌
KR2020170001849 U*
(뒷면에 계속)
전체 청구항 수 : 총 9 항

(73) 특허권자
이주현
경기도 부천시 계남로 123, 103동 1504호 (중동, 한라마을)
(72) 발명자
이주현
경기도 부천시 계남로 123, 103동 1504호 (중동, 한라마을)
(74) 대리인
진천웅, 이학수, 정종옥

심사관 : 이해인

(54) 발명의 명칭 **재난 안전 망토**

(57) 요 약

일 실시 예에 따라 사용자의 신체를 보호하는 재난 안전 망토가 개시된다. 구체적으로, 사용자의 머리를 보호하는 후드와 후드에 연결되어 사용자의 몸을 포함하는 케이프 및 사용자의 호흡기를 보호하는 마스크를 포함하는 재난 안전 망토가 개시된다.

대 표 도 - 도1

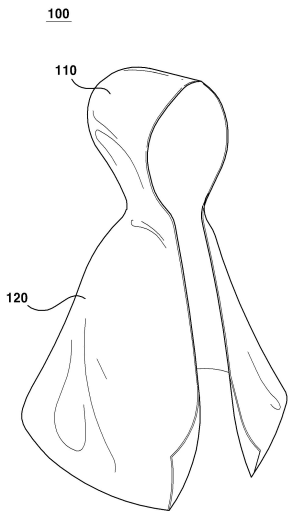

(52) CPC특허분류
A41D 13/08 (2013.01)
A41D 13/1153 (2013.01)
A41D 15/04 (2013.01)
A41D 19/015 (2013.01)
A41D 27/085 (2013.01)
A41D 31/102 (2019.02)
A47C 3/16 (2013.01)
A47C 7/425 (2013.01)
A41D 2200/20 (2013.01)

(56) 선행기술조사문헌
KR101873895 B1*
JP3196812 U9*
JP3126912 U9*
JP3079232 U9*
*는 심사관에 의하여 인용된 문헌

명 세 서

청구범위

청구항 1

전면에 개구부를 포함하는 후드;

상기 후드에 결합되는 케이프;

상기 후드의 상기 개구부에 배치되는 마스크;

상기 후드의 상기 개구부에 배치되고, 상기 마스크의 아래에 배치되는 눈 보호 필름; 및

상기 후드 또는 상기 케이프에 배치되는 보호대를 포함하고,

상기 후드와 상기 케이프는 내연성 및 방수 특성을 갖는 소재로 형성되고,

상기 보호대는 휨강도가 기설정된 값 이상인 소재로 형성되고, 상기 보호대는 스트링을 포함하고,

상기 마스크는 활성 탄소 섬유를 포함하고,

상기 눈 보호 필름의 상부는 상기 후드의 최상단과 이격되고, 상기 눈 보호 필름의 하부는 상기 마스크와 이격되고,

상기 후드의 외곽 커버와 상기 후드의 내면 사이에는 소리 전달이 잘 되는 소재로 형성되는 제1쿠션이 배치되고,

상기 케이프의 후면에는 제2쿠션이 내장되고,

제1방식으로 접힐 경우 상기 제2쿠션은 방석으로 이용되고, 제2방식으로 접힐 경우 상기 제2쿠션은 등받이로 이용되는 재난 안전 망토.

청구항 2

제1항에 있어서,

형광 반사 테이프를 더 포함하고,

상기 형광 반사 테이프는 상기 케이프에 부착되어 상기 케이프의 식별력을 높이는 재난 안전 망토.

청구항 3

제1항에 있어서,

상기 후드는 상기 후드의 측면에 형성되는 복수개의 홀을 포함하는 재난 안전 망토.

청구항 4

제1항에 있어서,

상기 케이프에 부착되고 사용자의 손목을 상기 케이프에 고정하는 스트랩 또는 소매를 더 포함하는 재난 안전 망토.

청구항 5

제4항에 있어서,

상기 소매는 상기 사용자의 손이 빠져나가지 않도록 고정하기 위한 고정 부재를 더 포함하고, 상기 고정 부재는 상기 소매의 끝단에 부착된 재난 안전 망토.

청구항 6

제1항에 있어서,

상기 케이프에 부착되고 사용자의 손을 상기 케이프에 고정하는 장갑을 더 포함하는, 재난 안전 망토.

청구항 7

삭제

청구항 8

삭제

청구항 9

제1항에 있어서,

상기 재난 안전 망토는 제3방식으로 접힐 경우 주방 매트로 이용되는 재난 안전 망토.

청구항 10

제1항에 있어서,

상기 후드는 상기 마스크를 보관하기 위한 보관 공간을 더 포함하는 재난 안전 망토.

청구항 11

제1항에 있어서,

상기 마스크의 일 측면은 상기 후드에 고정되어 있고, 상기 마스크의 다른 측면은 상기 후드에 탈부착이 가능한 재난 안전 망토.

발명의 설명

기 술 분 야

[0001] 본 개시에서는 재난 등 위급 상황이 발생한 경우 사용자의 신체를 보호하기 위한 재난 안전 망토에 관해 개시된다.

배 경 기 술

[0002] 지진, 화재, 가스유출 등 여러 종류의 예상하지 못한 재난이 발생하는 빈도가 점차 높아지고 있다. 각종 기사에서도 재난에 따른 피해 사례가 끊임없이 보도되곤 한다. 따라서, 재난이 발생하였을 때, 피난자를 보호하기 위한 제품에 대한 니즈가 점차 증가하고 있다.

[0003] 특히 어린이집, 학교, 요양 병원 등 상대적인 약자들이 모여있는 공간에서 재난이 발생항 경우 그 피해가 더욱 커질 수 있다. 또한, 화재 등의 재난이 발생한 경우, 최소한의 탈출 시간만을 확보하면 생명을 구할 수 있다는 점에서, 그 최소한의 탈출 시간을 확보하는 것이 핵심이 된다.

[0004] 따라서, 재난이 발생하였을 때 최소한의 탈출 시간을 확보할 수 있으면서, 평상시에는 용이하게 보관할 수 있는 제품에 대한 산업적 니즈가 존재한다.

발명의 내용

해결하려는 과제

[0005] 본 개시는 화재 등 위급 상황이 발생한 경우 사용자의 신체를 보호하고 탈출 시간을 확보하기 위한 재난 안전 망토를 제공할 수 있다. 해결하려는 기술적 과제는 상기된 바와 같은 기술적 과제들로 한정되지 않으며, 통상의 기술자에게 자명한 범위 내에서 다양한 기술적 과제들이 더 포함될 수 있다.

과제의 해결 수단

[0006] 제 1 측면에 따른 재난 안전 망토는 사용자의 머리를 보호하는 후드; 상기 후드에 연결되어 상기 사용자의 몸을

보호하는 케이프; 상기 후드에 부착되고 상기 사용자의 호흡기를 보호하는 마스크; 및 상기 후드에 부착되고 상기 사용자의 목을 보호하는 보호대;를 포함하고, 상기 후드 및 상기 케이프는 내연성 및 방수 특성을 갖는 소재로 구성되고, 상기 보호대는 휨강도(bending strength)가 기설정 값 이상인 소재로 구성될 수 있다.

[0007] 또한, 형광 반사 테이프를 더 포함하고, 상기 형광 반사 테이프는 상기 케이프에 부착되어 상기 케이프의 식별력을 높일 수 있다.

[0008] 또한, 상기 후드는 상기 사용자의 머리를 보호하기 위한 쿠션 및 소리를 잘 들을 수 있도록 하는 복수개의 홀을 포함할 수 있다.

[0009] 또한, 상기 케이프에 부착되고 상기 사용자의 손목을 상기 케이프에 고정하는 스트랩 또는 소매를 더 포함할 수 있다.

[0010] 또한, 상기 소매는 상기 사용자의 손이 빠져나가지 않도록 고정하기 위한 고정 부재를 더 포함하고, 상기 고정 부재는 상기 소매의 끝단에 부착될 수 있다.

[0011] 또한, 상기 케이프에 부착되고 상기 사용자의 손을 상기 케이프에 고정하는 장갑을 더 포함할 수 있다.

[0012] 또한, 상기 재난 안전 망토는 기설정된 방식으로 접힐 경우 방석 또는 등받이로 이용될 수 있다.

[0013] 또한, 상기 방석의 상단에 대응되는 영역에 방석용 쿠션 부재를 포함할 수 있다.

[0014] 또한, 상기 재난 안전 망토는 기설정된 방식으로 접힐 경우 주방 매트로 이용될 수 있다.

[0015] 또한, 상기 후드는 상기 마스크를 보관하기 위한 보관 공간을 더 포함할 수 있다.

[0016] 또한, 상기 마스크의 일 측면은 상기 후드에 고정되어 있고, 상기 마스크의 다른 측면은 상기 후드에 탈부착이 가능할 수 있다.

발명의 효과

[0017] 본 개시는 화재 등 위급 상황이 발생한 경우 사용자의 신체를 보호하고 탈출 시간을 확보하기 위한 재난 안전 망토를 제공할 수 있다.

도면의 간단한 설명

[0018] 도 1은 일 실시 예에 따른 재난 안전 망토의 일 예를 도시하는 도면이다.

도 2는 일 실시 예에 따른 재난 안전 망토가 마스크, 홀, 형광 반사 테이프 등을 포함하는 경우의 일 예를 도시하는 도면이다.

도 3은 일 실시 예에 따른 후드가 쿠션을 포함하는 구체적인 일 예를 도시하는 도면이다.

도 4는 일 실시 예에 따른 재난 안전 망토가 보호대 및 마스크 보관 공간를 포함하는 경우의 일 예를 나타내는 도면이다.

도 5는 일 실시 예에 따른 재난 안전 망토가 방석 등 다른 물건으로 이용되는 일 예를 나타내는 도면이다.

도 6은 일 실시 예에 따른 재난 안전 망토에 스트랩이 부착되는 경우의 일 예를 나타내는 도면이다.

도 7은 일 실시 예에 따른 재난 안전 망토에 장갑이 부착되는 경우의 일 예를 나타내는 도면이다.

도 8은 일 실시 예에 따른 재난 안전 망토에 소매가 부착되는 경우의 일 예를 나타내는 도면이다.

도 9는 일 실시 예에 따른 소매를 사용자가 착용한 경우의 일 예를 나타낸다.

도 10은 일 실시 예에 따른 소매에 장갑이 부착된 경우를 나타내는 도면이다.

도 11은 일 실시 예에 따라 마스크가 후드에 부착되는 일 예를 도시한다.

도 12는 일 실시 예에 따라 재난 안전 망토가 방석 등과 겸용으로 이용되는 경우를 설명하기 위한 도면이다.

발명을 실시하기 위한 구체적인 내용

[0019] 실시 예들에서 사용되는 용어는 본 발명에서의 기능을 고려하면서 가능한 현재 널리 사용되는 일반적인 용어들

을 선택하였으나, 이는 당 분야에 종사하는 기술자의 의도 또는 판례, 새로운 기술의 출현 등에 따라 달라질 수 있다. 또한, 특정한 경우는 출원인이 임의로 선정한 용어도 있으며, 이 경우 해당되는 발명의 설명 부분에서 상세히 그 의미를 기재할 것이다. 따라서 본 발명에서 사용되는 용어는 단순한 용어의 명칭이 아닌, 그 용어가 가지는 의미와 본 발명의 전반에 걸친 내용을 토대로 정의되어야 한다.

[0020] 명세서 전체에서 어떤 부분이 어떤 구성요소를 “포함”한다고 할 때, 이는 특별히 반대되는 기재가 없는 한 다른 구성요소를 제외하는 것이 아니라 다른 구성요소를 더 포함할 수 있음을 의미한다.

[0021] 아래에서는 첨부한 도면을 참고하여 본 발명의 실시 예에 대하여 본 발명이 속하는 기술 분야에서 통상의 지식을 가진 자가 용이하게 실시할 수 있도록 상세히 설명한다. 그러나 본 발명은 여러 가지 상이한 형태로 구현될 수 있으며 여기에서 설명하는 실시 예에 한정되지 않는다.

[0022] 이하에서는 도면을 참조하여 본 발명의 실시 예들을 상세히 설명한다.

[0023] 도 1은 일 실시 예에 따른 재난 안전 망토(100)의 일 예를 도시하는 도면이다. 일 실시 예에 따른 재난 안전 망토(100)는 후드(110)와 케이프(120)를 포함할 수 있다.

[0024] 후드(110)는 사용자의 머리를 보호할 수 있고, 케이프(120)는 사용자의 몸을 보호할 수 있다.

[0025] 후드(110)와 케이프(120)는 동일한 소재일 수도 있고 상이한 소재일 수도 있다. 후드(110)와 케이프(120)로 이용되는 소재는 내연성, 내구성, 방염, 방수, 불연 등의 특성을 가질 수 있다.

[0026] 후드(110)는 사용자의 머리를 덮어 재난 상황에서 사용자의 머리를 보호할 수 있다. 후드(110) 내에는 쿠션이 포함되어 후드(110)는 물체 등과의 충돌로부터 사용자의 머리를 보호할 수 있다. 또한, 후드(110)에 포함된 쿠션으로 소리 전달이 잘되는 소재가 이용될 경우, 사용자는 후드(110)를 착용한 상태에서도 쉽게 소리를 들을 수 있다.

[0027] 케이프(120)는 사용자의 몸을 둘러싸 사용자의 어깨, 몸통, 팔, 다리 등 머리 외의 신체 부위를 보호할 수 있다. 케이프(120)는 내연성, 내구성, 방염, 방수, 불연 등의 특성을 가지는 소재로 제작되는 경우, 외부의 온도, 증기, 충격 등으로부터 사용자의 신체를 보호할 수 있다.

[0028] 도 2는 일 실시 예에 따른 재난 안전 망토(100)가 마스크(210), 홀(220), 형광 반사 테이프(230) 등을 포함하는 경우의 일 예를 도시하는 도면이다.

[0029] 일 실시 예에 따른 마스크(210)는 후드(110)에 부착될 수 있다. 마스크(210)는 사용자의 호흡기를 보호할 수 있다.

[0030] 마스크(210)는 여러 종류가 이용될 수 있다. 예를 들면 끈 타입의 마스크가 이용될 수도 있고, 전체가 면으로 구성된 타입의 마스크가 이용될 수도 있다.

[0031] 마스크(210)는 유독가스가 호흡기로 유입되는 것을 일정시간 동안 차단하여 탈출 시간을 확보하도록 할 수 있다. 마스크(210)는 방연 기능을 수행할 수 있다. 예를 들면, 마스크(210)는 연기 뿐 아니라 독가스 등을 무독화하는 물질을 포함할 수 있다. 예를 들면, 마스크(210)는 활성탄소섬유를 포함할 수 있다.

[0032] 또한, 마스크(210)의 위쪽으로 투명한 재질의 눈 보호 필름(240)이 부착될 수 있다. 눈 보호 필름(240)은 사용자의 시야를 확보하면서도 외부 자극으로부터 사용자의 눈을 보호할 수 있다. 또한, 눈 보호 필름(240)은 투명한 소재로 구성될 수 있다.

[0033] 마스크(210) 및 눈 보호 필름(240)은 후드(110)에 탈부착이 가능할 수 있다. 예를 들면, 일 측면이 후드(110)에 접착되어 있고 다른 측면이 후드(110)에 탈부착될 수 있다. 예를 들면 갈고리와 걸림고리가 쌍을 이뤄 서로 붙였다 떼었다 할 수 있게 하는 접착 테이프를 이용해서 마스크(210)가 후드(110)에 탈부착될 수 있다.

[0034] 또는 마스크(210)는 후드(110) 내의 소정 공간에 보관되어 있을 수 있다. 이 경우, 사용자는 후드(110) 내의 소정 공간에 보관되어 있는 마스크를 꺼내서 후드(110)에 부착하여 사용할 수 있다.

[0035] 일 실시 예에 따른 형광 반사 테이프(230)는 케이프(120)에 부착되어 케이프의 식별력을 높일 수 있다. 도 2를 참조하면 형광 반사 테이프(230)는 케이프(120)의 하단에 부착되어 있으나, 이에 제한되지 않는다. 예를 들면 도 2에 도시된 바와 같이, 형광 반사 테이프(250)는 세로 방향으로 부착될 수도 있다.

[0036] 후드(110)는 소리를 잘 들을 수 있도록 하는 복수개의 홀(220)을 포함할 수 있다. 사용자의 귀에 대응하는 영역에 복수개의 홀(220)이 있도록 함으로써, 사용자의 머리를 보호함과 동시에 외부 상황을 소리로 쉽게 인지할 수

있도록 할 수 있다.

[0037] 도 3은 일 실시 예에 따른 후드(110)가 쿠션(310)을 포함하는 구체적인 일 예를 도시하는 도면이다. 도 3을 참조하면 후드(110)를 앞에서 바라본 일 예가 도시되며, 설명의 편의성을 위해 일부 절개된 형상으로 도시된다.

[0038] 후드(110) 내에 쿠션(310)이 포함될 수 있다. 구체적으로 후드(110)의 뒷부분의 외곽 커버의 안쪽에 쿠션(310)이 배치될 수 있다. 쿠션(310)은 충격으로부터 사용자의 머리를 보호하는 기능을 수행할 수 있으며, 사용자의 나이나 신체적 특성 등에 따라 쿠션의 종류가 선택될 수 있다. 쿠션(310)은 사용자 머리의 뒤쪽, 옆쪽 및 위쪽 중 적어도 한 곳을 보호하기 위해 배치될 수 있다.

[0039] 도 4는 일 실시 예에 따른 재난 안전 망토(100)가 보호대(410) 및 마스크 보관 공간(420)를 포함하는 경우의 일 예를 나타내는 도면이다. 도 4는 재난 안전 망토(100)를 앞에서 바라본 경우를 도시한다.

[0040] 재난 안전 망토(110)는 보호대(410)를 포함할 수 있다. 보호대(410)는 후드(110) 또는 케이프(120)에 부착되고 사용자의 목을 보호할 수 있다. 보호대(410)는 휨강도(bending strength)가 기설정 값 이상인 소재로 구성될 수 있다. 예를 들면 보호대(410)는 휨강도가 큰 두꺼운 종이 소재, 섬유 소재 등이 이용될 수 있다. 또는 보호대(410)에는 휨강도를 크게 하기 위한 스트링이 삽입될 수 있다.

[0041] 재난 안전 망토(110)는 마스크(210)를 보관하기 위한 보관 공간(420)을 포함할 수 있다. 도 4를 참조하면, 후드(110)의 안쪽 면에 마스크(210)를 보관하기 위한 보관 공간(420)이 있을 수 있다. 보관 공간(420) 내에는 마스크(210)가 보관되고, 사용자는 보관 공간(420) 내에 위치한 마스크(210)를 필요한 경우 꺼내서 이용할 수 있다. 보관 공간(420)은 마스크(210)를 보관하기 위해 적합한 형태 및 소재로 구성될 수 있다. 예를 들면, 보관 공간(420)은 마스크(210)에 포함된 물질이 휘발되거나 손실되지 않도록 밀폐되는 형태로 구성될 수 있다.

[0042] 보관 공간(430)은 케이프(120)에 위치할 수도 있다. 예를 들면, 보관 공간(430)은 케이프(120)의 하단에 위치할 수 있다.

[0043] 도 5는 일 실시 예에 따른 재난 안전 망토(100)가 방석(510) 등 다른 물건으로 이용되는 일 예를 나타내는 도면이다. 도 5에서는 방석(510)을 도시하고 있으나, 방석(510)에 제한되지 않으며, 재난 안전 망토(100)방석(510) 외에도, 등받이(미도시), 주방매트(미도시) 등으로도 겸용될 수 있다.

[0044] 도 5를 참조하면, 재난 안전 망토(100)는 접는 형태에 따라서, 제 1 형태(510) 또는 제 2 형태(520)로 이용될 수 있다. 재난 안전 망토(100)가 제 1 형태(510)로 접힌 경우, 재난 안전 망토(100)는 방석으로 이용될 수 있고, 재난 안전 망토(100)가 제 2 형태(520)로 펼쳐진 경우 재난 안전 망토(100)로 이용될 수 있다.

[0045] 도 6은 일 실시 예에 따른 재난 안전 망토(100)에 스트랩(611, 612)이 부착되는 경우의 일 예를 나타내는 도면이다. 스트랩(611, 612)에 손목을 끼우면 사용자는 재난 안전 망토(100)를 사용자의 신체에 고정할 수 있다. 또는 사용자는 스트랩(611, 612)을 잡아서 손쉽게 재난 안전 망토(100)를 사용자의 신체에 고정할 수 있다.

[0046] 도 7은 일 실시 예에 따른 재난 안전 망토(100)에 장갑(711, 712)이 부착되는 경우의 일 예를 나타내는 도면이다. 장갑(711, 712)을 착용하면 사용자는 재난 안전 망토(100)를 사용자의 신체에 고정할 수 있다. 이 경우, 장갑(711, 712)은 뜨거운 손잡이 등을 잡아야 하는 경우, 사용자의 손을 보호할 뿐 아니라, 재난 안전 망토(100)를 사용자의 신체에 고정할 수 있다는 점에서 복수개의 기능을 수행할 수 있다.

[0047] 도 8은 일 실시 예에 따른 재난 안전 망토(100)에 소매(810)가 부착되는 경우의 일 예를 나타내는 도면이다. 소매(810)는 스트랩(611, 612)과 동일한 위치에 부착될 수 있다. 소매(810) 부분만 재난 안전 망토(100)에 부착되어 있기 때문에, 사용자는 소매(810)에 손목을 끼워 재난 안전 망토(100)를 신체에 고정할 수 있다. 구체적으로, 도 9는 일 실시 예에 따른 소매(810)를 사용자가 착용한 경우의 일 예를 나타낸다. 소매(810)는 고정 부재(820)를 포함할 수 있다. 구체적으로 소매(810)는 사용자의 손이 빠져나가지 않도록 고정하기 위한 고정 부재(820)를 더 포함하고, 고정 부재(820)는 소매(810)의 끝단에 부착될 수 있다.

[0048] 도 10은 일 실시 예에 따른 소매(810)에 장갑(1010)이 부착된 경우를 나타내는 도면이다. 소매(810)와 장갑(1010)이 부착되어 소매 장갑(1000)을 구성할 수 있으며, 소매 장갑(1000)에 사용자가 손을 끼울 경우, 재난 안전 망토(100)가 사용자의 신체에 고정될 뿐 아니라, 사용자의 손도 보호될 수 있다. 또한, 소매 장갑(1000)은 장갑(1010) 뿐 아니라 소매(810)를 모두 포함하기 때문에, 재난 안전 망토(100)를 사용자의 신체에 보다 강하게 고정시킬 수 있다.

[0049] 또한 도 8 내지 도 10에서 소매(810)는 매우 짧은 것처럼 도시되었으나, 일 실시 예에 따를 때, 소매(810)는 충

분히 길어서 사용자의 팔을 모두 넣을 수 있을 정도로 길 수 있으며, 소매(810)의 길이는 제한되지 않는다.

[0050] 도 11은 일 실시 예에 따라 마스크(210)가 후드(110)에 부착되는 일 예를 도시한다.

[0051] 일 실시 예에 따를 때, 마스크(210)의 일 측면(1110)은 후드(110)에 고정되어 있고, 마스크(210)의 다른 측면(1120)은 후드(110)에 탈부착이 가능할 수 있다. 마스크(210)의 다른 측면(1120)은 갈고리와 걸림고리가 쌍을 이뤄 서로 붙였다 떼었다 할 수 있게 하는 접착 테이프(예: 찍찍이)를 이용해서 후드(110)에 탈부착될 수 있다. 마스크(210)의 다른 측면(1120)은 후드(110)에 부착된 접착 테이프(1130)에 탈부착 될 수 있다.

[0052] 도 12는 일 실시 예에 따라 재난 안전 망토(100)가 방석(510)과 겸용으로 이용되는 경우를 설명하기 위한 도면이다. 도 12는 재난 안전 망토(100)를 뒤에서 바라본 경우를 도시한다.

[0053] 재난 안전 망토(100)는 접는 형태에 따라서 방석(510)으로 이용될 수 있다. 또한, 재난 안전 망토(100)는 방석(510)과 겸용으로 이용되기 위해서, 방석(510)에서 필요한 구성을 포함할 수 있다. 예를 들면, 재난 안전 망토(100)는 방석(510)의 상단에 대응되는 영역(1210)에 방석용 쿠션 부재를 포함할 수 있다.

[0054] 또한 도 12에는 도시되지 않았으나, 재난 안전 망토(100)는 겸용으로 이용되는 제품의 특성에 따라 추가적인 구성을 포함할 수 있다. 예를 들면, 재난 안전 망토(100)가 주방 매트로 겸용되는 경우, 주방 매트 상의 미끄럼 방지를 위한 표면이 재난 안전 망토(100)의 대응되는 영역에 포함될 수 있다. 다른 예로, 재난 안전 망토(100)가 등받이로 겸용되는 경우, 등받이에서 필요한 끈이 재난 안전 망토(100)에 추가적으로 부착될 수 있다. 또한 등받이에서 필요한 끈은 재난 안전 망토(100)의 후드(110)를 사용자의 머리에 맞추어 조이는 용도로 겸용될 수 있다.

[0055] 본 실시 예와 관련된 기술 분야에서 통상의 지식을 가진 자는 상기된 기재의 본질적인 특성에서 벗어나지 않는 범위에서 변형된 형태로 구현될 수 있음을 이해할 수 있을 것이다. 그러므로 개시된 방법들은 한정적인 관점이 아니라 설명적인 관점에서 고려되어야 한다. 본 발명의 범위는 전술한 설명이 아니라 특허청구범위에 나타나 있으며, 그와 동등한 범위 내에 있는 모든 차이점은 본 발명에 포함된 것으로 해석되어야 할 것이다.

부호의 설명

[0056]

100: 재난 안전 망토	110: 후드
120: 케이프	210: 마스크
220: 홀	230: 형광 반사 테이프
240: 눈 보호필름	310: 쿠션
410: 보호대	420: 보관 공간
510: 방석	520: 제 2 형태
611, 612: 스트랩	711, 712: 장갑
810: 소매	820: 고정 부재
1000: 소매 장갑	1010: 장갑
1110: 일 측면	1120: 다른 측면
1130: 부착된 접착 테이프	1210: 상단에 대응되는 영역

도면

도면1

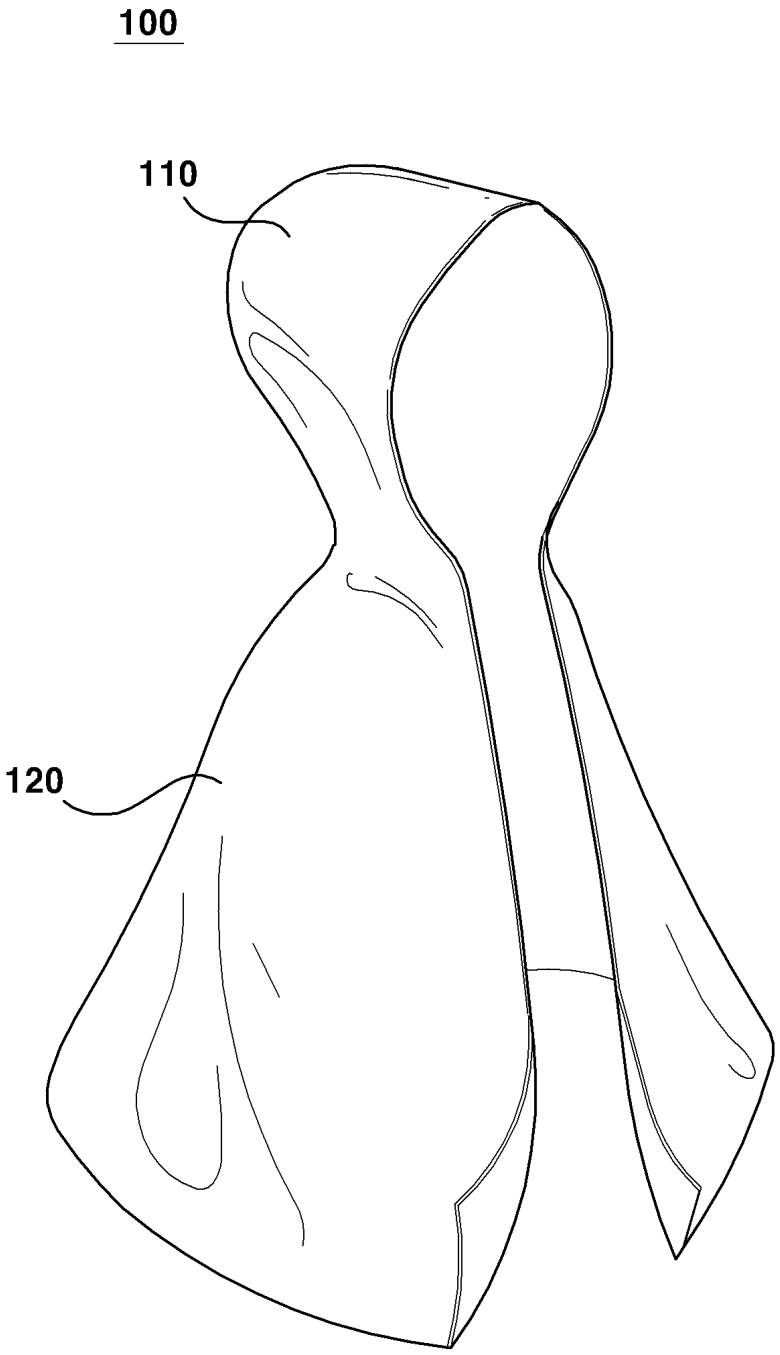

도면2

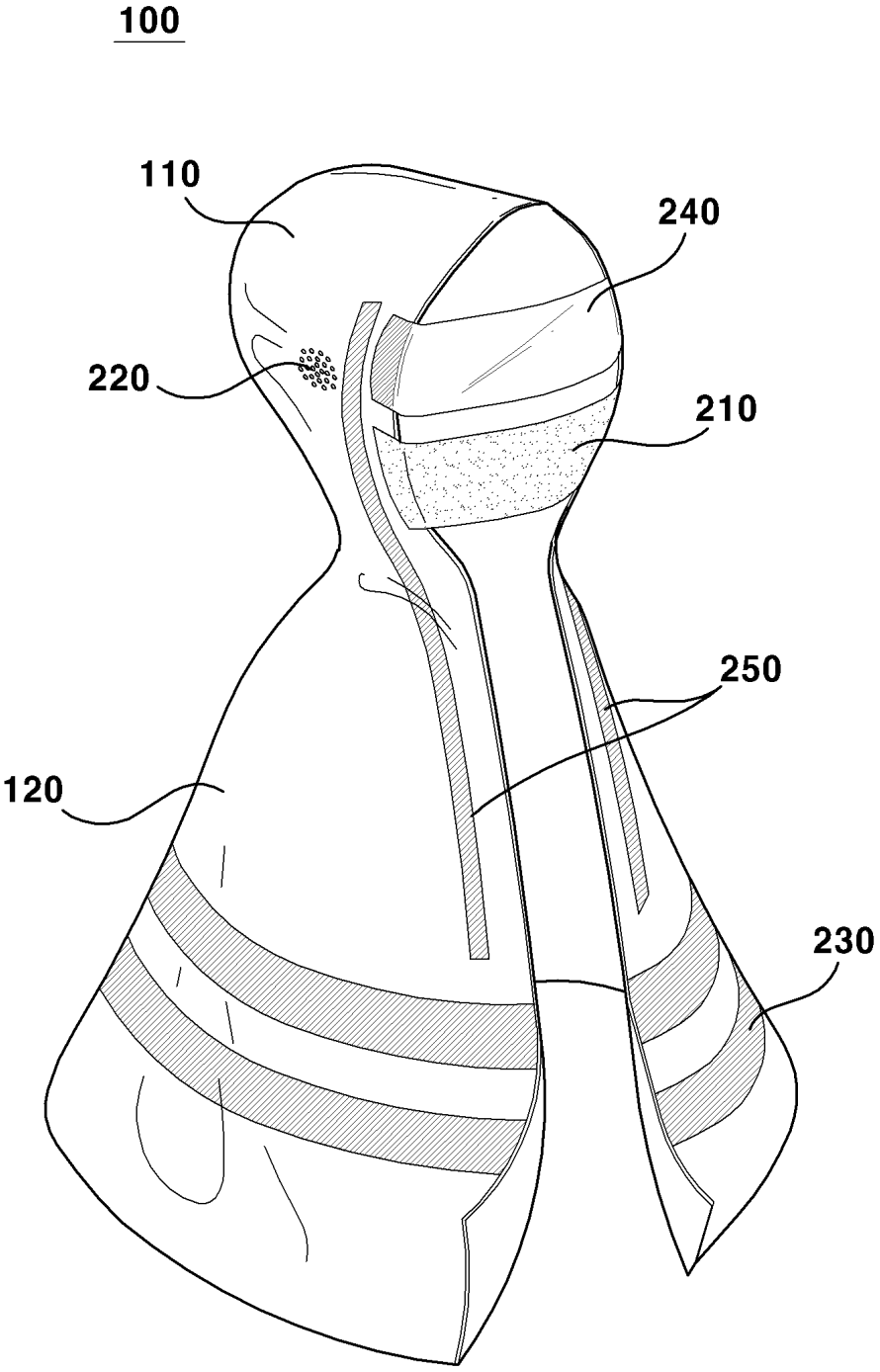

도면3

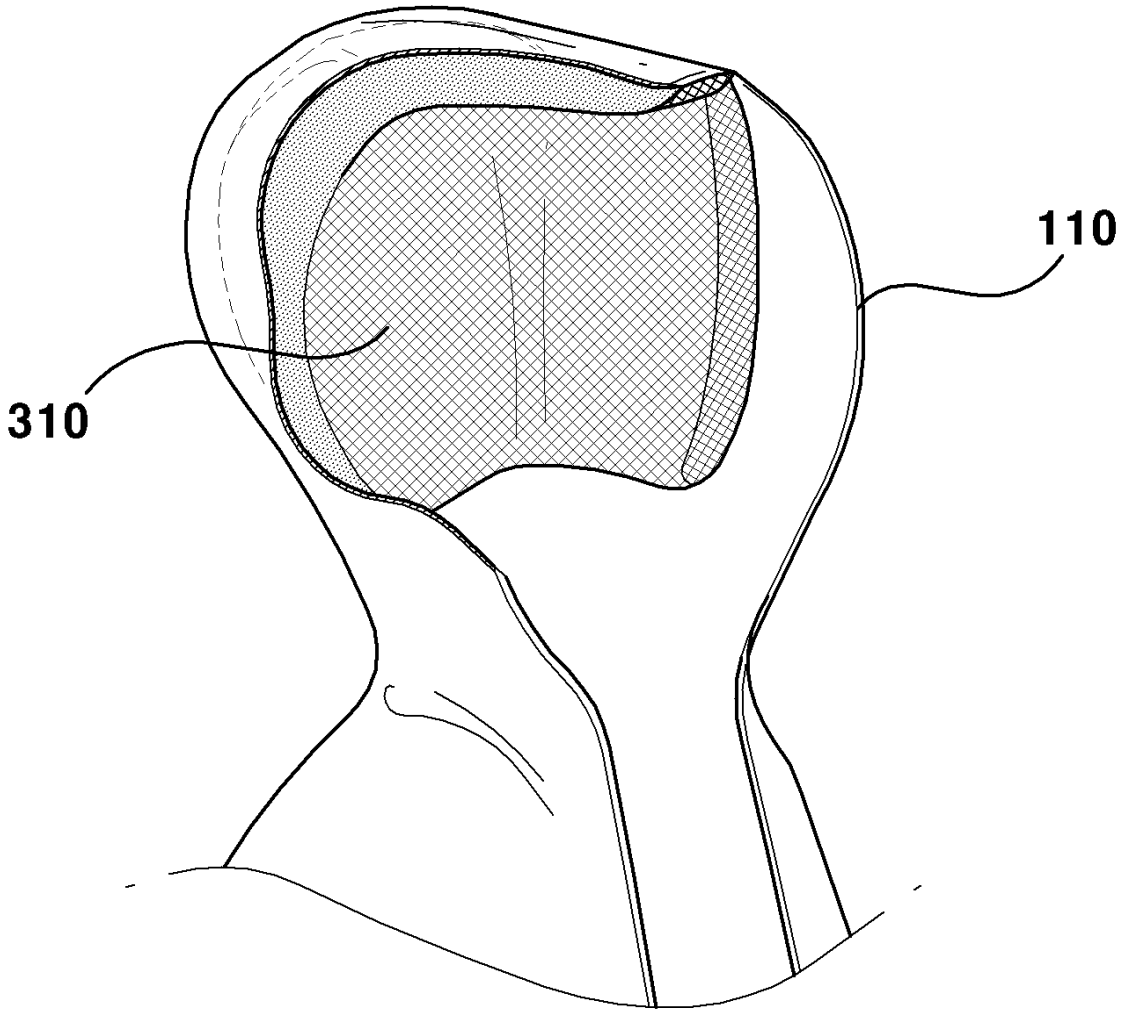

도면4

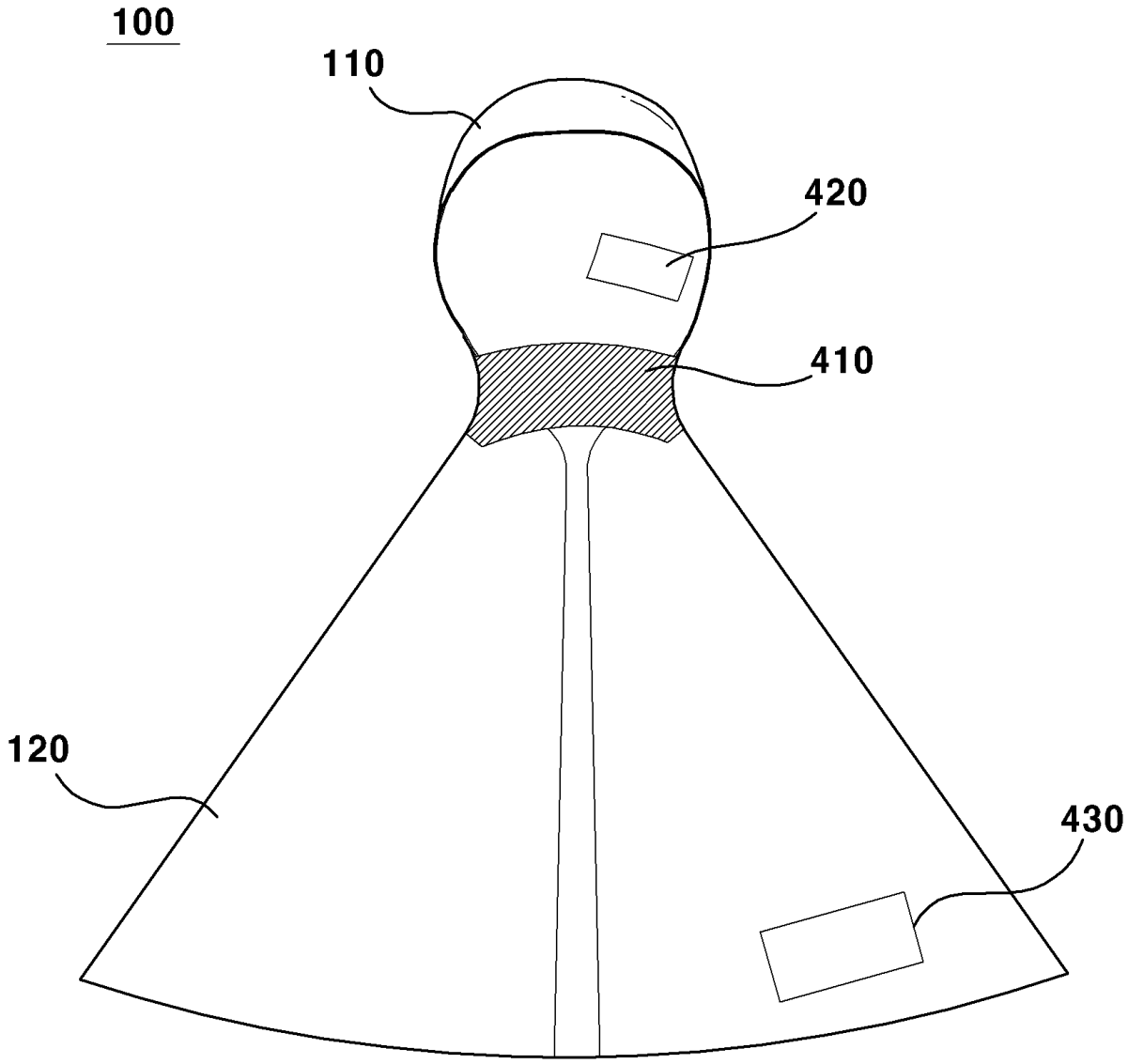

도면5

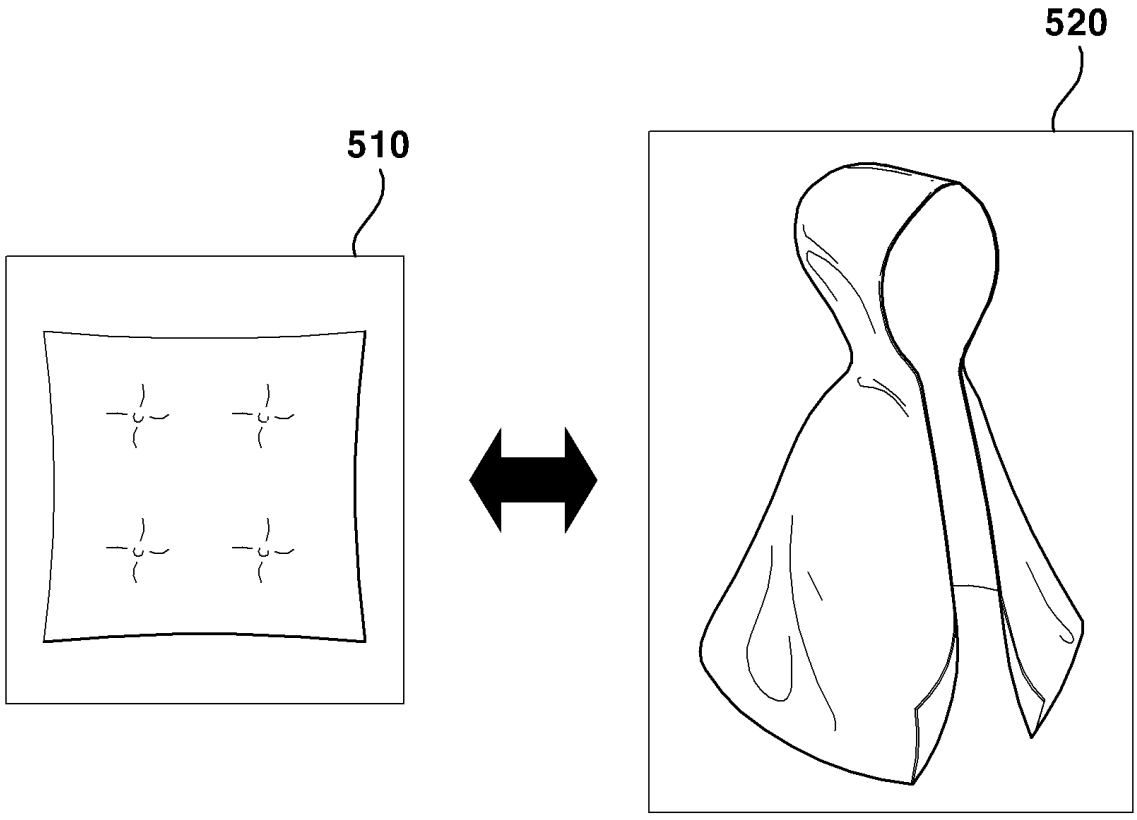

도면6

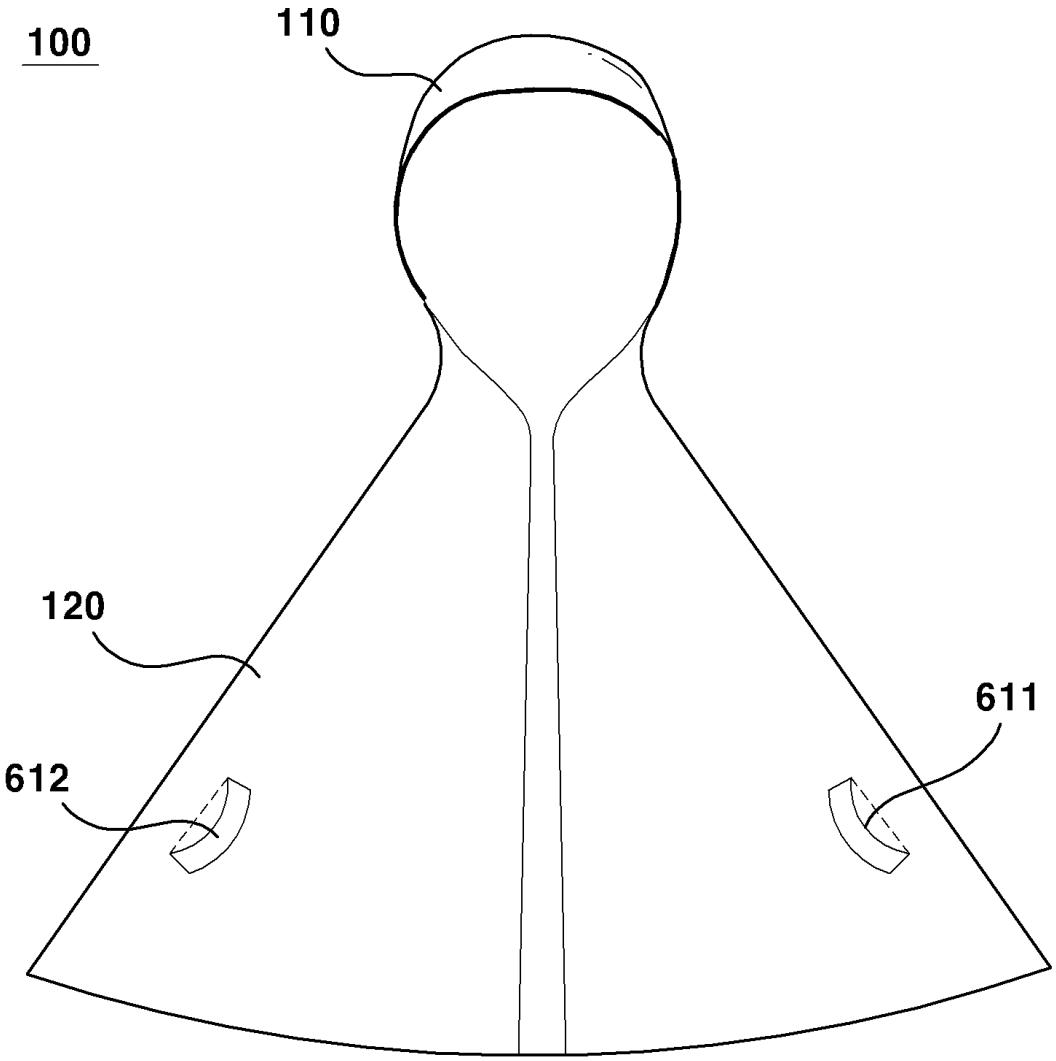

도면7

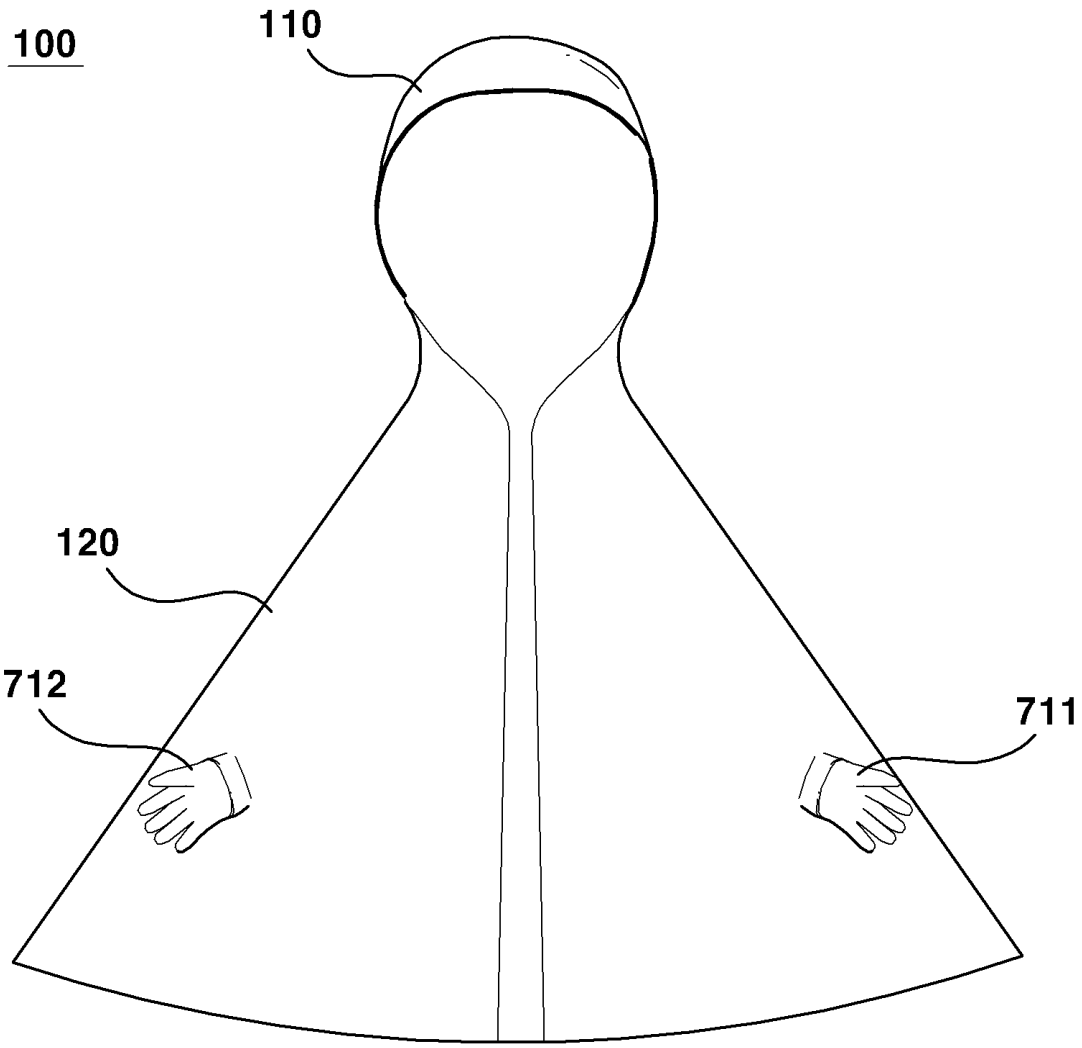

도면8

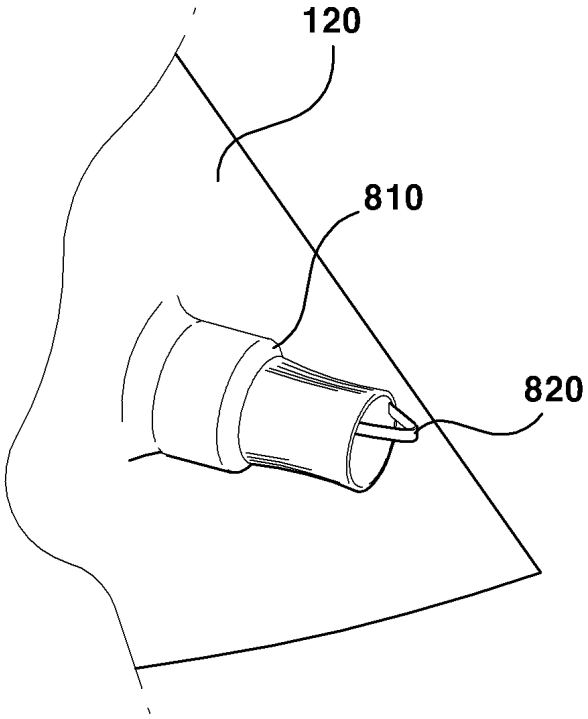

도면9

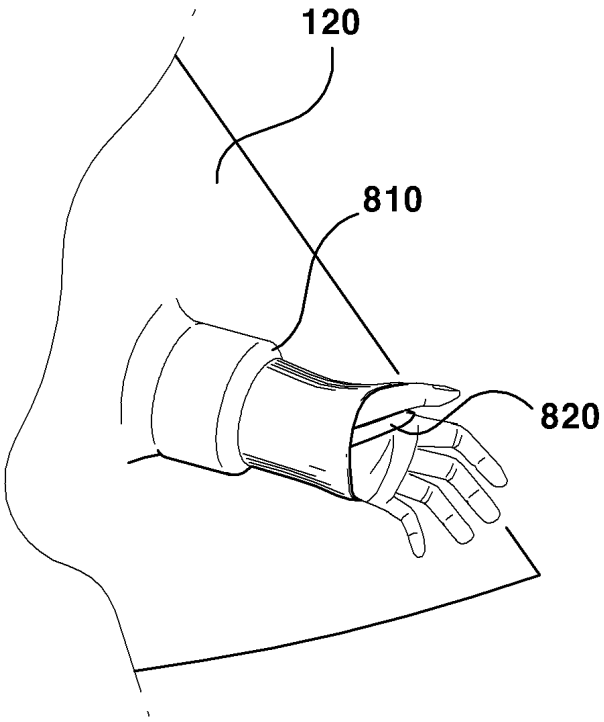

도면10

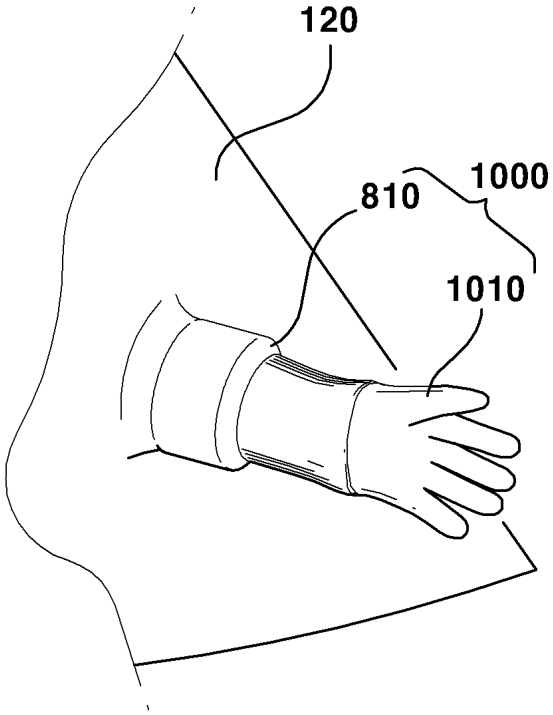

도면11

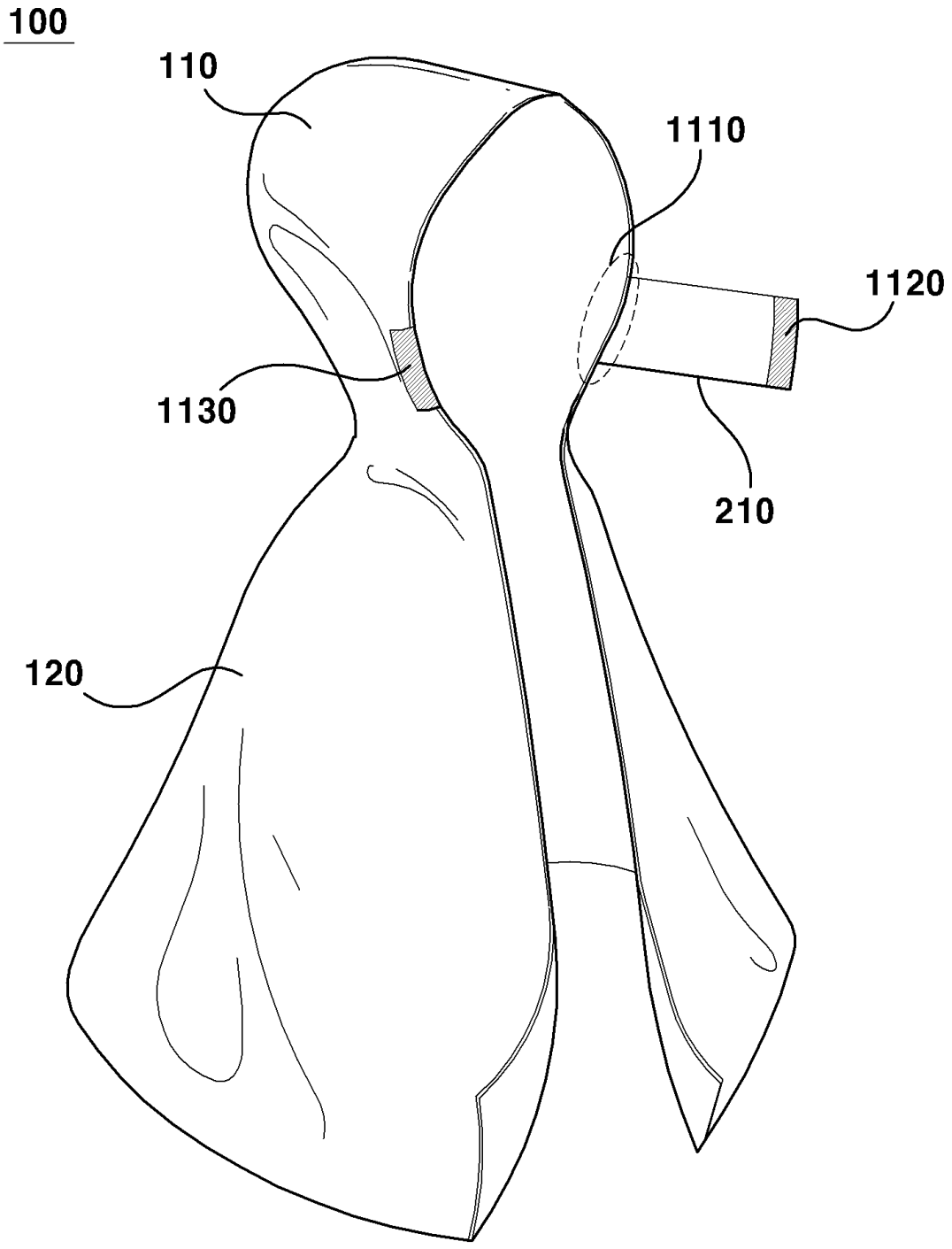

도면12

