(19)中华人民共和国国家知识产权局

(12)实用新型专利

(10)授权公告号 CN 216269760 U
(45)授权公告日 2022.04.12

(21)申请号 202123091836.1

(22)申请日 2021.12.10

(73)专利权人 北京智普斯高科特种设备技术有限公司
地址 100020 北京市朝阳区新房路3号院4号楼1层101

(72)发明人 郭春

(51)Int.Cl.
B63B 7/08(2020.01)
B63C 9/02(2006.01)
B63B 34/00(2020.01)

权利要求书1页 说明书4页 附图3页

(54)实用新型名称

一种具防护功能的快速充气冲锋舟

(57)摘要

本实用新型公开了一种具防护功能的快速充气冲锋舟，属于充气冲锋舟技术领域，其包括透明防护板，所述透明防护板的数量设置为两个，两个所述透明防护板的左侧面与同一个支撑板的右侧面固定连接，所述支撑板的右侧面与第一支撑轴承的左侧面固定连接。该具防护功能的快速充气冲锋舟，通过设置伸缩装置、限位板、第一固定螺杆、遮挡板、调节板、第二调节杆、控制板、控制块和第二固定螺杆，同时调节板在向下移动过程中沿着第一调节杆的圆心向下转动，从而带动第一调节杆进行转动，进而带动遮挡板进行转动，从而将若干个遮挡板展开，能够对透明防护板的上表面进行防护，从而对充气冲锋舟本体进行防护，进而提高了安全性能。

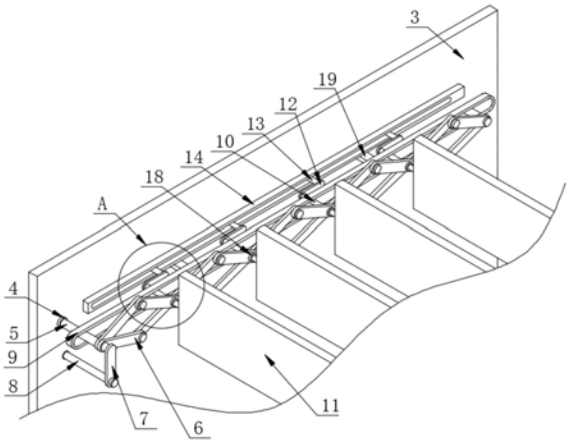

CN 216269760 U

1.一种具防护功能的快速充气冲锋舟，包括透明防护板(2)，其特征在于：所述透明防护板(2)的数量设置为两个，两个所述透明防护板(2)的左侧面与同一个支撑板(3)的右侧面固定连接，所述支撑板(3)的右侧面与第一支撑轴承(4)的左侧面固定连接；

所述第一支撑轴承(4)内套接有转轴(5)，所述转轴(5)的外表面铰接有伸缩装置(6)，所述转轴(5)的外表面设置有支撑环(9)，所述伸缩装置(6)内设置有若干个第二支撑轴承(18)，所述第二支撑轴承(18)的内表面套接在第一调节杆(10)的外表面；

所述第一调节杆(10)的右端与遮挡板(11)的左侧面固定连接，所述第一调节杆(10)的左端与调节板(12)的右侧面固定连接，所述调节板(12)的左侧面与第二调节杆(13)的右端固定连接，若干个所述第二调节杆(13)设置在控制板(14)内。

2.根据权利要求1所述的一种具防护功能的快速充气冲锋舟，其特征在于：所述支撑环(9)的内表面设置在若干个第一调节杆(10)的外表面，两个所述透明防护板(2)的下表面与同一个充气冲锋舟本体(1)的上表面固定连接。

3.根据权利要求1所述的一种具防护功能的快速充气冲锋舟，其特征在于：所述支撑环(9)的左侧面与两个固定块(19)的右侧面固定连接，两个所述固定块(19)的左侧面与同一个支撑板(3)的右侧面固定连接。

4.根据权利要求1所述的一种具防护功能的快速充气冲锋舟，其特征在于：所述转轴(5)的右端与限位板(7)的左侧面固定连接，所述限位板(7)内设置有第一固定螺杆(8)。

5.根据权利要求4所述的一种具防护功能的快速充气冲锋舟，其特征在于：所述第一固定螺杆(8)的左端设置在支撑板(3)的右侧面。

6.根据权利要求1所述的一种具防护功能的快速充气冲锋舟，其特征在于：所述控制板(14)的下表面与控制块(15)的上表面固定连接，所述控制块(15)内设置有第二固定螺杆(16)。

7.根据权利要求6所述的一种具防护功能的快速充气冲锋舟，其特征在于：所述支撑板(3)的右侧面开设有若干个卡槽(17)，所述第二固定螺杆(16)设置在其中一个卡槽(17)内。

一种具防护功能的快速充气冲锋舟

技术领域

[0001] 本实用新型属于充气冲锋舟技术领域，具体为一种具防护功能的冲锋舟。

背景技术

[0002] 冲锋舟，又叫帝诺亚冲锋舟，或称帝诺亚舸冲锋舟，是充气艇的一种，分有玻璃钢板的冲锋舟和橡皮艇式的冲锋舟，现代充气冲锋舟主要用于政府机构执行海事任务的比较多，方便运输简易安装使用，现成为民间一种用于休闲娱乐设备，多用于救生，钓鱼休闲娱乐，但是在现有的技术中，不便于对冲锋舟进行防护工作，使得冲锋舟内部容易进水，从而降低了安全性能。

实用新型内容

[0003] (一)解决的技术问题

[0004] 为了克服现有技术的上述缺陷，本实用新型提供了一种具防护功能的快速充气冲锋舟，解决了不便于对冲锋舟进行防护工作，使得冲锋舟内部容易进水，从而降低了安全性能的问题。

[0005] (二)技术方案

[0006] 为实现上述目的，本实用新型提供如下技术方案：一种具防护功能的快速充气冲锋舟，包括透明防护板，所述透明防护板的数量设置为两个，两个所述透明防护板的左侧面与同一个支撑板的右侧面固定连接，所述支撑板的右侧面与第一支撑轴承的左侧面固定连接。

[0007] 所述第一支撑轴承内套接有转轴，所述转轴的外表面铰接有伸缩装置，所述转轴的外表面设置有支撑环，所述伸缩装置内设置有若干个第二支撑轴承，所述第二支撑轴承的内表面套接在第一调节杆的外表面。

[0008] 所述第一调节杆的右端与遮挡板的左侧面固定连接，所述第一调节杆的左端与调节板的右侧面固定连接，所述调节板的左侧面与第二调节杆的右端固定连接，若干个所述第二调节杆设置在控制板内。

[0009] 作为本实用新型的进一步方案：所述支撑环的内表面设置在若干个第一调节杆的外表面，两个所述透明防护板的下表面与同一个充气冲锋舟本体的上表面固定连接。

[0010] 作为本实用新型的进一步方案：所述支撑环的左侧面与两个固定块的右侧面固定连接，两个所述固定块的左侧面与同一个支撑板的右侧面固定连接。

[0011] 作为本实用新型的进一步方案：所述转轴的右端与限位板的左侧面固定连接，所述限位板内设置有第一固定螺杆。

[0012] 作为本实用新型的进一步方案：所述第一固定螺杆的左端设置在支撑板的右侧面。

[0013] 作为本实用新型的进一步方案：所述控制板的下表面与控制块的上表面固定连接，所述控制块内设置有第二固定螺杆。

[0014] 作为本实用新型的进一步方案:所述支撑板的右侧面开设有若干个卡槽,所述第二固定螺杆设置在其中一个卡槽内。

[0015] (三)有益效果

[0016] 与现有技术相比,本实用新型的有益效果在于:

[0017] 1、该具防护功能的快速充气冲锋舟,通过设置伸缩装置、限位板、第一固定螺杆、遮挡板、调节板、第二调节杆、控制板、控制块和第二固定螺杆,将第一固定螺杆从限位板内旋出后转动限位板,从而带动转轴进行转动,进而对伸缩装置的位置进行调整,使得伸缩装置带动第二支撑轴承向后移动,从而对若干个第二支撑轴承的位置进行调节,进而带动若干个遮挡板同时向后移动,其次将第二固定螺杆从控制块内旋出后向下移动控制块,使得控制块带动控制板向下移动,从而对第二调节杆的位置进行调整,使得第二调节杆带动调节板向下移动,同时调节板在向下移动过程中沿着第一调节杆的圆心向下转动,从而带动第一调节杆进行转动,进而带动遮挡板进行转动,从而将若干个遮挡板展开,能够对透明防护板的上表面进行防护,从而对充气冲锋舟本体进行防护,进而提高了安全性能。

[0018] 2、该具防护功能的快速充气冲锋舟,通过设置限位板、第一固定螺杆、控制块和第二固定螺杆,能够对转轴的转动以及控制板的移动进行限位工作,从而保证了转轴和控制板在工作过程中的稳定性。

[0019] 3、该具防护功能的快速充气冲锋舟,通过设置支撑环、固定块和第一支撑轴承,能够对伸缩装置的伸缩进行支撑限位,使得伸缩装置在伸缩过程中始终沿着直线移动,避免伸缩装置在工作过程中出现偏移以及掉落的情况。

附图说明

[0020] 图1为本实用新型正视的结构示意图;

[0021] 图2为本实用新型伸缩装置立体的结构示意图;

[0022] 图3为本实用新型图2中A处放大的结构示意图;

[0023] 图4为本实用新型控制块立体的结构示意图;

[0024] 图中:1充气冲锋舟本体、2透明防护板、3支撑板、4第一支撑轴承、5转轴、6伸缩装置、7限位板、8第一固定螺杆、9支撑环、10第一调节杆、11遮挡板、12调节板、13第二调节杆、14控制板、15控制块、16第二固定螺杆、17卡槽、18第二支撑轴承、19固定块。

具体实施方式

[0025] 下面结合具体实施方式对本专利的技术方案作进一步详细地说明。

[0026] 如图1-4所示,本实用新型提供一种技术方案:一种具防护功能的快速充气冲锋舟,包括透明防护板2,透明防护板2的数量设置为两个,两个透明防护板2的左侧面与同一个支撑板3的右侧面固定连接,支撑板3的右侧面与第一支撑轴承4的左侧面固定连接,通过设置支撑板3和第一支撑轴承4,能够对转轴5的转动进行支撑,避免转轴5在工作过程中出现掉落的情况。

[0027] 第一支撑轴承4内套接有转轴5,通过设置转轴5,能够对伸缩装置6的位置进行调整,使得伸缩装置6带动第二支撑轴承18、第一调节杆10和遮挡板11进行移动,以便进行后续工作,转轴5的外表面铰接有伸缩装置6,转轴5的外表面设置有支撑环9,通过设置支撑环

9，能够对伸缩装置6的移动进行限位，从而保证了伸缩装置6在移动过程中的稳定性，伸缩装置6内设置有若干个第二支撑轴承18，通过设置第二支撑轴承18，能够带动第一调节杆10进行移动，同时能够对第一调节杆10的转动进行支撑，第二支撑轴承18的内表面套接在第一调节杆10的外表面，通过设置第一调节杆10，能够对遮挡板11进行支撑固定。

[0028] 第一调节杆10的右端与遮挡板11的左侧面固定连接，第一调节杆10的左端与调节板12的右侧面固定连接，调节板12的左侧面与第二调节杆13的右端固定连接，若干个第二调节杆13设置在控制板14内，通过设置调节板12、第二调节杆13和控制板14，能够对第一调节杆10进行支撑限位并带动第一调节杆10进行转动，从而带动遮挡板11进行转动，使得遮挡板11能够对充气冲锋舟本体1的上方进行防护遮挡。

[0029] 具体的，如图2、图2和图4所示，支撑环9的内表面设置在若干个第一调节杆10的外表面，两个透明防护板2的下表面与同一个充气冲锋舟本体1的上表面固定连接，支撑环9的左侧面与两个固定块19的右侧面固定连接，两个固定块19的左侧面与同一个支撑板3的右侧面固定连接，通过设置支撑环9和固定块19，能够对伸缩装置6的伸缩进行支撑限位，使得伸缩装置6在伸缩过程中始终沿着直线移动，避免伸缩装置6在工作过程中出现偏移以及掉落的情况。

[0030] 具体的，如图1和图2所示，转轴5的右端与限位板7的左侧面固定连接，限位板7内设置有第一固定螺杆8，通过设置限位板7、和第一固定螺杆8，能够对转轴5的转动进行限位，从而保证了转轴5在工作过程中的稳定性，第一固定螺杆8的左端设置在支撑板3的右侧面。

[0031] 具体的，如图4所示，控制板14的下表面与控制块15的上表面固定连接，控制块15内设置有第二固定螺杆16，支撑板3的右侧面开设有若干个卡槽17，第二固定螺杆16设置在其中一个卡槽17内，通过设置控制块15、第二固定螺杆16和卡槽17，能够对控制板14的移动进行限位，从而保证了控制板14在工作过程中的稳定性。

[0032] 本实用新型的工作原理为：

[0033] S1、使用时，透明防护板2能够对充气冲锋舟本体1的两侧进行防护，当需要对充气冲锋舟本体1的顶端进行防护时，将第一固定螺杆8从限位板7内旋出后转动限位板7，从而带动转轴5进行转动使得转轴5在转动过程中能够对伸缩装置6的位置进行调整；

[0034] S2、使得伸缩装置6带动第二支撑轴承18并沿着支撑环9的轨迹向后移动，从而带动若干个第二支撑轴承18向后移动，进而带动若干个遮挡板11同时向后移动，移动完成后将第一固定螺杆8旋入限位板7内进行限位；

[0035] S3、然后将第二固定螺杆16从控制块15内旋出后向下移动控制块15，使得控制块15带动控制板14向下移动，从而对第二调节杆13的位置进行调整，使得第二调节杆13带动调节板12向下移动，从而使得调节板12在向下移动过程中沿着第一调节杆10的圆心向下转动，进而带动第一调节杆10进行转动，从而带动遮挡板11进行转动，能够将若干个遮挡板11展开，从而对充气冲锋舟本体1的上方进行防护。

[0036] 在本实用新型的描述中，需要说明的是，除非另有明确的规定和限定，术语“安装”、“相连”、“连接”应做广义理解，例如，可以是固定连接，也可以是可拆卸连接，或一体地连接；可以是机械连接，也可以是电连接；可以是直接相连，也可以通过中间媒介间接相连，可以是两个元件内部的连通。对于本领域的普通技术人员而言，可以通过具体情况理解上

述术语在本实用新型中的具体含义。

[0037] 上面对本专利的较佳实施方式作了详细说明,但是本专利并不限于上述实施方式,在本领域的普通技术人员所具备的知识范围内,还可以在不脱离本专利宗旨的前提下作出各种变化。

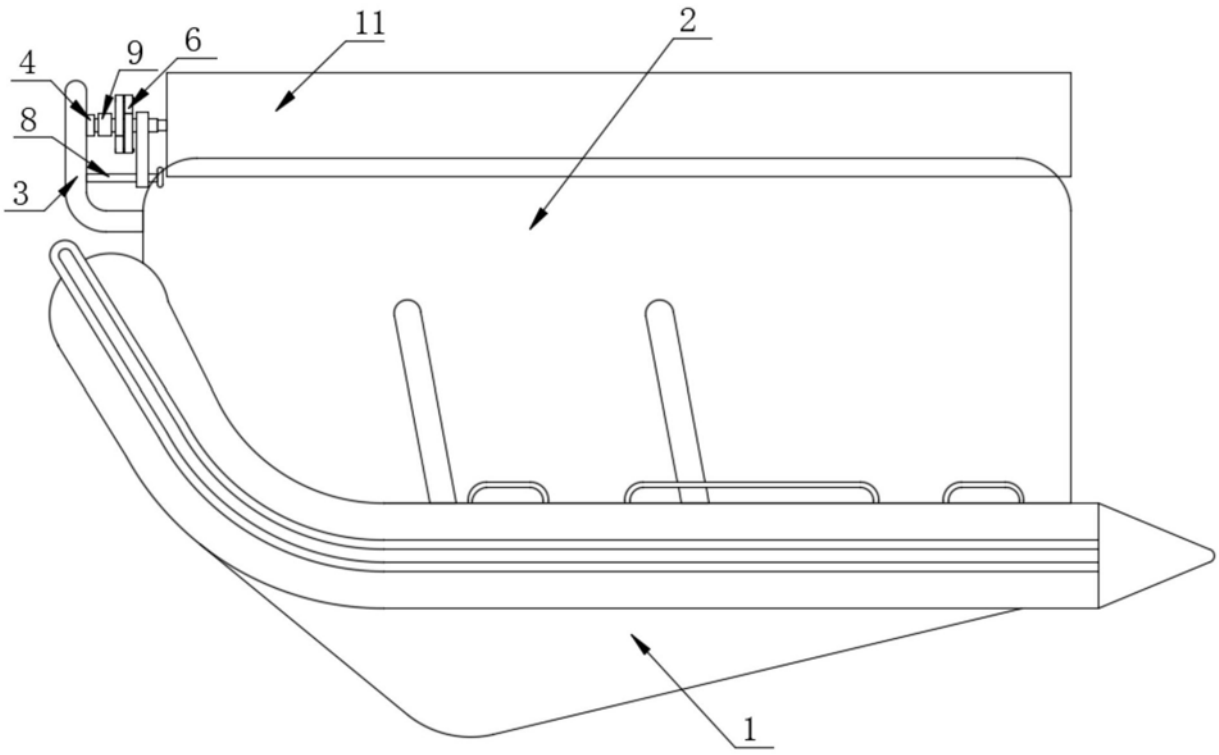

图1

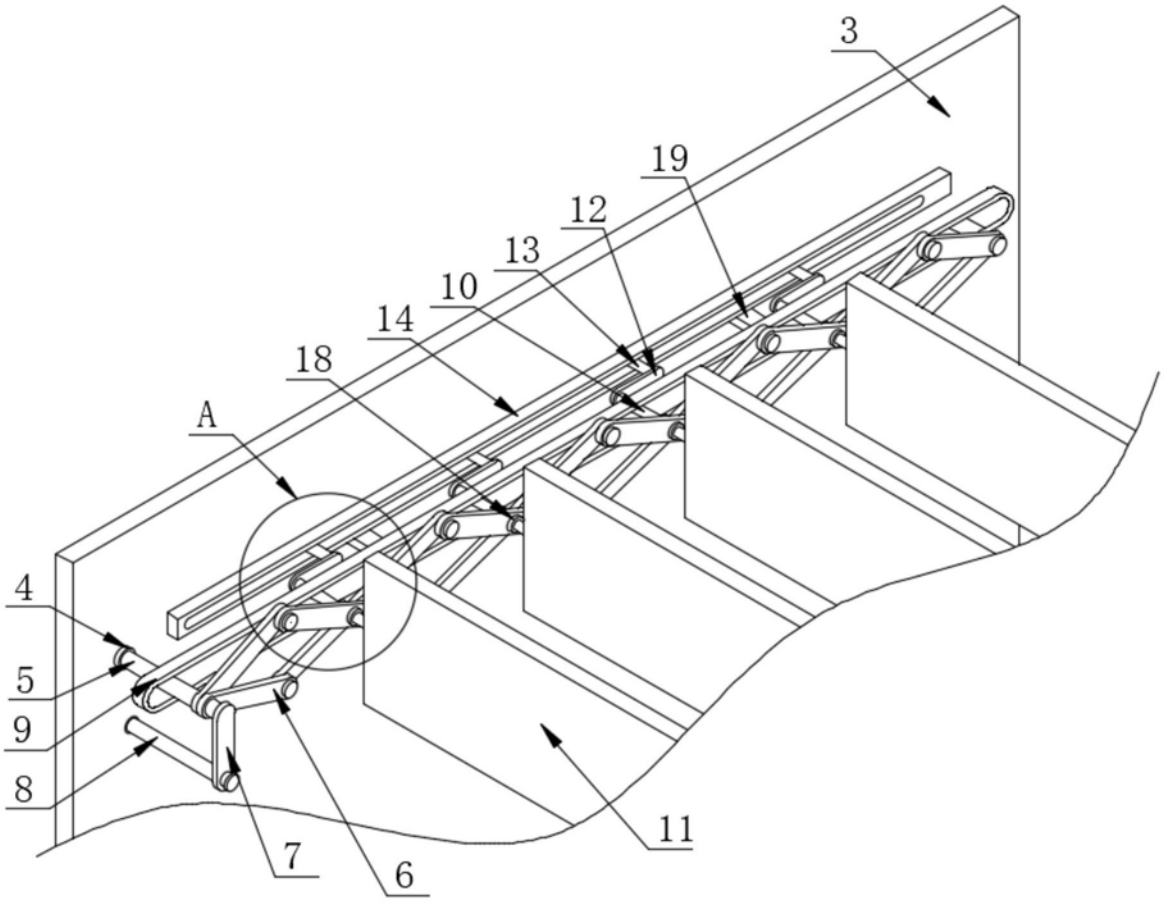

图2

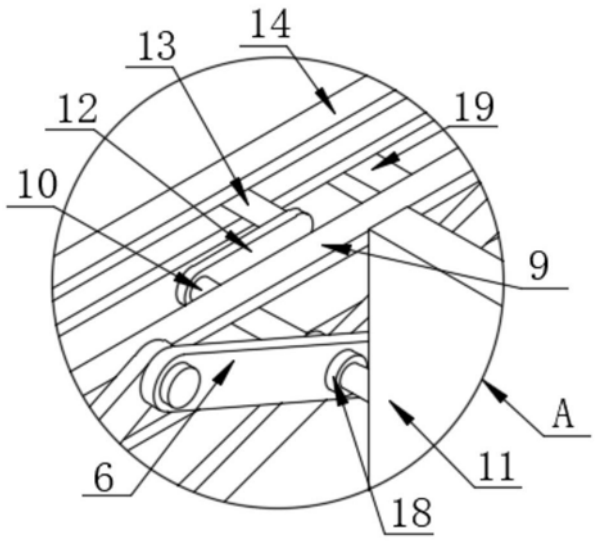

图3

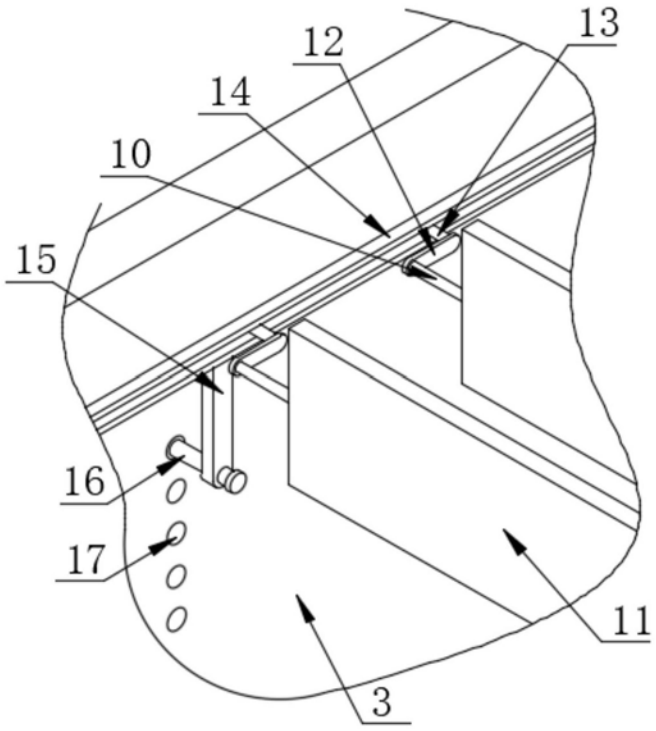

图4