(19)中华人民共和国国家知识产权局

(12)实用新型专利

(10)授权公告号 CN 207152741 U
(45)授权公告日 2018.03.30

(21)申请号 201720176598.9

(22)申请日 2017.02.26

(73)专利权人 胡梦梦
地址 100853 北京市海淀区复兴路28号解放军总医院南楼肿瘤内科

(72)发明人 胡梦梦

(51)Int.Cl.
A61G 12/00(2006.01)

权利要求书1页 说明书3页 附图4页

(54)实用新型名称

一种卧床病人日常护理装置

(57)摘要

本实用新型提供了一种卧床病人日常护理装置，属于护理领域。包括底座，底座上固连有基轴，基轴上转动连接有基础置放组件和若干个附加置放组件，基础置放组件包括基筒，基筒上固连有连接环一，连接环一的内壁上固连有若干个轴承，基筒的内壁与连接环一的外壁之间固连有若干块隔板一，附加置放组件包括附筒，附筒上固连有连接环二，附筒能够在基轴上实现上下滑动，与基筒相邻的附筒上的连接环二的上端能够吸附在基筒底部上，与上一个附筒相邻的附筒上的连接环二的上端能够吸附在上一个附筒的底部，附筒的内壁与连接环二外壁之间固连有若干块隔板二，隔板二使附筒与连接环二之间形成若干个储物腔二。本装置对物品整理分类以及拿取方便。

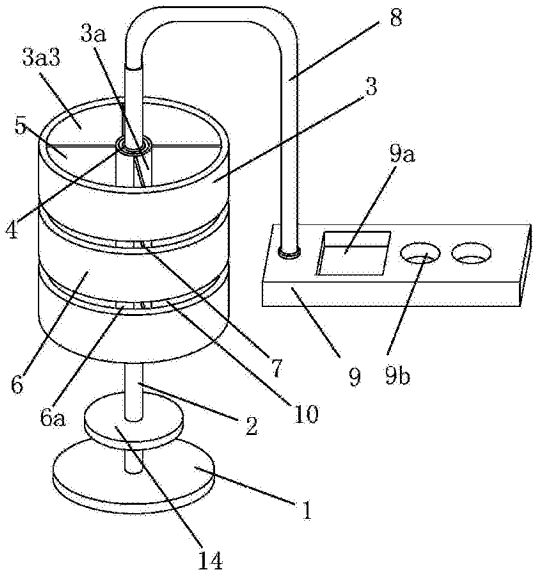

CN 207152741 U

1.一种卧床病人日常护理装置，其特征在于：所述护理装置包括呈圆块形的底座，所述底座上固连有竖立设置的基轴，所述基轴的下端固连在所述底座上，所述基轴上转动连接有基础置放组件和若干个附加置放组件，所述基础置放组件位于所述附加置放组件的上方，所述基础置放组件包括呈圆筒形上端为开口内部为空腔的基筒，所述基筒同轴转动连接于所述基轴上，所述基筒上固连有呈圆环形的连接环一，所述连接环一与所述基筒同轴设置，所述连接环一的内壁上固连有若干个轴承，所述轴承的外缘固连在所述连接环一的内壁上，所述轴承的内缘固连在所述基轴上，所述基筒的内壁与所述连接环一的外壁之间固连有若干块隔板一，所述隔板一使所述基筒与所述连接环一之间形成若干个储物腔一，所述附加置放组件包括呈圆筒形上端为开口内部为空腔的附筒，所述附筒同轴转动连接于所述基轴上，所述附筒上固连有呈圆环形的连接环二，所述连接环二与所述基筒同轴设置，所述附筒能够在所述基轴上实现上下滑动，与所述基筒相邻的附筒上的连接环二的上端能够吸附在所述基筒底部上，与上一个附筒相邻的附筒上的连接环二的上端能够吸附在上一个附筒的底部，所述附筒的内壁与所述连接环二外壁之间固连有若干块隔板二，所述隔板二使所述附筒与所述连接环二之间形成若干个储物腔二。

2.根据权利要求1所述的一种卧床病人日常护理装置，其特征在于，所述基轴的上端为开口且内部插设有由多根管件相连而成的截面呈圆形的管件，所述管件的一端插设在所述基轴的上端内，所述管件的另一端固连有呈长方形块状的取物块，所述取物块的上端面固连在所述管件的端部，所述取物块的上端面开设有置物槽和若干个置杯槽。

3.根据权利要求1或2所述的一种卧床病人日常护理装置，其特征在于，所述连接环一的下端凸出所述基筒的底部，所述连接环二的下端凸出所述附筒的底部，所述基筒和与其相邻的附筒之间，以及相邻的附筒之间具有形成操作间隙。

4.根据权利要求1或2所述的一种卧床病人日常护理装置，其特征在于，所述连接环一的下端端部固连有呈环形的磁环一，所述连接环二的上端端部固连有呈环形的金属环，所述连接环二的下端端部固连有呈环形的磁环二。

5.根据权利要求1或2所述的一种卧床病人日常护理装置，其特征在于，所述基轴的下端固连有同轴设置的限位块。

一种卧床病人日常护理装置

技术领域

[0001] 本实用新型属于护理领域，涉及一种卧床病人日常护理装置。

背景技术

[0002] 卧床病人在住院期间，日常需要用到很多的物品，比如药物，病人的衣物等等物品，如果不将这些物品整理分类则会十分的混乱，目前均是将上述这些物品放置在柜子内进行分类，但是拿取时十分的不便，而且目前使用的柜子结构也十分的普通，整理分类时十分的不便。

发明内容

[0003] 本实用新型的目的是针对现有技术中存在的上述问题，提供了一种卧床病人日常护理装置，该卧床病人日常护理装置对物品整理分类以及拿取方便，解决了目前对于卧床病人日常使用物品整理分类不便，拿取不方便等问题。

[0004] 本实用新型的目的可通过下列技术方案来实现：一种卧床病人日常护理装置，其特征在于：所述护理装置包括呈圆块形的底座，所述底座上固连有竖立设置的基轴，所述基轴的下端固连在所述底座上，所述基轴上转动连接有基础置放组件和若干个附加置放组件，所述基础置放组件位于所述附加置放组件的上方，所述基础置放组件包括呈圆筒形上端为开口内部为空腔的基筒，所述基筒同轴转动连接于所述基轴上，所述基筒上固连有呈圆环形的连接环一，所述连接环一与所述基筒同轴设置，所述连接环一的内壁上固连有若干个轴承，所述轴承的外缘固连在所述连接环一的内壁上，所述轴承的内缘固连在所述基轴上，所述基筒的内壁与所述连接环一的外壁之间固连有若干块隔板一，所述隔板一使所述基筒与所述连接环一之间形成若干个储物腔一，所述附加置放组件包括呈圆筒形上端为开口内部为空腔的附筒，所述附筒同轴转动连接于所述基轴上，所述附筒上固连有呈圆环形的连接环二，所述连接环二与所述基筒同轴设置，所述附筒能够在所述基轴上实现上下滑动，与所述基筒相邻的附筒上的连接环二的上端能够吸附在所述基筒底部上，与上一个附筒相邻的附筒上的连接环二的上端能够吸附在上一个附筒的底部，所述附筒的内壁与所述连接环二外壁之间固连有若干块隔板二，所述隔板二使所述附筒与所述连接环二之间形成若干个储物腔二。

[0005] 上述的一种卧床病人日常护理装置中，所述基轴的上端为开口且内部插设有由多根管件相连而成的截面呈圆形的管件，所述管件的一端插设在所述基轴的上端内，所述管件的另一端固连有呈长方形块状的取物块，所述取物块的上端面固连在所述管件的端部，所述取物块的上端面开设有置物槽和若干个置杯槽。

[0006] 上述的一种卧床病人日常护理装置中，所述连接环一的下端凸出所述基筒的底部，所述连接环二的下端凸出所述附筒的底部，所述基筒和与其相邻的附筒之间，以及相邻的附筒之间具有形成操作间隙。

[0007] 上述的一种卧床病人日常护理装置中，所述连接环一的下端端部固连有呈环形的

磁环一，所述连接环二的上端端部固连有呈环形的金属环，所述连接环二的下端端部固连有呈环形的磁环二。

[0008] 上述的一种卧床病人日常护理装置中，所述基轴的下端固连有同轴设置的限位块。

[0009] 与现有技术相比，本卧床病人日常护理装置具有以下优点：

[0010] 1、本卧床病人日常护理装置对物品整理分类以及拿取方便。

[0011] 2、本卧床病人日常护理装置设计人性化，具有外置的供病人直接拿取的取物块。

附图说明

[0012] 图1是本卧床病人日常护理装置的结构示意图。

[0013] 图2是本卧床病人日常护理装置中基筒和附筒的结构爆炸图。

[0014] 图3是本卧床病人日常护理装置中基筒或附筒的底部结构爆炸图。

[0015] 图4是本卧床病人日常护理装置中管件和取物块的结构示意图。

[0016] 图中，1、底座；2、基轴；3、基筒；3a、连接环一；3a3、储物腔一；4、轴承；5、隔板一；6、附筒；6a、连接环二；6a6、储物腔二；7、隔板二；8、管件；9、取物块；9a、置物槽；9b、置杯槽；10、操作间隙；11、磁环一；12、金属环；13、磁环二；14、限位块。

具体实施方式

[0017] 如图1至图4所示，本卧床病人日常护理装置包括呈圆块形的底座1，底座1上固连有竖立设置的基轴2，基轴2的下端固连在底座1上，基轴2上转动连接有基础置放组件和若干个附加置放组件，基础置放组件位于附加置放组件的上方，基础置放组件包括呈圆筒形上端为开口内部为空腔的基筒3，基筒3同轴转动连接于基轴2上，基筒3上固连有呈圆环形的连接环一3a，连接环一3a与基筒3同轴设置，连接环一3a的内壁上固连有若干个轴承4，轴承4的外缘固连在连接环一3a的内壁上，轴承4的内缘固连在基轴2上，基筒3的内壁与连接环一3a的外壁之间固连有若干块隔板一5，隔板一5使基筒3与连接环一3a之间形成若干个储物腔一3a3，附加置放组件包括呈圆筒形上端为开口内部为空腔的附筒6，附筒6同轴转动连接于基轴2上，附筒6上固连有呈圆环形的连接环二6a，连接环二6a与基筒3同轴设置，附筒6能够在基轴2上实现上下滑动，与基筒3相邻的附筒6上的连接环二6a的上端能够吸附在基筒3底部上，与上一个附筒6相邻的附筒6上的连接环二6a的上端能够吸附在上一个附筒6的底部，附筒6的内壁与连接环二6a外壁之间固连有若干块隔板二7，隔板二7使附筒6与连接环二6a之间形成若干个储物腔二6a6。本装置的使用过程如下：连接环一3a和基筒3为一体成型，连接环二6a和附筒6也为一体成型。连接环一3a的上端与基筒3上端处于同一平面，连接环二6a的上端与附筒6上端处于同一平面，本申请文件中的附筒6为两个，储物腔一3a3和储物腔二6a6内均能够放置物品，根据类型实现分类，在储物腔一3a3内放置比较常用的物品，比如说药物和换洗的衣物等，可直接从上端的基筒3内拿取物品即可。当需要拿取附筒6内的道具时，向下拉下附筒6脱离吸附力，使与基筒3相邻的附筒6脱离，然后即可存取物品，当需要拿取其他附筒6内的物品时，进行同样的操作即可，不同的是需要向上作用上一个附筒6，防止上一个附筒6也被拉下。基筒3只能够实现转动，而附筒6能够实现转动而且能够实现上下运动，存取物品十分的方便。本装置放置在病床的旁边，为病人日常物品的存取

带来很大的便利。

[0018] 基轴2的上端为开口且内部插设有由多根管件8相连而成的截面呈圆形的管件8，管件8的一端插设在基轴2的上端内，管件8的另一端固连有呈长方形块状的取物块9，取物块9的上端面固连在管件8的端部，取物块9的上端面开设有置物槽9a和若干个置杯槽9b。管件8的上端插设在基轴2上端能够实现转动，使病人在不同位置能够转动取物块9，拿取物品方便。连接环一3a的下端凸出基筒3的底部，连接环二6a的下端凸出附筒6的底部，基筒3和与其相邻的附筒6之间，以及相邻的附筒6之间具有形成操作间隙10。该种形成的操作间隙10能够方便操作附筒6。连接环一3a的下端端部固连有呈环形的磁环一11，连接环二6a的上端端部固连有呈环形的金属环12，连接环二6a的下端端部固连有呈环形的磁环二13。磁环一11为磁性较强的钕铁硼材料，磁环一11和磁环二13通过胶水粘帖在连接环一3a和连接环二6a上，金属环12为能够磁铁吸附的金属材料制成。基轴2的下端固连有同轴设置的限位块14。在附筒6内进行取放物品时，将附筒6拉下后最下端的附筒6抵靠在限位块14上，使附筒6不会在过低的高度，无需护理人员弯腰进行物品的取放，操作方便，设计人性化。

[0019] 本卧床病人日常护理装置对物品整理分类以及拿取方便。

[0020] 本申请文件中未提及的细节结构以及原理均为现有公知的常识或本领域技术人员经过简单选择能够得出的，不做赘述。

[0021] 本文中所描述的具体实施例仅仅是对本实用新型精神作举例说明。本实用新型所属技术领域的技术人员可以对所描述的具体实施例做各种各样的修改或补充或采用类似的方式替代，但并不会偏离本实用新型的精神或者超越所附权利要求书所定义的范围。

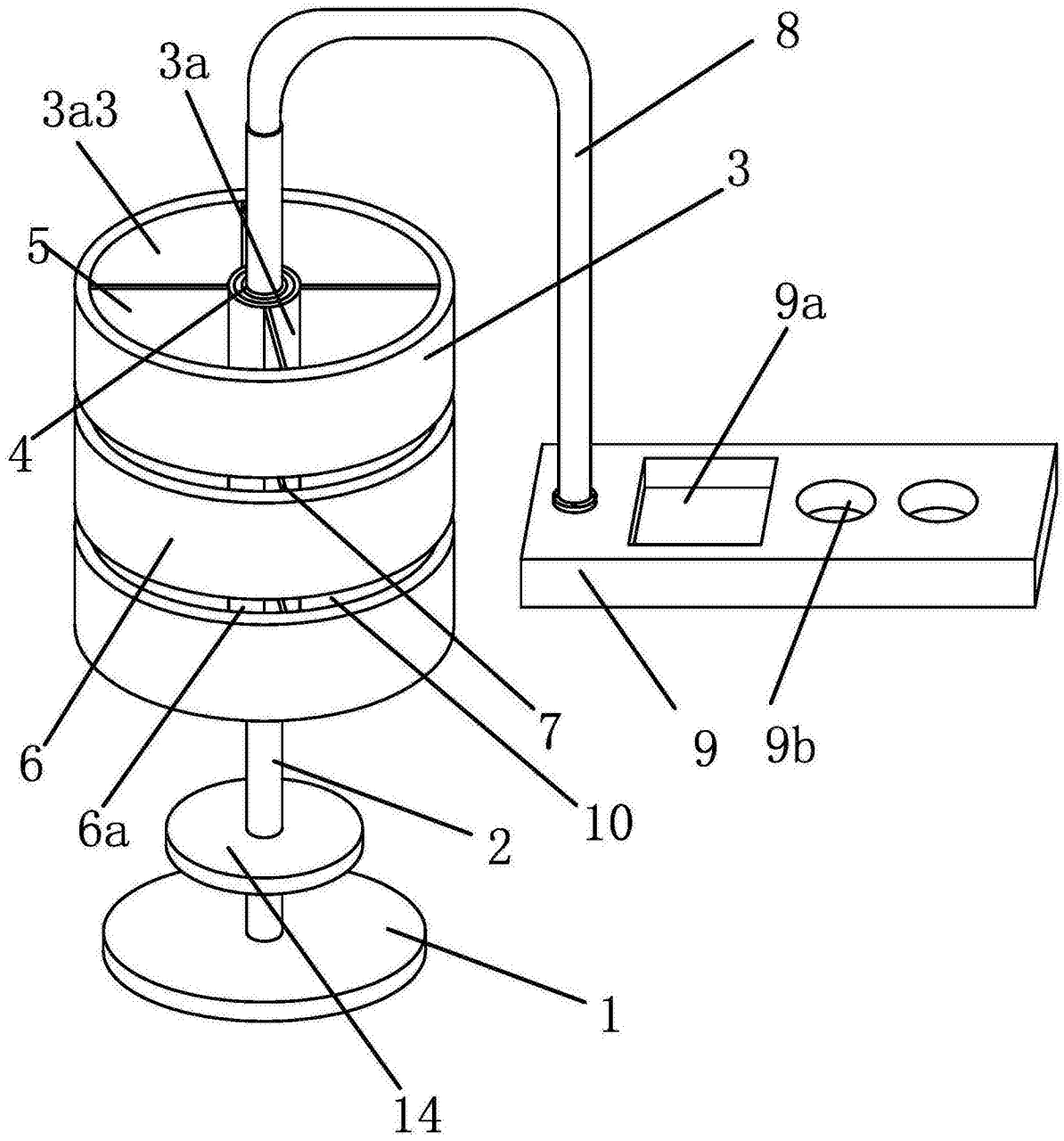

图1

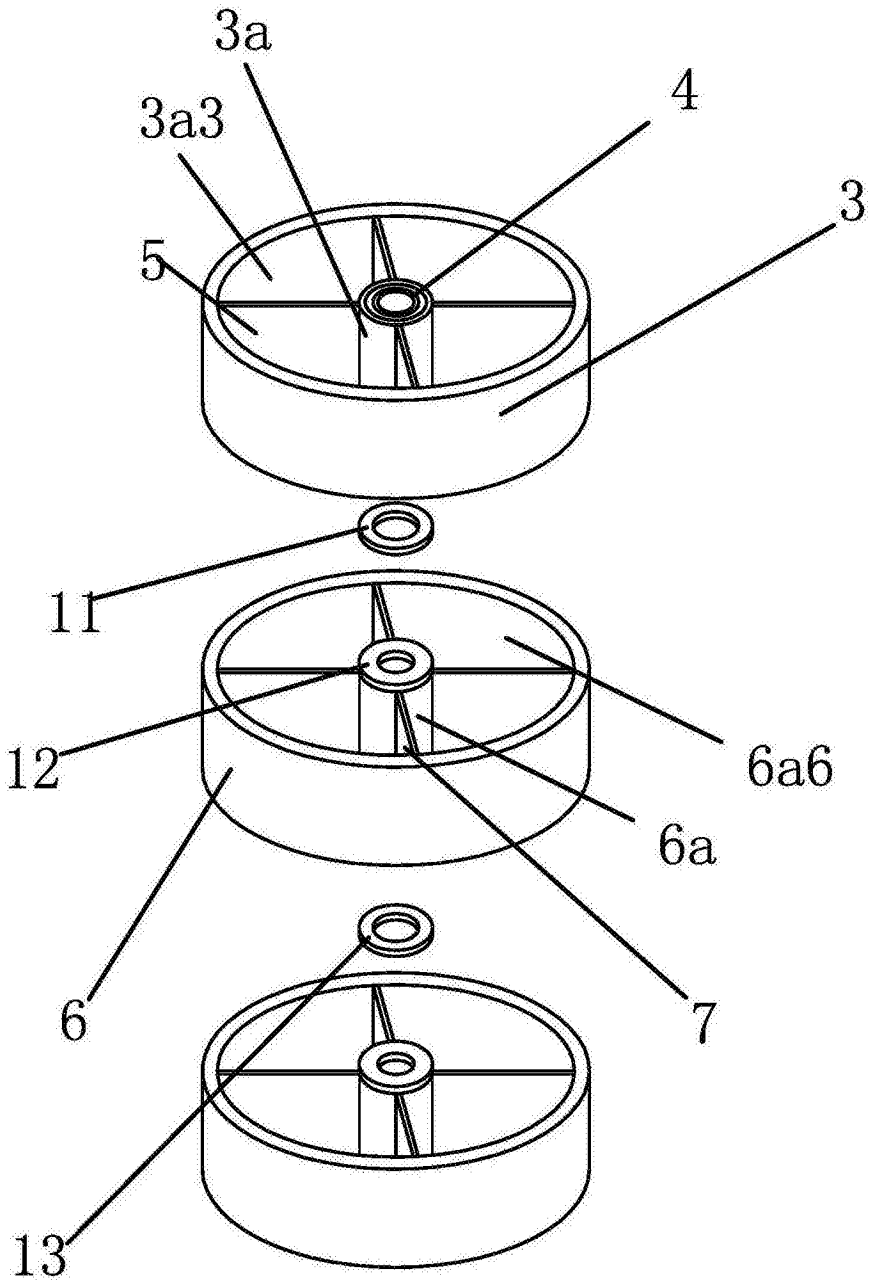

图2

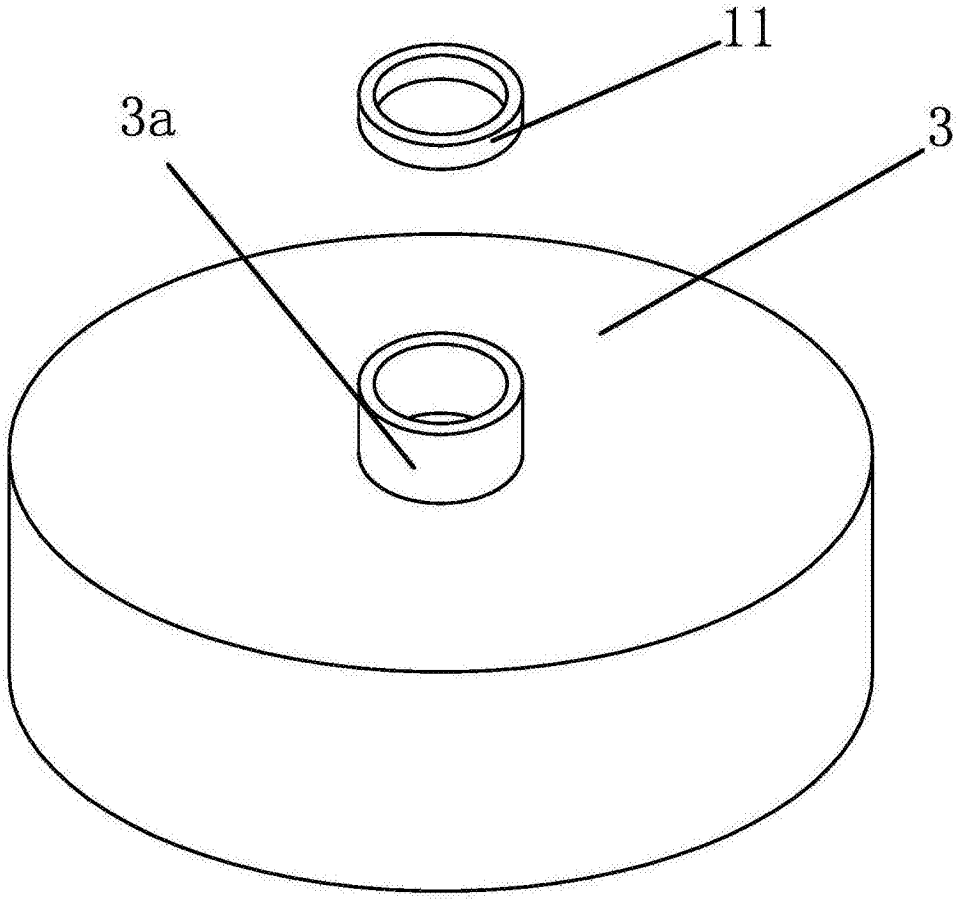

图3

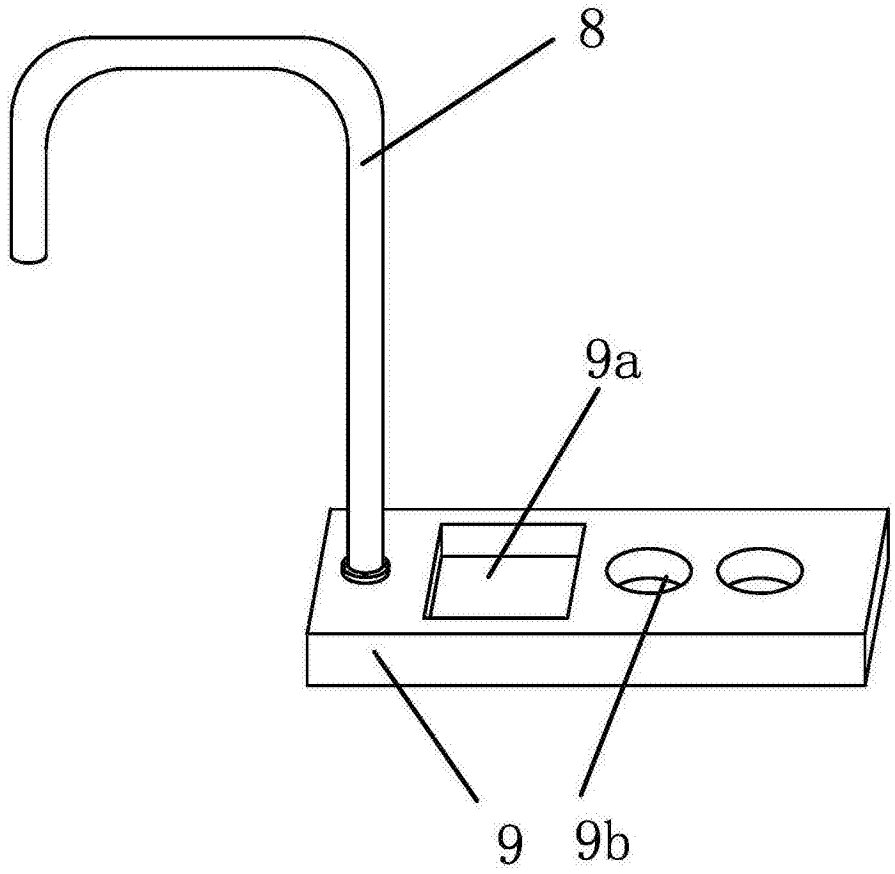

图4