(19)国家知识产权局

(12)实用新型专利

(10)授权公告号 CN 218346479 U
(45)授权公告日 2023.01.20

(21)申请号 202221977585.9

(22)申请日 2022.07.28

(73)专利权人 广东中智建筑工程设计有限公司
地址 510000 广东省广州市越秀区越秀北路87号五楼(部位:500B房)

(72)发明人 许俊锋

(74)专利代理机构 广州名扬高玥专利代理事务所(普通合伙) 44738
专利代理师 郭琳

(51)Int.Cl.
*E04B 2/00*(2006.01)
*E04B 1/38*(2006.01)

权利要求书1页 说明书3页 附图2页

(54)实用新型名称

建筑内隔墙装配式墙体

(57)摘要

涉及装配式建筑技术领域,本实用新型公开了建筑内隔墙装配式墙体,包括墙体,所述墙体一端两侧开设有固定孔,所述墙体外壁一侧位于固定孔处开设有锁止孔,所述墙体远离固定孔的一端两侧设置有固定柱,所述固定柱表面开设有插孔,所述锁止孔内部设置有锁止杆;本实用新型结构简单,在对墙体进行装配时,将墙体一端的固定柱插入另一个墙体的固定孔内,使两个墙体相贴合,然后再将锁止杆插入锁止孔内,锁止杆和卡块会穿过插孔和缺口,待旋转盘抵接至隐藏孔内时,则视为锁止杆插入到位,然后再旋转锁止杆,则能将卡块旋转至卡槽内,可实现固定柱与锁止杆的锁止连接,则能完成对两个墙体的装配,操作方便快捷,能够有效提高工作效率。

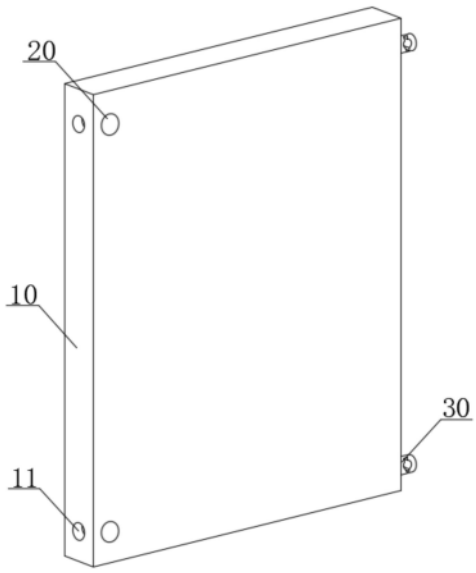


CN 218346479 U

1.建筑内隔墙装配式墙体,包括墙体(10),所述墙体(10)一端两侧开设有固定孔(11),所述墙体(10)外壁一侧位于固定孔(11)处开设有锁止孔(12),其特征在于:所述墙体(10)远离固定孔(11)的一端两侧设置有固定柱(30),所述固定柱(30)表面开设有插孔(31),所述锁止孔(12)内部设置有锁止杆(40)。

2.根据权利要求1所述的建筑内隔墙装配式墙体,其特征在于:所述插孔(31)两端开设有缺口(32),所述插孔(31)和缺口(32)上下两端分别开设有卡槽(33),且卡槽(33)延伸至固定柱(30)内部,所述锁止杆(40)一端两侧固定安装有与卡槽(33)相适配的卡块(42)。

3.根据权利要求1所述的建筑内隔墙装配式墙体,其特征在于:所述锁止杆(40)远离卡块(42)的一端固定安装有旋转盘(41),所述旋转盘(41)表面开设有凹槽(43)。

4.根据权利要求1所述的建筑内隔墙装配式墙体,其特征在于:所述墙体(10)表面位于锁止孔(12)处开设有用于放置旋转盘(41)的隐藏孔,所述隐藏孔内部插接有装饰片(20)。

5.根据权利要求1所述的建筑内隔墙装配式墙体,其特征在于:所述插孔(31)的内径与锁止杆(40)的直径一致。

6.根据权利要求1所述的建筑内隔墙装配式墙体,其特征在于:所述锁止杆(40)的直径与两个卡块(42)的长度之和等于锁止孔(12)的内径一致。

# 建筑内隔墙装配式墙体

## 技术领域

[0001] 本实用新型涉及装配式建筑技术领域，具体为建筑内隔墙装配式墙体。

## 背景技术

[0002] 装配式建筑是指把传统建造方式中的大量现场作业工作转移到工厂进行，在工厂加工制作好建筑用构件和配件，运输到建筑施工现场，通过可靠的连接方式在现场装配安装而成的建筑。

[0003] 目前，企业在建筑内隔墙建设墙体时，常常需要使用到装配式墙体，从而可以节约能耗减少扬尘、降低成本、加快施工进度、减少人工、提高墙体的质量。

[0004] 但是，目前现有的装配式墙体在进行安装时，需要逐个对其进行打孔，并利用螺栓对其进行固定，操作较为繁琐，从而减低了操作人员的作业效率。

## 实用新型内容

[0005] 本实用新型的目的在于提供建筑内隔墙装配式墙体，以解决现有的装配式墙体在进行安装时，需要逐个对其进行打孔，并利用螺栓对其进行固定，操作较为繁琐，从而减低了操作人员作业效率的问题。

[0006] 为实现上述目的，本实用新型提供如下技术方案：建筑内隔墙装配式墙体，包括墙体，所述墙体一端两侧开设有固定孔，所述墙体外壁一侧位于固定孔处开设有锁止孔，所述墙体远离固定孔的一端两侧设置有固定柱，所述固定柱表面开设有插孔，所述锁止孔内部设置有锁止杆。

[0007] 优选的，所述插孔两端开设有缺口，所述插孔和缺口上下两端分别开设有卡槽，且卡槽延伸至固定柱内部，所述锁止杆一端两侧固定安装有与卡槽相适配的卡块。

[0008] 优选的，所述锁止杆远离卡块的一端固定安装有旋转盘，所述旋转盘表面开设有凹槽。

[0009] 优选的，所述墙体表面位于锁止孔处开设有用于放置旋转盘的隐藏孔，所述隐藏孔内部插接有装饰片。

[0010] 优选的，所述插孔的内径与锁止杆的直径一致。

[0011] 优选的，所述锁止杆的直径与两个卡块的长度之和等于锁止孔的内径一致。

[0012] 与现有技术相比，本实用新型的有益效果是：

[0013] 本实用新型结构简单，在对墙体进行装配时，将墙体一端的固定柱插入另一个墙体的固定孔内，使两个墙体相贴合，然后再将锁止杆插入锁止孔内，锁止杆和卡块会穿过插孔和缺口，待旋转盘抵接至隐藏孔内时，则视为锁止杆插入到位，然后再旋转锁止杆，则能将卡块旋转至卡槽内，可实现固定柱与锁止杆的锁止连接，则能完成对两个墙体的装配，操作方便快捷，能够有效提高工作效率。

## 附图说明

[0014] 图1为本实用新型建筑内隔墙装配式墙体的整体结构示意图；

[0015] 图2为本实用新型建筑内隔墙装配式墙体的墙体内部结构示意图；

[0016] 图3为本实用新型建筑内隔墙装配式墙体的固定柱结构示意图；

[0017] 图4为本实用新型建筑内隔墙装配式墙体的锁止杆结构示意图。

[0018] 图中：10-墙体；11-固定孔；12-锁止孔；20-装饰片；30-固定柱；31-插孔；32-缺口；33-卡槽；40-锁止杆；41-旋转盘；42-卡块；43-凹槽。

## 具体实施方式

[0019] 下面将结合本实用新型实施例中的附图，对本实用新型实施例中的技术方案进行清楚、完整地描述，显然，所描述的实施例仅仅是本实用新型一部分实施例，而不是全部的实施例。基于本实用新型中的实施例，本领域普通技术人员在没有做出创造性劳动前提下所获得的所有其他实施例，都属于本实用新型保护的范围。

[0020] 请参阅图1-4，本实用新型提供一种技术方案：建筑内隔墙装配式墙体，包括墙体10，墙体10一端两侧开设有固定孔11，固定孔11与锁止孔12之间的夹角呈90度，墙体10外壁一侧位于固定孔11处开设有锁止孔12，锁止孔12用于插入锁止杆40，墙体10远离固定孔11的一端两侧固定安装有固定柱30，固定柱30能够插入固定孔11内，固定柱30表面开设有插孔31，插孔31的内径与锁止杆40的直径一致，插孔31用于锁止杆40的插入，锁止孔12内部插接有锁止杆40。另外，根据本实用新型的实施例，当固定柱30插入固定孔11内时，固定柱30上的缺口32呈上下分布，而此时只需将锁止杆40的卡块42呈上下状态插入锁止孔12内即可。

[0021] 进一步地，在对墙体10进行装配时，将墙体10一端的固定柱30插入另一个墙体10的固定孔11内，使两个墙体10相贴合，然后再将锁止杆40插入锁止孔12内，锁止杆40和卡块42会穿过插孔31和缺口32，待旋转盘41抵接至隐藏孔内时，则视为锁止杆40插入到位，然后再旋转锁止杆40，则能将卡块42旋转至卡槽33内，可实现固定柱30与锁止杆40的锁止连接，则能完成对两个墙体10的装配。

[0022] 参阅图3-4，在本实施方式的较优技术方案中，插孔31两端开设有缺口32，插孔31和缺口32上下两端分别开设有卡槽33，且卡槽33延伸至固定柱30内部，锁止杆40一端两侧固定安装有与卡槽33相适配的卡块42，通过卡块42旋转至卡槽33内，能够完成固定柱30与锁止杆40的锁止连接。

[0023] 参阅图4，在本实施方式的较优技术方案中，锁止杆40远离卡块42的一端固定安装有旋转盘41，旋转盘41的设计是便于对锁止杆40进行旋转，同时也能对锁止杆40进行固定，旋转盘41表面开设有凹槽43，通过凹槽43便于实现对旋转盘41的转动。

[0024] 参阅图1，在本实施方式的较优技术方案中，墙体10表面位于锁止孔12处开设有用于放置旋转盘41的隐藏孔，隐藏孔内部插接有装饰片20，在将锁止杆40插入锁止孔12内后，旋转盘41会置于隐藏孔内，然后再将装饰片20按在隐藏孔内，则能提高该墙体10的美观性。

[0025] 参阅图3-4，在本实施方式的较优技术方案中，锁止杆40的直径与两个卡块42的长度之和等于锁止孔12的内径一致，确保锁止杆40连同卡块42能顺利插入锁止孔12内。

[0026] 工作原理：在对墙体10进行装配时，将墙体10一端的固定柱30插入另一个墙体10

的固定孔11内，使两个墙体10相贴合，然后再将锁止杆40插入锁止孔12内，锁止杆40和卡块42会穿过插孔31和缺口32，待旋转盘41抵接至隐藏孔内时，则视为锁止杆40插入到位，然后再旋转锁止杆40，则能将卡块42旋转至卡槽33内，可实现固定柱30与锁止杆40的锁止连接，则能完成对两个墙体10的装配，在对墙体10进行拆卸时，也只需将卡块42从卡槽33内转出，然后再将锁止杆40抽出，即能实现两个墙体10的拆卸。

[0027] 上述实施例只为说明本实用新型的技术构思及特点，其目的在于让熟悉此领域技术的人士能够了解本实用新型内容并加以实施，并不能以此限制本实用新型的保护范围。凡根据本实用新型精神实质所作的等效变化或修饰，都应涵盖在本实用新型的保护范围内。

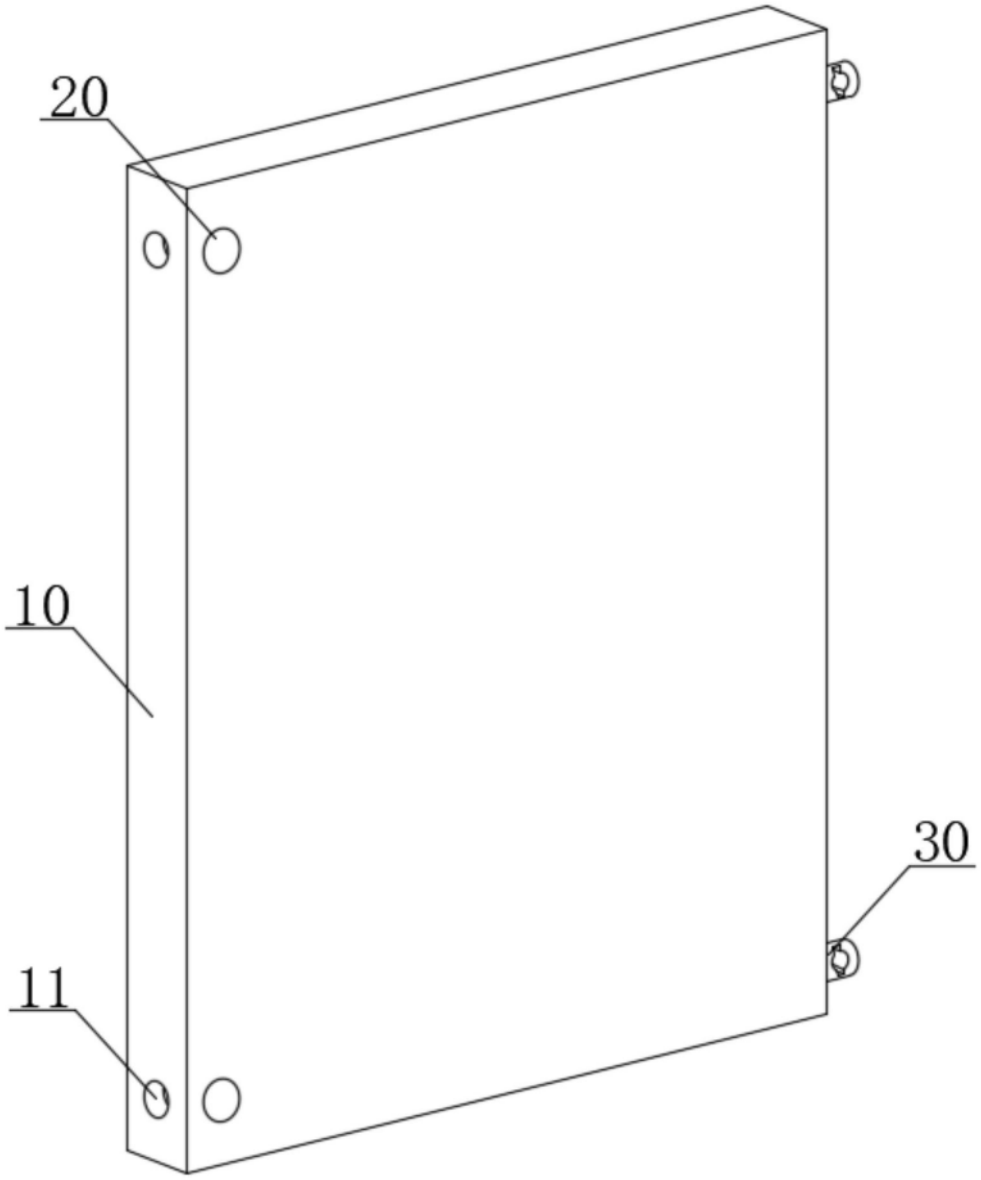


图1

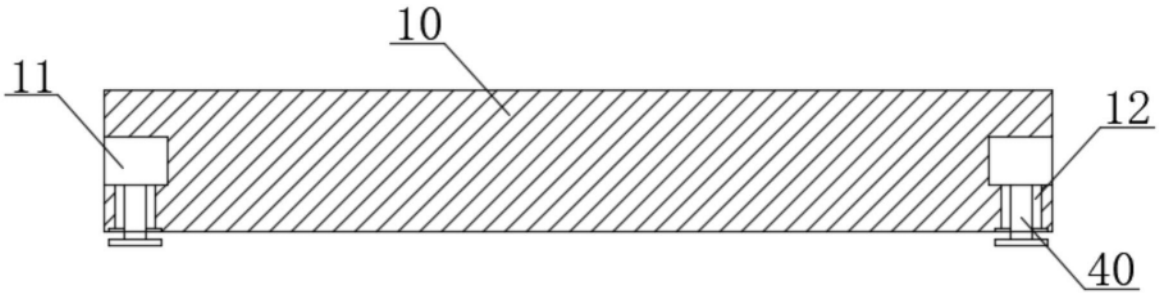


图2

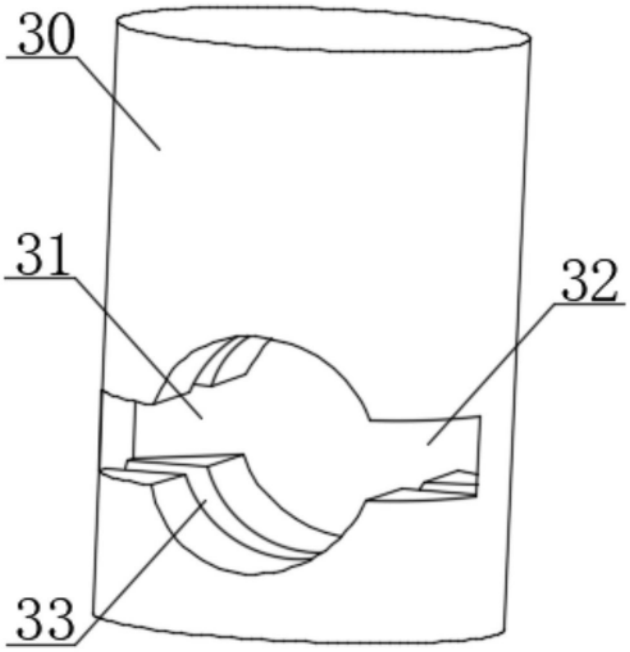


图3

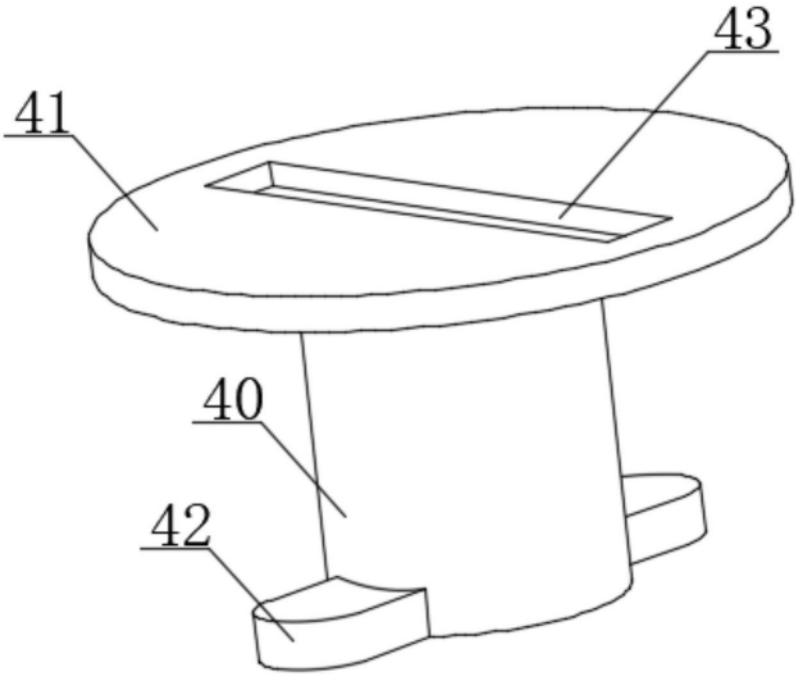


图4