(19)中华人民共和国国家知识产权局

(12)实用新型专利

(10)授权公告号 CN 211155086 U
(45)授权公告日 2020.08.04

(21)申请号 201921761059.7

(22)申请日 2019.10.21

(73)专利权人 郑州科之杰工业设计有限公司
地址 450000 河南省郑州市高新区创达高科8513室

(72)发明人 何志杰

(51)Int.Cl.
A47J 19/02(2006.01)

权利要求书1页 说明书2页 附图3页

(54)实用新型名称

一种便携式柠檬榨汁杯

(57)摘要

本实用新型的便携式柠檬榨汁杯，包括杯盖、杯体、设置在杯体和杯盖之间的榨汁器，所述杯盖螺纹连接在杯体上，所述榨汁器套设在杯体内部；榨汁器呈类陀螺状结构，包括连接套、设置在连接套上部和下部的锥形压榨体，所述锥形压榨体镂空设有多个山脊状棱角凸起。本便携式柠檬榨汁杯，由水杯和设置在水杯中的榨汁器构成，结构简单，方便清洗，而且整个榨汁杯呈密封状设置，安全系数高，外观小巧优美，方便外出携带和家庭使用。

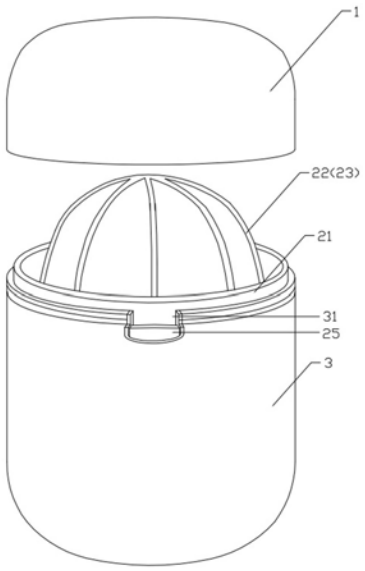

CN 211155086 U

1.一种便携式柠檬榨汁杯,其特征在于:包括杯盖、杯体、设置在杯体和杯盖之间的榨汁器,所述杯盖螺纹连接在杯体上,所述榨汁器套设在杯体内部;榨汁器呈类陀螺状结构,包括连接套、设置在连接套上部和下部的锥形压榨体,所述锥形压榨体镂空设有多个山脊状棱角凸起。

2.根据权利要求1所述的便携式柠檬榨汁杯,其特征在于:所述连接套的内腔呈两个三角漏斗相互连接的X状结构。

3.根据权利要求2所述的便携式柠檬榨汁杯,其特征在于:在连接套的内部连接处开设有过滤网孔。

4.根据权利要求1所述的便携式柠檬榨汁杯,其特征在于:在杯体杯口处设有卡槽,在榨汁器的连接套外侧壁设有与卡槽相配合的把手。

5.根据权利要求1所述的便携式柠檬榨汁杯,其特征在于:所述榨汁器上部锥形压榨体的高度要小于下部锥形压榨体的高度。

一种便携式柠檬榨汁杯

技术领域

[0001] 本实用新型涉及日常生活用品领域，更具体地，涉及一种便携式柠檬榨汁杯。

背景技术

[0002] 随着人们对高质量生活水平的追求，多元化饮食习惯成为主导，手动榨汁机和电动榨汁机便应运而生，虽然电动榨汁机占着主要份额，但是与电动榨汁机相比，手动榨汁机还是存在其独特性。手动榨汁机由于体积小巧、便于携带、环保美观、价格低廉等特点，受大部分人们的欢迎。

发明内容

[0003] 本实用新型的目的在于提供一种体积小巧、方便携带的柠檬榨汁杯，使用简单方便，易清洗。

[0004] 本实用新型采用的技术方案是：一种便携式柠檬榨汁杯，包括杯盖、杯体、设置在杯体和杯盖之间的榨汁器，所述杯盖螺纹连接在杯体上，所述榨汁器套设在杯体内部；榨汁器呈类陀螺状结构，包括连接套、设置在连接套上部和下部的锥形压榨体，所述锥形压榨体镂空设有多个山脊状棱角凸起。

[0005] 作为优选的，所述连接套的内腔呈两个三角漏斗相互连接的X状结构。

[0006] 作为优选的，在连接套的内部连接处开设有过滤网孔。

[0007] 作为优选的，在杯体杯口处设有卡槽，在榨汁器的连接套外侧壁设有与卡槽相配合的把手。

[0008] 作为优选的，所述榨汁器上部锥形压榨体的高度要小于下部锥形压榨体的高度。

[0009] 与现有技术相比，本实用新型的有益效果如下：本便携式柠檬榨汁杯，由水杯和设置在水杯中的榨汁器构成，结构简单，方便清洗，而且整个榨汁杯呈密封状设置，安全系数高，外观小巧优美，方便外出携带和家庭使用。

附图说明

[0010] 图1为本实用新型的整体示意图。

[0011] 图2为本实用新型打开结构示意图。

[0012] 图3为榨汁器结构示意图。

[0013] 图4为图3的俯视图。

[0014] 图中：1、杯盖；2、榨汁器；3、杯体；21、连接套；22、锥形压榨体；23、棱角凸起；24、过滤网孔；25、把手；31、卡槽。

具体实施方式

[0015] 为了使本实用新型的目的、技术方案和优点更加清楚明白，下面结合具体实施方式对本实用新型作进一步的说明。其中，附图仅用于示例性说明，表示的仅是示意图，而非

实物图，不能理解为对本专利的限制；对本领域技术人员来说，附图中某些公知结构及其说明可能省略是可以理解的。

[0016] 本实用新型的便携式柠檬榨汁杯，包括杯盖1、杯体3、设置在杯体和杯盖之间的榨汁器2，其中，杯盖1螺纹连接在杯体3上，榨汁器3套设在杯体内部；具体的，榨汁器2呈类陀螺状结构，包括连接套21、设置在连接套上部和下部的锥形压榨体22，该锥形压榨体镂空设有多个山脊状棱角凸起23。在本实施例中，连接套21外观呈圆柱状结构，其内腔呈两个三角漏斗上下连接的X状结构。同时，在连接套内部连接处开设有过滤网孔24。

[0017] 榨汁器3这样固定在杯体内，在杯体杯口处设有卡槽31，在榨汁器2的连接套外侧壁设有与卡槽相配合的把手25。

[0018] 考虑到不同大小柠檬的使用，设计时，榨汁器上部锥形压榨体的高度要小于下部锥形体的高度，上部锥形压榨体用来压榨半径小的柠檬，下部锥形压榨体用来压榨半径大的柠檬。

[0019] 使用时，将榨汁器固定在水杯上，将柠檬切半，扣在锥形压榨体上旋转按压，汁液顺着网孔流入水杯，根据柠檬的大小，可以翻转榨汁器使用。

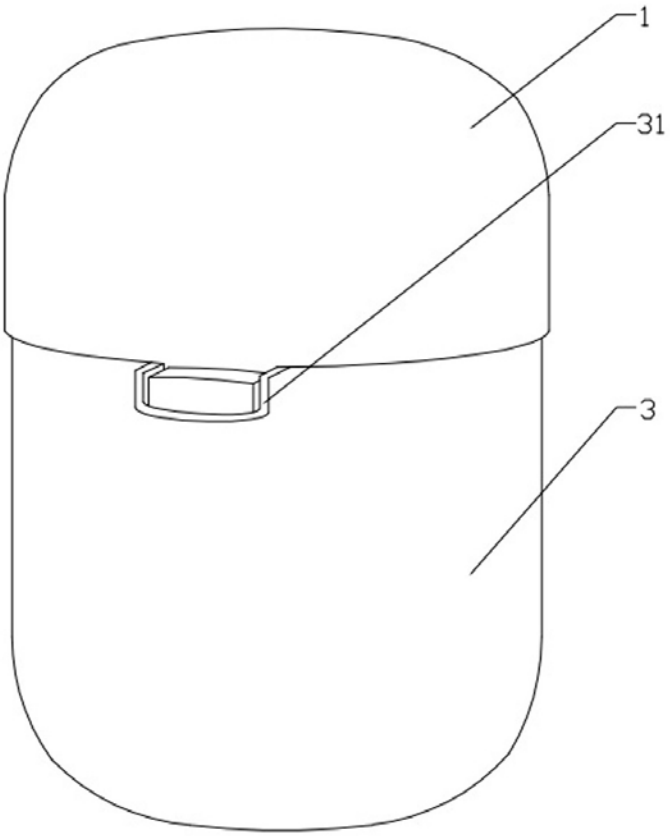

图1

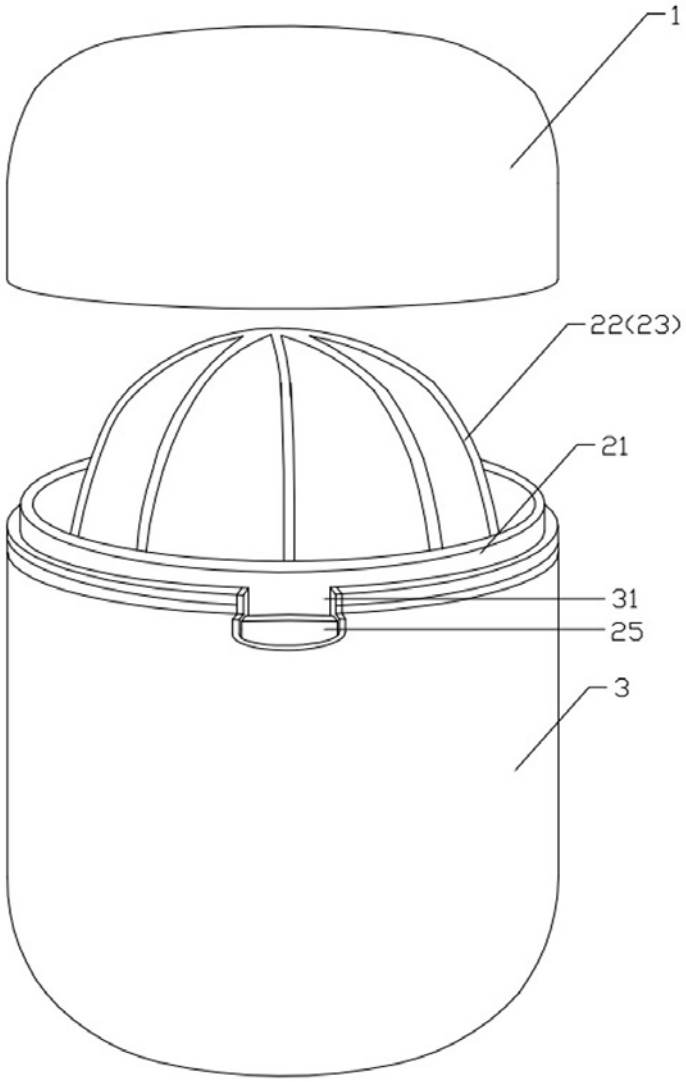

图2

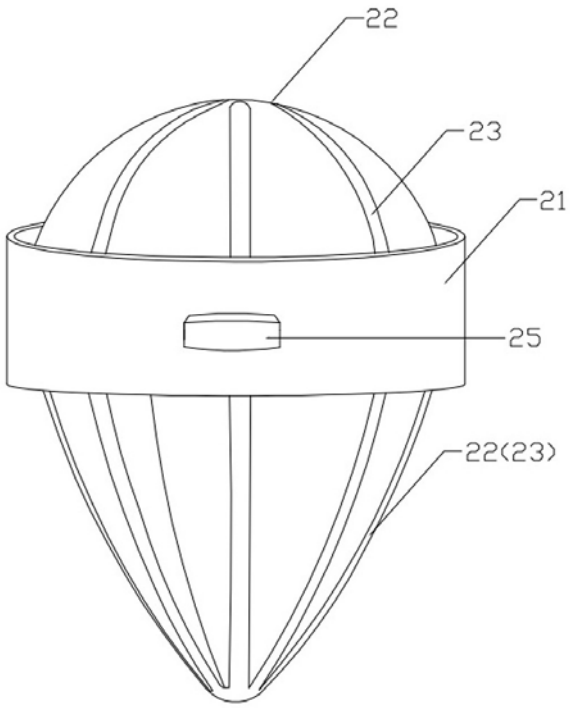

图3

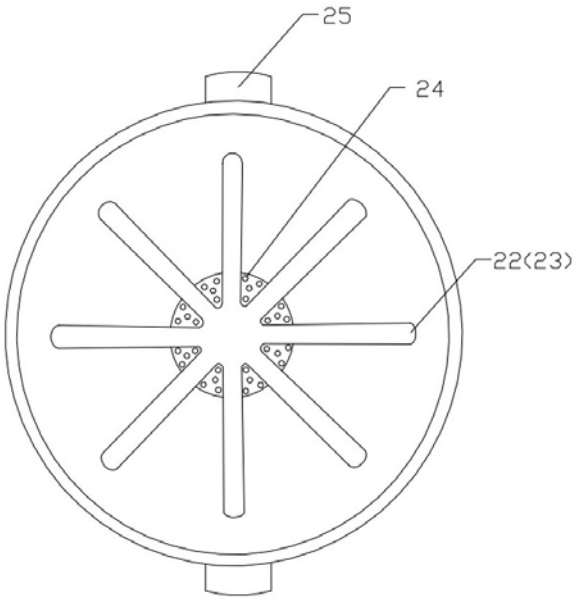

图4