(19)中华人民共和国国家知识产权局

(12)实用新型专利

(10)授权公告号 CN 202875406 U
(45)授权公告日 2013.04.17

(21)申请号 201220599736.1

(22)申请日 2012.11.14

(73)专利权人 王永武
地址 156400 黑龙江省佳木斯市同江市大直街同江市人民医院普外科

(72)发明人 王永武

(51)Int.Cl.
A61B 17/02(2006.01)

权利要求书 1 页 说明书 2 页 附图 1 页

(54)实用新型名称

一种开腹手术时用的手术拉钩

(57)摘要

一种开腹手术时用的手术拉钩，它涉及医疗器械领域，它包括拉杆(1)、横梁(2)、拉钩(3)，拉杆(1)与横梁(2)固定连接，横梁(2)上设置有滑槽(4)，数个拉钩(3)的底端设置有卡片(5)，数个拉钩(3)上的卡片(5)活动设置在横梁(2)上的滑槽(4)内。所述的横梁(2)的中间部位还设置有灯杆(6)，灯杆(6)上安装有无影灯(7)。它能克服现有技术的种种弊端，在一个拉杆上设置数个拉钩，并且拉钩可以根据需要移动位置，操作方便，一个人牵拉即可；而且在该手术拉钩上还增设了无影灯，提供手术视野光源，较好地暴露手术切口，增加了手术的安全性。

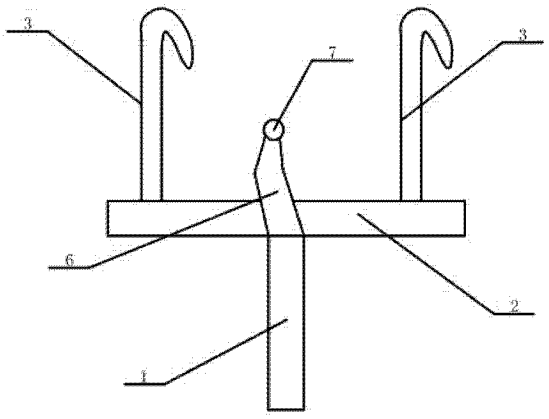

CN 202875406 U

1. 一种开腹手术时用的手术拉钩，它包括拉杆 (1)、横梁 (2)、拉钩 (3)，拉杆 (1) 与横梁 (2) 固定连接，其特征在于横梁 (2) 上设置有滑槽 (4)，数个拉钩 (3) 的底端设置有卡片 (5)，数个拉钩 (3) 上的卡片 (5) 活动设置在横梁 (2) 上的滑槽 (4) 内。

2. 根据权利要求 1 所述的一种开腹手术时用的手术拉钩，其特征在于所述的横梁 (2) 的中间部位还设置有灯杆 (6)，灯杆 (6) 上安装有无影灯 (7)。

一种开腹手术时用的手术拉钩

技术领域

[0001] 本实用新型涉及一种医疗器械，具体涉及一种开腹手术时用的手术拉钩。

背景技术

[0002] 目前，临床上在给病人进行开腹手术时，需要用手术拉钩牵拉手术切口，目前医院用的手术拉钩都是单钩结构，宽度有限，不适于大范围手术的视野暴露，在手术切口较大时，则需要用到多个手术拉钩，并要多人牵拉，操作十分麻烦，费时费力，而且人多的话还容易产生阴影，严重影响手术质量，增加安全隐患，给医务人员增加了工作难度。

发明内容

[0003] 本实用新型的目的是提供一种开腹手术时用的手术拉钩，它能克服现有技术的种种弊端，在一个拉杆上设置数个拉钩，并且拉钩可以根据需要移动位置，操作方便，一个人牵拉即可；而且在该手术拉钩上还增设了无影灯，提供手术视野光源，较好地暴露手术切口，增加了手术的安全性。

[0004] 为了解决背景技术所存在的问题，本实用新型是采用以下技术方案：它包括拉杆1、横梁2、拉钩3，拉杆1与横梁2固定连接，横梁2上设置有滑槽4，数个拉钩3的底端设置有卡片5，数个拉钩3上的卡片5活动设置在横梁2上的滑槽4内。

[0005] 所述的横梁2的中间部位还设置有灯杆6，灯杆6上安装有无影灯7。

[0006] 本实用新型数个拉钩3上的卡片5活动设置在横梁2上的滑槽4内，医生可以根据切口大小移动拉钩3，只需一人牵拉拉杆即可，可以通过灯杆6上的无影灯7提供照明，方便医务人员。

[0007] 本实用新型能克服现有技术的种种弊端，在一个拉杆上设置数个拉钩，并且拉钩可以根据需要移动位置，操作方便，一个人牵拉即可；而且在该手术拉钩上还增设了无影灯，提供手术视野光源，较好地暴露手术切口，增加了手术的安全性。

附图说明

[0008] 图1是本实用新型的结构示意图；

[0009] 图2是本实用新型中横梁2的结构示意图；

[0010] 图3是本实用新型中拉钩3的结构示意图。

具体实施方式

[0011] 参看图1-图3，本具体实施方式采用以下技术方案：它包括拉杆1、横梁2、拉钩3，拉杆1与横梁2固定连接，横梁2上设置有滑槽4，数个拉钩3的底端设置有卡片5，数个拉钩3上的卡片5活动设置在横梁2上的滑槽4内。

[0012] 所述的横梁2的中间部位还设置有灯杆6，灯杆6上安装有无影灯7。

[0013] 本具体实施方式数个拉钩3上的卡片5活动设置在横梁2上的滑槽4内，医生可

以根据切口大小移动拉钩 3，只需一人牵拉拉杆即可，可以通过灯杆 6 上的无影灯 7 提供照明，方便医务人员。

[0014] 本具体实施方式能克服现有技术的种种弊端，在一个拉杆上设置数个拉钩，并且拉钩可以根据需要移动位置，操作方便，一个人牵拉即可；而且在该手术拉钩上还增设了无影灯，提供手术视野光源，较好地暴露手术切口，增加了手术的安全性。

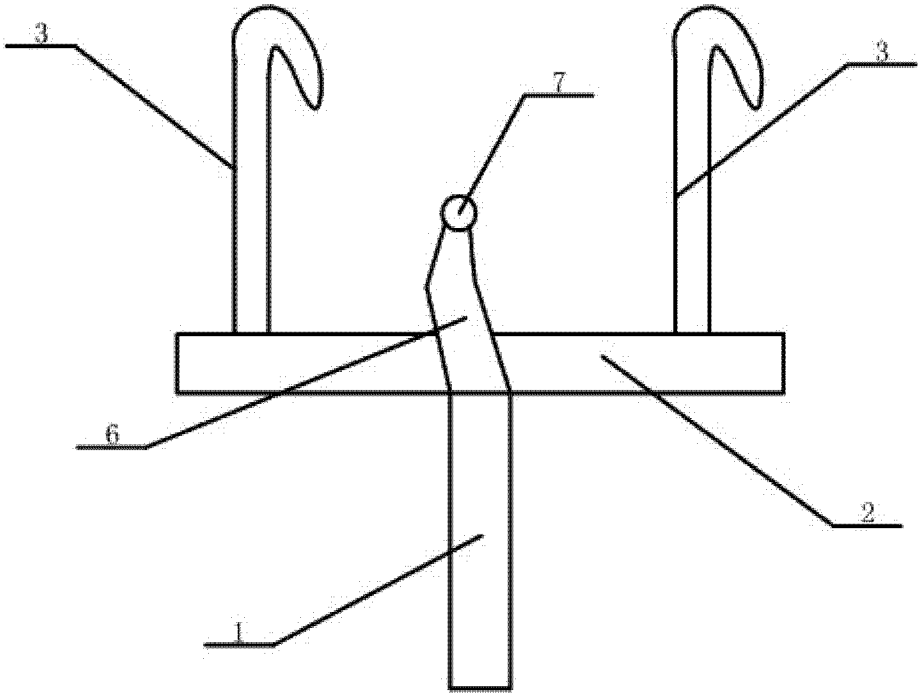

图 1



图 2

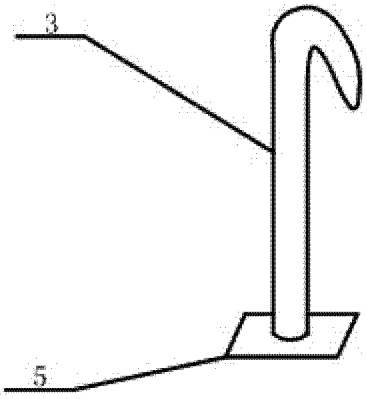

图 3