(19)国家知识产权局

(12)实用新型专利

(10)授权公告号 CN 220930804 U
(45)授权公告日 2024.05.10

(21)申请号 202322846035.4

(22)申请日 2023.10.24

(73)专利权人 天津金万象医疗器械有限公司
地址 300400 天津市武清区京滨工业园恒元道1号

(72)发明人 宋威恒 褚成成

(74)专利代理机构 江苏惠远公盈律师事务所 32254
专利代理师 吴学明

(51)Int.Cl.
F16M 13/02(2006.01)
F16M 11/04(2006.01)

权利要求书1页 说明书3页 附图3页

(54)实用新型名称

一种云台式显示屏支架

(57)摘要

本实用新型公开了一种云台式显示屏支架，包括支撑杆，所述支撑杆的顶端固定有连接座，所述支撑杆的底端固定有固定座，所述固定座的内部设置有定位安装机构，所述连接座的端部设置有安装对接机构，所述定位安装机构包括：定位组件，该定位组件设置在固定座的内部；复位连接组件，该复位连接组件设置在定位组件与固定座之间的底端；调节组件，该调节组件设置在固定座的内部底端；本实用新型通过设计的连接槽、连接杆与伸缩弹簧，能够实现让定位板与桌面暂时贴合限位，并且配合设计的螺孔、调节螺杆与限位块，还能够对定位板牢固的固定，相比较现有的技术，大大方便了云台式显示屏支架与桌面的安装工作。

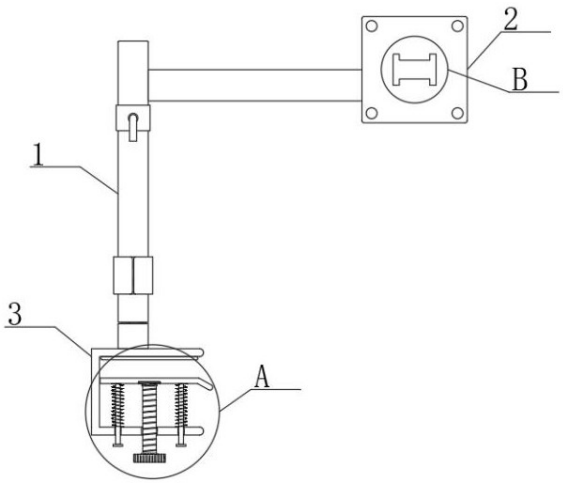

CN 220930804 U

1.一种云台式显示屏支架,包括支撑杆(1),所述支撑杆(1)的顶端固定有连接座(2),所述支撑杆(1)的底端固定有固定座(3),其特征在于:所述固定座(3)的内部设置有定位安装机构,所述连接座(2)的端部设置有安装对接机构,所述定位安装机构包括:

定位组件,该定位组件设置在固定座(3)的内部;

复位连接组件,该复位连接组件设置在定位组件与固定座(3)之间的底端;

调节组件,该调节组件设置在固定座(3)的内部底端;

限位组件,该限位组件设置在调节组件的顶端与定位组件连接;

操作组件,该操作组件设置在调节组件的底端。

2.根据权利要求1所述的一种云台式显示屏支架,其特征在于:所述定位组件包括设置在固定座(3)内部的定位板(100)以及固定在固定座(3)内壁顶端的软垫(101)。

3.根据权利要求1所述的一种云台式显示屏支架,其特征在于:所述复位连接组件包括对称开设在固定座(3)内壁底端的连接槽(200)以及对称固定在定位板(100)底端与连接槽(200)连接的连接杆(201),所述连接杆(201)与连接槽(200)滑动连接,所述连接杆(201)的表面套设有伸缩弹簧(202)。

4.根据权利要求1所述的一种云台式显示屏支架,其特征在于:所述调节组件包括贯穿开设在固定座(3)底端的螺孔(300)以及设置在固定座(3)底端与螺孔(300)拧合连接的调节螺杆(301)。

5.根据权利要求1所述的一种云台式显示屏支架,其特征在于:所述限位组件包括开设在定位板(100)底端的凹槽(400)以及设置在调节螺杆(301)顶端的限位块(401),所述限位块(401)与调节螺杆(301)之间连接有轴承(402),所述限位块(401)与凹槽(400)卡合连接。

6.根据权利要求1所述的一种云台式显示屏支架,其特征在于:所述操作组件包括固定在调节螺杆(301)底端的操作轮(500)。

7.根据权利要求1所述的一种云台式显示屏支架,其特征在于:所述安装对接机构包括固定在连接座(2)表面的对接块(600)以及对称开设在对接块(600)两端的对接槽(601)。

一种云台式显示屏支架

技术领域

[0001] 本实用新型属于云台式显示屏支架技术领域,具体涉及一种云台式显示屏支架。

背景技术

[0002] 云台式显示屏支架是指对显示屏进行支撑固定在桌面上使用的支架,并且能够根据使用需求自由的调节高度与角度,以便于使用者可以保持一个舒适的姿势进行观看显示屏上的内容,现有的云台式显示屏支架在与桌面进行安装时,一般都是通过拧动拧合固定连接的,该连接方式由于没有预定位结构,使得在安装固定时,难以让螺孔与拉动进行对位,并且在安装期间还会对桌面造成压痕与损伤,为此我们提出一种云台式显示屏支架。

实用新型内容

[0003] 本实用新型的目的在于提供一种云台式显示屏支架,以解决上述背景技术中提出的该云台式显示屏支架在安装时较为麻烦的问题。

[0004] 为实现上述目的,本实用新型提供如下技术方案:一种云台式显示屏支架,包括支撑杆,所述支撑杆的顶端固定有连接座,所述支撑杆的底端固定有固定座,所述固定座的内部设置有定位安装机构,所述连接座的端部设置有安装对接机构,所述定位安装机构包括:

[0005] 定位组件,该定位组件设置在固定座的内部;

[0006] 复位连接组件,该复位连接组件设置在定位组件与固定座之间的底端;

[0007] 调节组件,该调节组件设置在固定座的内部底端;

[0008] 限位组件,该限位组件设置在调节组件的顶端与定位组件连接;

[0009] 操作组件,该操作组件设置在调节组件的底端。

[0010] 优选的,所述定位组件包括设置在固定座内部的定位板以及固定在固定座内壁顶端的软垫。

[0011] 优选的,所述复位连接组件包括对称开设在固定座内壁底端的连接槽以及对称固定在定位板底端与连接槽连接的连接杆,所述连接杆与连接槽滑动连接,所述连接杆的表面套设有伸缩弹簧。

[0012] 优选的,所述调节组件包括贯穿开设在固定座底端的螺孔以及设置在固定座底端与螺孔拧合连接的调节螺杆。

[0013] 优选的,所述限位组件包括开设在定位板底端的凹槽以及设置在调节螺杆顶端的限位块,所述限位块与调节螺杆之间连接有轴承,所述限位块与凹槽卡合连接。

[0014] 优选的,所述操作组件包括固定在调节螺杆底端的操作轮。

[0015] 优选的,所述安装对接机构包括固定在连接座表面的对接块以及对称开设在对接块两端的对接槽。

[0016] 与现有技术相比,本实用新型的有益效果是:

[0017] 本实用新型通过设计的连接槽、连接杆与伸缩弹簧,能够实现让定位板与桌面暂时贴合限位,并且配合设计的螺孔、调节螺杆与限位块,还能够对定位板牢固的固定,相比

较现有的技术,大大方便了云台式显示屏支架与桌面的安装工作。

附图说明

[0018] 图1为本实用新型的外观结构示意图;

[0019] 图2为本实用新型中图1的A处放大示意图;

[0020] 图3为本实用新型中图1的B处放大示意图;

[0021] 图中:1、支撑杆;2、连接座;3、固定座;100、定位板;101、软垫;200、连接槽;201、连接杆;202、伸缩弹簧;300、螺孔;301、调节螺杆;400、凹槽;401、限位块;402、轴承;500、操作轮;600、对接块;601、对接槽。

具体实施方式

[0022] 下面将结合本实用新型实施例中的附图,对本实用新型实施例中的技术方案进行清楚、完整地描述,显然,所描述的实施例仅仅是本实用新型一部分实施例,而不是全部的实施例。基于本实用新型中的实施例,本领域普通技术人员在没有做出创造性劳动前提下所获得的所有其他实施例,都属于本实用新型保护的范围。

[0023] 请参阅图1至图3,本实用新型提供一种技术方案:一种云台式显示屏支架,包括支撑杆1,支撑杆1的顶端固定有连接座2,支撑杆1的底端固定有固定座3,固定座3的内部设置有定位安装机构,连接座2的端部设置有安装对接机构,定位安装机构包括:

[0024] 定位组件,该定位组件设置在固定座3的内部;

[0025] 复位连接组件,该复位连接组件设置在定位组件与固定座3之间的底端;

[0026] 调节组件,该调节组件设置在固定座3的内部底端;

[0027] 限位组件,该限位组件设置在调节组件的顶端与定位组件连接;

[0028] 操作组件,该操作组件设置在调节组件的底端。

[0029] 本实施例中,优选的,定位组件包括设置在固定座3内部的定位板100以及固定在固定座3内壁顶端的软垫101,可以对桌面起到安装防护的作用,避免出现压痕。

[0030] 本实施例中,优选的,复位连接组件包括对称开设在固定座3内壁底端的连接槽200以及对称固定在定位板100底端与连接槽200连接的连接杆201,连接杆201与连接槽200滑动连接,连接杆201的表面套设有伸缩弹簧202,以便于带动定位板100进行复位。

[0031] 本实施例中,优选的,调节组件包括贯穿开设在固定座3底端的螺孔300以及设置在固定座3底端与螺孔300拧合连接的调节螺杆301,可以调节限位块401的位置。

[0032] 本实施例中,优选的,限位组件包括开设在定位板100底端的凹槽400以及设置在调节螺杆301顶端的限位块401,限位块401与调节螺杆301之间连接有轴承402,通过限位块401与凹槽400卡合连接,可以对定位板100进行限位固定。

[0033] 本实施例中,优选的,操作组件包括固定在调节螺杆301底端的操作轮500,可以轻松的转动调节螺杆301。

[0034] 本实施例中,优选的,安装对接机构包括固定在连接座2表面的对接块600以及对称开设在对接块600两端的对接槽601,通过对接块600与对接槽601的作用下,可以让显示屏与连接座2进行安装时起到对接导向作用。

[0035] 本实用新型的工作原理及使用流程:本实用新型在需要把支撑杆1固定在桌面上

时,先把固定座3与桌面的侧边进行贴合连接,并且挤压定位板100,定位板100受到外力挤压推动连接杆201在连接槽200的内部滑动,同时挤压伸缩弹簧202发生形变,就可以让固定座3完全卡合在桌面的侧边上时,这时定位板100通过伸缩弹簧202的作用下复位与软垫101对固定座3进行暂时挤压限位,然后通过操作轮500拧动调节螺杆301在螺孔300的内部移动,并且让限位块401嵌入凹槽400的内部,同时通过轴承402的作用下,让限位块401推动定位板100与桌面紧密的贴合,就可以对固定座3进行定位,在需要让连接座2与显示屏进行安装时,可以通过对接块600与对接槽601的作用下,起到对接安装作用。

[0036] 尽管已经示出和描述了本实用新型的实施例(详见上述详尽的描述),对于本领域的普通技术人员而言,可以理解在不脱离本实用新型的原理和精神的情况下可以对这些实施例进行多种变化、修改、替换和变型,本实用新型的范围由所附权利要求及其等同物限定。

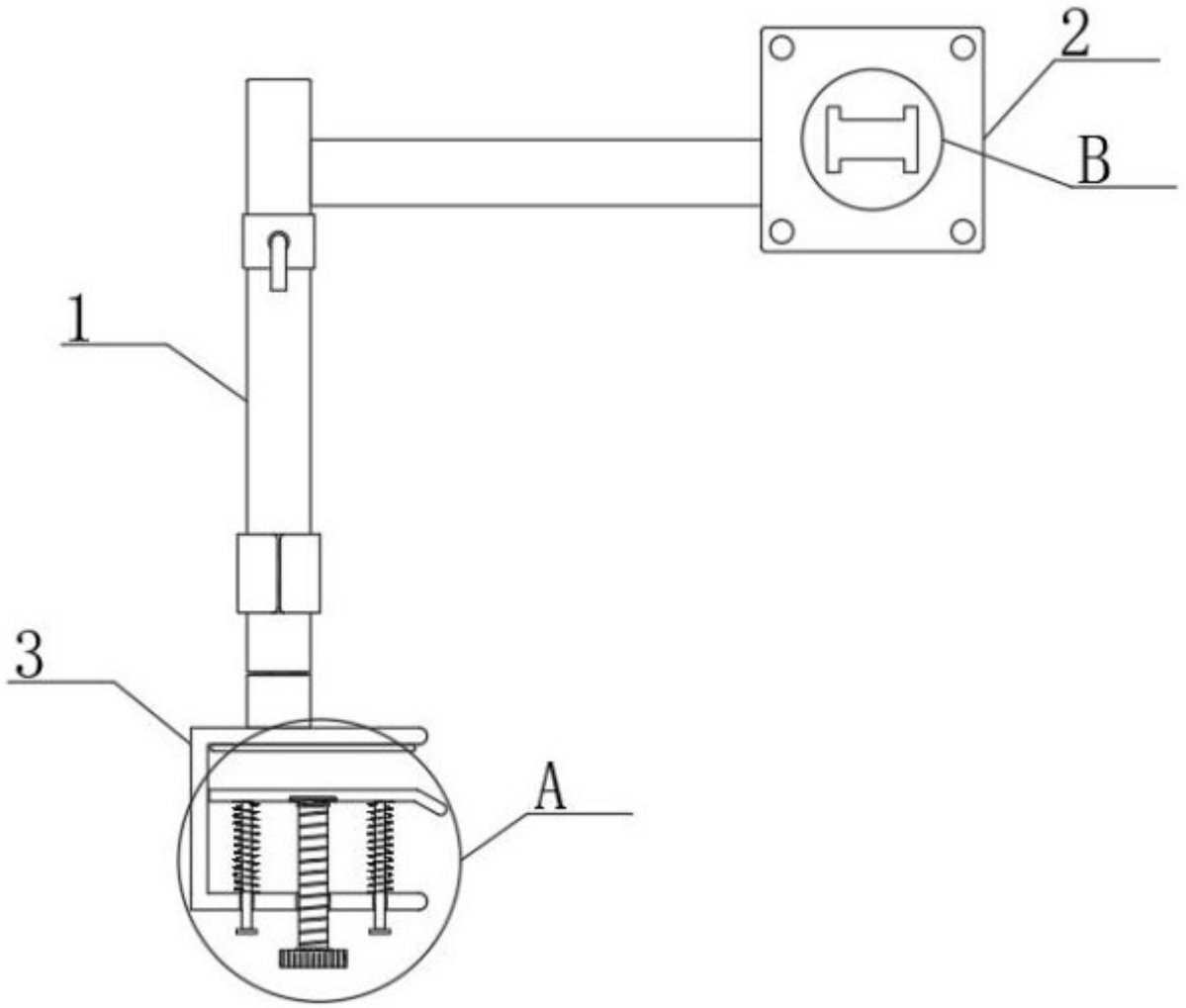

图 1

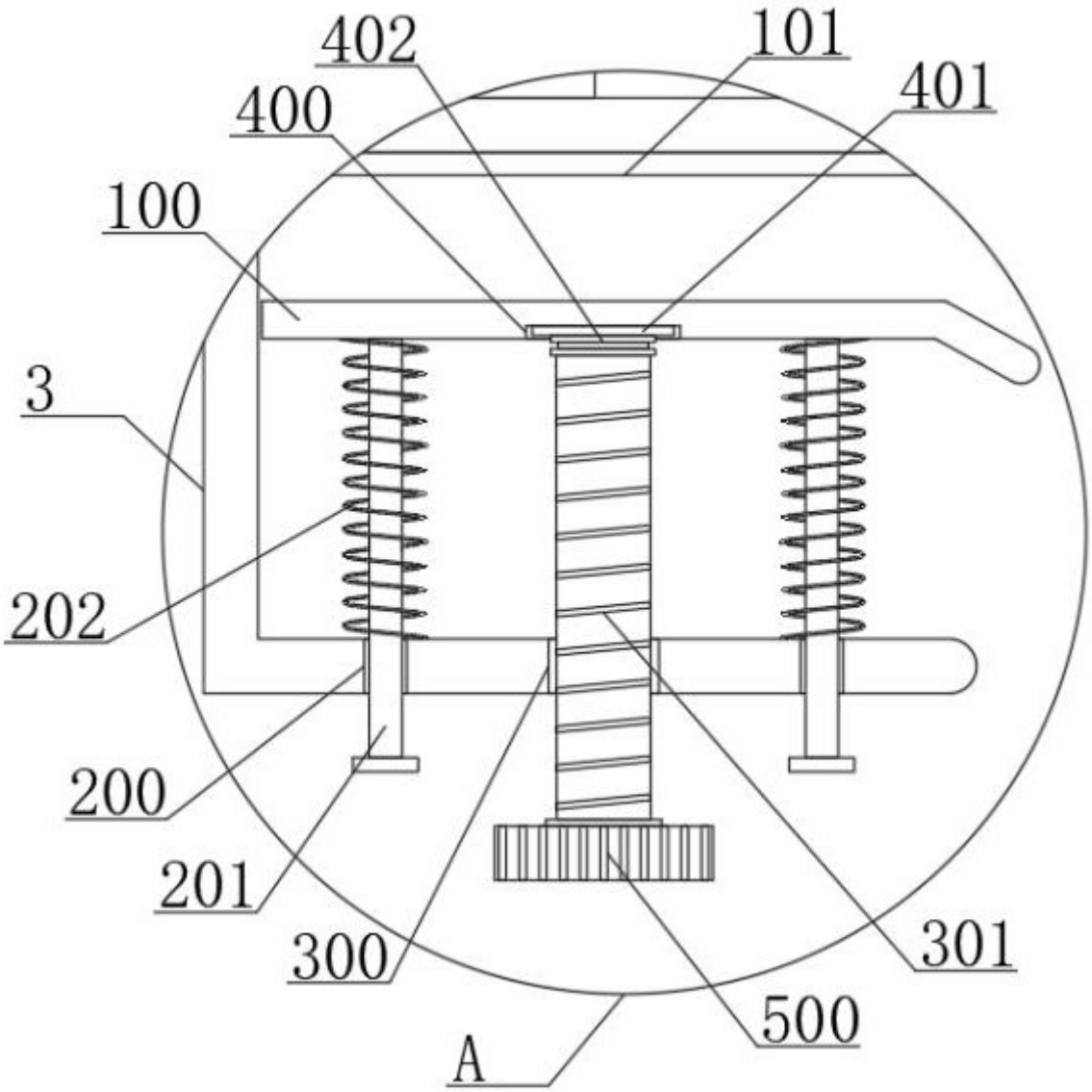

图 2

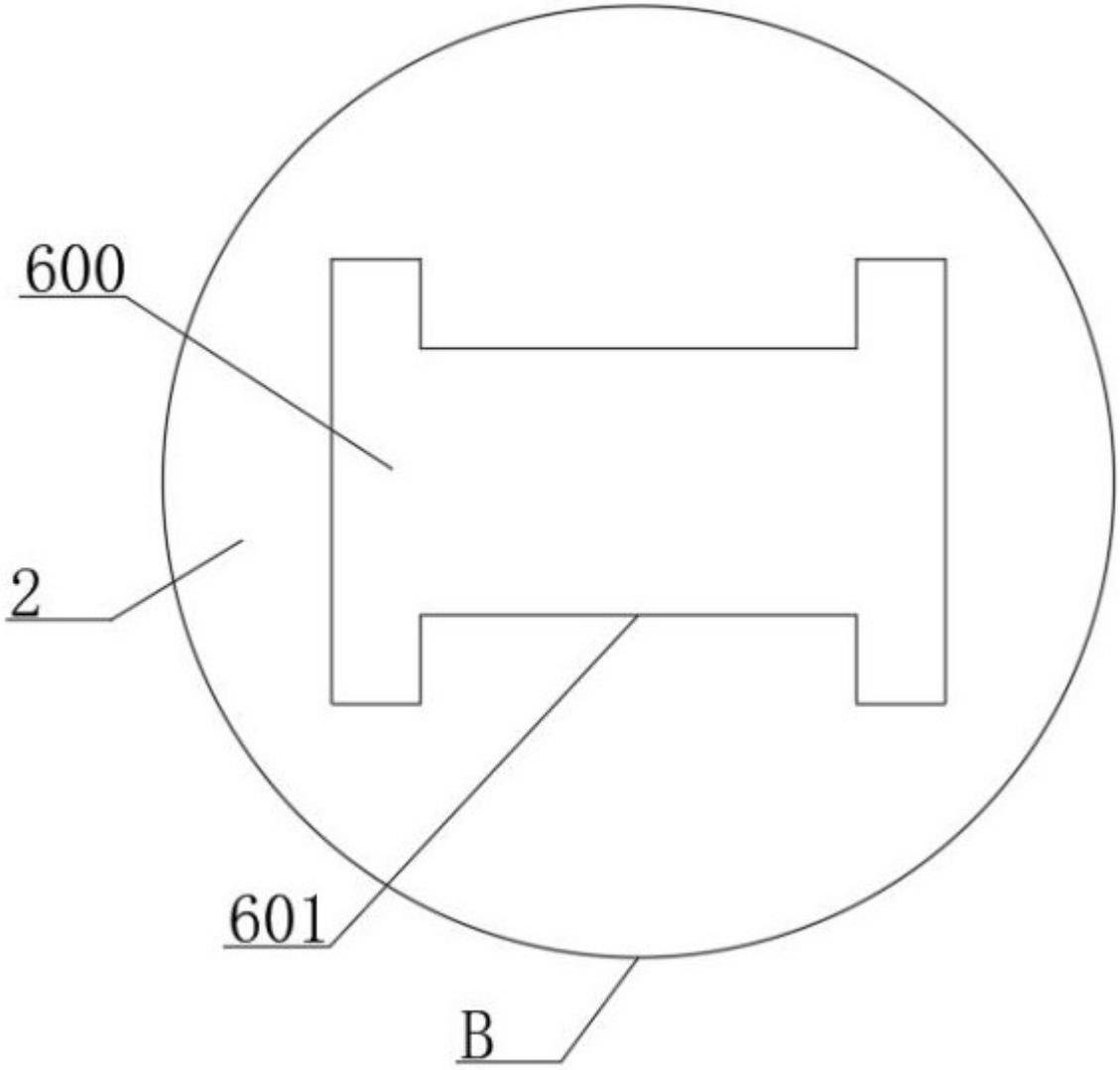

图 3