(19)中华人民共和国国家知识产权局

(12)实用新型专利

(10)授权公告号 CN 204132696 U
(45)授权公告日 2015.02.04

(21)申请号 201420448881.9

(22)申请日 2014.08.09

(73)专利权人 浙江科技学院
地址 310023 浙江省杭州市留和路 318 号

(72)发明人 郑林欣 严骏

(74)专利代理机构 浙江永鼎律师事务所 33233
代理人 陆永强

(51)Int.Cl.
A47B 3/06(2006.01)
A47B 13/02(2006.01)

权利要求书1页 说明书2页 附图1页

(54)实用新型名称

咖啡桌

(57)摘要

本实用新型属于家居生活用品领域，尤其涉及一种咖啡桌。它解决了现有技术存在的设计不合理，结构不够牢固稳定等技术问题。本咖啡桌包括桌板，所述的桌板反面固定有至少三根桌腿，所述的桌腿包括固定在桌板反面的定位部和向桌板下方延伸的支撑部，所述的定位部与支撑部连接呈L型，所述的定位部依次相连成环形结构，所述的定位部内端具有榫接头，所述的定位部中部具有榫接孔，且定位部的榫接头插于相邻设置的另一定位部的榫接孔中。与现有的技术相比，本实用新型优点在于：设计更简单合理，结构更为牢固与稳定。

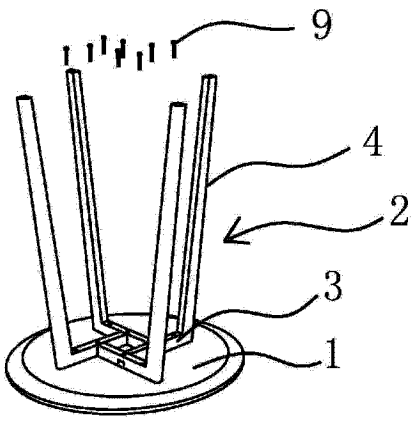

CN 204132696 U

1. 一种咖啡桌，包括桌板 (1)，所述的桌板 (1) 反面固定有至少三根桌腿 (2)，其特征在于，所述的桌腿 (2) 包括固定在桌板 (1) 反面的定位部 (3) 和向桌板 (1) 下方延伸的支撑部 (4)，所述的定位部 (3) 与支撑部 (4) 连接呈 L 型，所述的定位部 (3) 依次相连成环形结构，所述的定位部 (3) 内端具有榫接头 (5)，所述的定位部 (3) 中部具有榫接孔 (6)，且定位部 (3) 的榫接头 (5) 插于相邻设置的另一定位部 (3) 的榫接孔 (6) 中。

2. 根据权利要求 1 所述的咖啡桌，其特征在于，所述的定位部 (3) 的外端具有销柱 (7)，所述的桌板 (1) 反面具有销孔 (8)，所述的销柱 (7) 插于所述的销孔 (8) 中。

3. 根据权利要求 1 或 2 所述的咖啡桌，其特征在于，所述的榫接孔 (6) 位于定位部 (3) 的中部上侧且为开放孔，所述桌板 (1) 反面贴于所述定位部 (3) 上表面且将榫接孔 (6) 的开口封闭，所述的榫接头 (5) 突出于定位部 (3) 内端上部。

4. 根据权利要求 3 所述的咖啡桌，其特征在于，所述的定位部 (3) 分别通过至少两个定位螺钉 (9) 固定在桌板 (1) 反面。

5. 根据权利要求 1 或 2 所述的咖啡桌，其特征在于，所述的支撑部 (4) 倾斜向外设置。

6. 根据权利要求 1 或 2 所述的咖啡桌，其特征在于，所述的桌腿 (2) 的数量为四根且四根桌腿 (2) 的定位部 (3) 依次相连呈矩形。

咖啡桌

技术领域

[0001] 本实用新型属于家居生活用品领域，尤其涉及一种咖啡桌。

背景技术

[0002] 桌子是日常生活中必不可少的一件家具，而桌子不仅仅局限于用餐，每家每户可能会有几张桌子，用于用餐，放置杂物，娱乐桌等等，甚至外出郊游也会携带桌子，而普通的桌子体型笨重，携带不便，且桌子的稳定性堪忧；为了解决现有技术存在的问题，人们进行了长期的探索，提出了各式各样的解决方案。

[0003] 例如，中国专利文献公开了一种塑料拼装圆桌面，[申请号：87205850.6]，包括4块面板和2块底衬，各个面板反面的中心位置均具有一同一尺寸的燕尾槽，另在各个面板之间都具有相互联系作用的键和槽，底衬两边各有一个起着紧固用的螺纹孔。

[0004] 上述的方案在一定程度上改进了现有技术的部分问题，但是，该方案还至少存在以下缺陷：结构不够稳定牢固，设计复杂，拼装复杂。

发明内容

[0005] 本实用新型的目的是针对上述问题，提供一种设计更合理简单，结构更牢固稳定且拼装简单携带方便的咖啡桌。

[0006] 为达到上述目的，本实用新型采用了下列技术方案：本咖啡桌包括桌板，所述的桌板反面固定有至少三根桌腿，所述的桌腿包括固定在桌板反面的定位部和向桌板下方延伸的支撑部，所述的定位部与支撑部连接呈L型，所述的定位部依次相连成环形结构，所述的定位部内端具有榫接头，所述的定位部中部具有榫接 孔，且定位部的榫接头插于相邻设置的另一定位部的榫接孔中。

[0007] 在上述的咖啡桌中，所述的定位部的外端具有销柱，所述的桌板反面具有销孔，所述的销柱插于所述的销孔中。

[0008] 在上述的咖啡桌中，所述的榫接孔位于定位部的中部上侧且为开放孔，所述桌板反面贴于所述定位部上表面且将榫接孔的开口封闭，所述的榫接头突出于定位部内端上部。

[0009] 在上述的咖啡桌中，所述的定位部分别通过至少两个定位螺钉固定在桌板反面。

[0010] 在上述的咖啡桌中，所述的支撑部倾斜向外设置。

[0011] 在上述的咖啡桌中，所述的桌腿的数量为四根且四根桌腿的定位部依次相连呈矩形。

[0012] 与现有的技术相比，本咖啡桌的优点在于：1、设计简单合理，仅仅通过四根桌腿的简单榫接，却能相互作用；2、结构牢固稳定，四根桌腿相互作用，且以螺钉固定，保证了桌身的牢固与稳定。

附图说明

[0013] 图 1 是本实用新型提供的结构示意图。

[0014] 图 2 是本实用新型提供的倒置示意图。

[0015] 图 3 是本实用新型提供的桌腿示意图。

[0016] 图 4 是本实用新型提供的桌板示意图。

[0017] 图中，桌板 1、桌腿 2、定位部 3、支撑部 4、榫接头 5、榫接孔 6、销柱 7、销孔 8、定位螺钉 9。

具体实施方式

[0018] 下面结合附图和具体实施方式对本实用新型做进一步详细的说明。

[0019] 如图 1-4 所示，本咖啡桌包括桌板 1，所述的桌板 1 反面固定有至少三根桌腿 2，所述的桌腿 2 包括固定在桌板 1 反面的定 位部 3 和向桌板 1 下方延伸的支撑部 4，所述的定位部 3 与支撑部 4 连接呈 L 型。所述的支撑部 4 倾斜向外设置。所述的 L 型的构造，保证了其稳定性。

[0020] 所述的定位部 3 的外端具有销柱 7，所述的桌板 1 反面具有销孔 8，所述的销柱 7 插于所述的销孔 8 中。所述的定位部 3 分别通过至少两个定位螺钉 9 固定在桌板 1 反面。通过销柱 7 嵌入销孔 8，进一步的，用螺钉 9 固定，双层加固其架构。

[0021] 所述的定位部 3 依次相连成环形结构，所述的定位部 3 内端具有榫接头 5，所述的定位部 3 中部具有榫接孔 6，且定位部 3 的榫接头 5 插于相邻设置的另一定位部 3 的榫接孔 6 中。所述的榫接孔 6 位于定位部 3 的中部上侧且为开放孔，所述桌板 1 反面贴于所述定位部 3 上表面且将榫接孔 6 的开口封闭，所述的榫接头 5 突出于定位部 3 内端上部通过固定部 3 的相互榫接，相互作用，保证了整体的稳定性。

[0022] 进一步的，所述的桌腿 2 的数量为四根且四根桌腿 2 的定位部 3 依次相连呈矩形。矩形是更为稳定的结构。

[0023] 本文中所描述的具体实施例仅仅是对本实用新型精神作举例说明。本实用新型所属技术领域的技术人员可以对所描述的具体实施例做各种各样的修改或补充或采用类似的方式替代，但并不会偏离本实用新型的精神或者超越所附权利要求书所定义的范围。

[0024] 尽管本文较多地使用了桌板 1、桌腿 2、定位部 3、支撑部 4、榫接头 5、榫接孔 6、销柱 7、销孔 8、定位螺钉 9 等术语，但并不排除使用其它术语的可能性。使用这些术语仅仅是为了更方便地描述和解释本实用新型的本质；把它们解释成任何一种附加的限制都是与本实用新型精神相违背的。

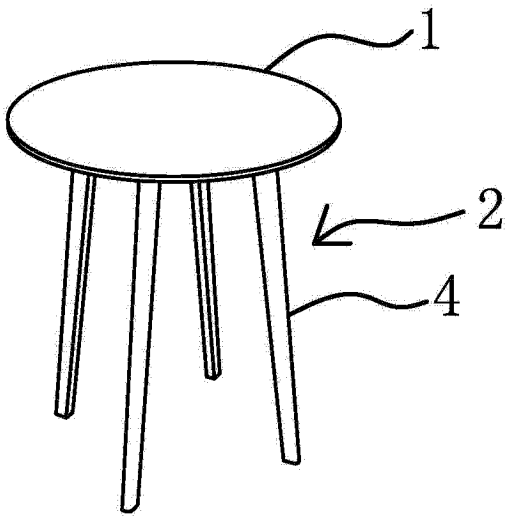

图 1

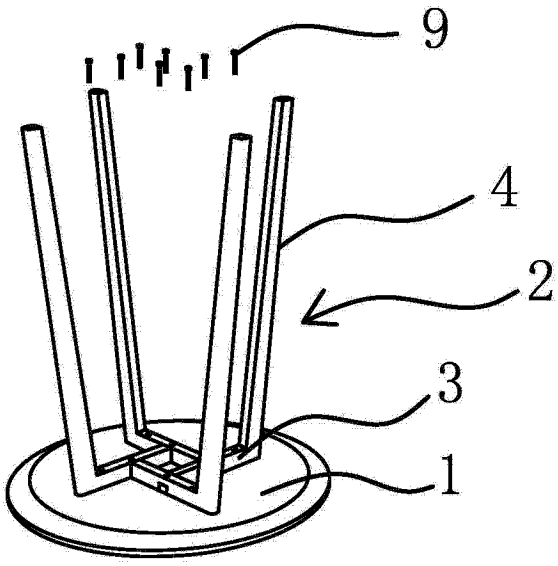

图 2

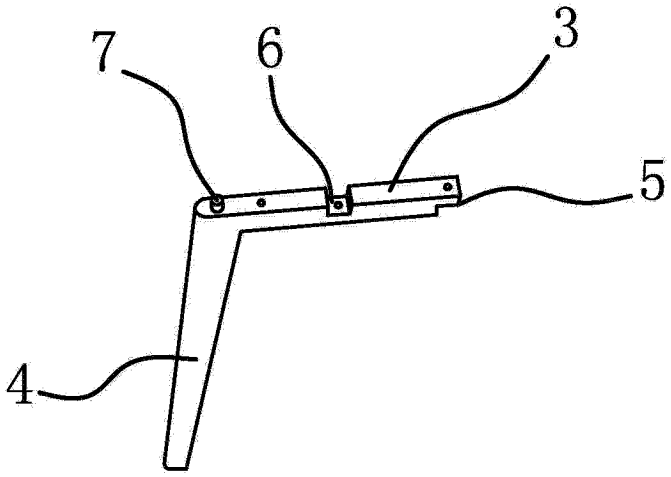

图 3

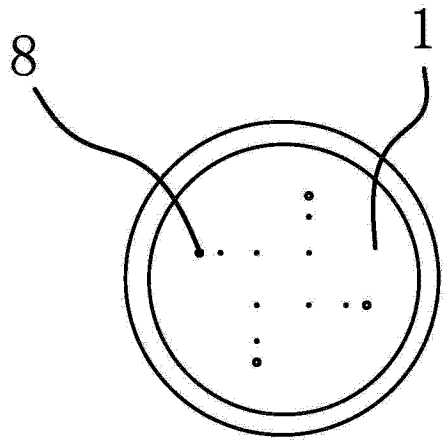

图 4