(19)中华人民共和国国家知识产权局

(12)实用新型专利

(10)授权公告号 CN 202274136 U
(45)授权公告日 2012.06.13

(21)申请号 201120368972.8

(22)申请日 2011.09.30

(73)专利权人 何堂光
地址 528300 广东省佛山市顺德区大良街道办事处金桂花园807号

(72)发明人 何堂光 何健斌 何健韵

(51)Int.Cl.
F16K 11/02(2006.01)
F16K 27/00(2006.01)

权利要求书 1 页 说明书 2 页 附图 7 页

(54)实用新型名称

一种主体芯为不锈钢外层为塑料的水龙头

(57)摘要

本实用新型公开了一种不锈钢芯块的塑料水龙头，其特征在于，它包括塑料水龙头壳体及其设置的不锈钢芯块，不锈钢芯块为不锈钢材料制造成型的整体式结构。本实用新型结构简单，制造工艺简单、生产效率高、成本低、款式变化多样，具有良好的推广价值。

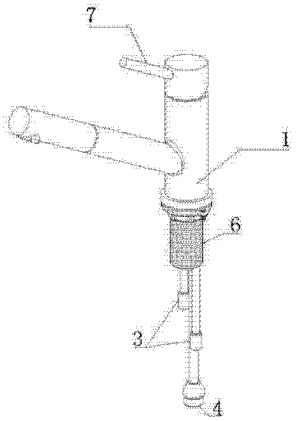

CN 202274136 U

1. 一种主体芯为不锈钢，外层为塑料的水龙头，其特征在于，它包括塑料水龙头壳体及其设置的不锈钢芯块，不锈钢芯块为整体式结构。

2. 根据权利要求 1 所述的一种主体芯为不锈钢，外层为塑料的水龙头，其特征在于，所述不锈钢芯块由具有隔水导流功能、冷热水进水功能、混合水出水功能、芯块安装功能、水龙头固定安装功能以及与主体外壳固定功能的芯块构成。

3. 根据权利要求 1 所述的一种主体芯为不锈钢，外层为塑料的水龙头，其特征在于，所述不锈钢芯块中设置有装配冷热进水管的孔位，冷热进水孔位于水龙头芯块总成的底部。

4. 根据权利要求 1 所述的一种主体芯为不锈钢，外层为塑料的水龙头，其特征在于，所述不锈钢芯块中设置有不锈钢的隔水导流总成，隔水导流总成中设置有连接水龙头出水咀的管道。

5. 根据权利要求 1 所述的一种主体芯为不锈钢，外层为塑料的水龙头，其特征在于，所述不锈钢芯块设置有与外壳装配的配合卡簧、紧固螺钉、螺母安装的镶嵌、紧固位。

6. 根据权利要求 1 所述的一种主体芯为不锈钢，外层为塑料的水龙头，其特征在于，所述塑料水龙头外壳表面为有颜色的壳体。

7. 根据权利要求 1 所述的一种主体芯为不锈钢，外层为塑料的水龙头，其特征在于，所述塑料水龙头外壳电镀有金属装饰层。

一种主体芯为不锈钢外层为塑料的水龙头

技术领域

[0001] 本实用新型涉及水龙头技术领域，更具体的说是涉及一种水龙头芯块与外壳的结构改进。

背景技术

[0002] 现有技术的水龙头大都采用铜材铸造成后再电镀而成，因其材质内含有铅、锌等有害元素以及电镀加工时对环境造成的污染，其进入环保、卫生安全要求高的市场越来越难，在这种情况下，人们采用了不锈钢铸造制成的水龙头，因其不含铅、不用电镀、不易氧化、易清洁等因素，自问世以来深受高端市场的喜爱，但因其生产技术工艺要求高，加工困难、成品率低、生产周期长、成本高，致使难以批量生产满足和适应大众化的市场要求，而且不管整体铸造或冲压焊接成型的不锈钢水龙头，因其表面处理抛光依靠人手操作成本高，不能工业化生产；人工抛光因工人的技术水平影响表面，很难控制统一的质量标准造成产品比电镀铜水龙头表面美观差距大，而且色泽单一。

发明内容

[0003] 本实用新型的目的就是为了解决现有技术之不足而提供的一种不但保持不锈钢水龙头环保的优点而且结构更为合理，制造工艺简单，生产效率高、成本更低、款式变化更为丰富的主体芯为不锈钢，外层为塑料的水龙头。

[0004] 本实用新型是采用如下技术解决方案来实现上述目的：一种主体芯为不锈钢，外层为塑料的水龙头，其特征在于，它包括塑料水龙头壳体及其内设置的不锈钢芯块，不锈钢芯块为不锈钢材料制造成型的整体式结构。

[0005] 作为上述方案的进一步说明：所述不锈钢芯块由具有隔水导流功能、冷热水进水功能、混合水出水功能、阀芯安装功能、水龙头固定安装功能以及与主体外壳固定功能的芯块构成。

[0006] 所述不锈钢芯块中设置有装配冷热进水管的孔位，冷热进水孔位于水龙头芯块总成的底部，冷热进水管的安装孔位与冷热进水孔导通。

[0007] 所述不锈钢芯块中设置有不锈钢的隔水导流总成，隔水导流总成中设置有连接水龙头出水咀的管道。

[0008] 所述不锈钢芯块设置有与外壳装配的配合卡簧、紧固螺钉、螺母安装的镶嵌、紧固位。

[0009] 所述塑料水龙头外壳表面为有颜色的壳体。

[0010] 所述塑料水龙头外壳电镀有金属装饰层。本实用新型采用上述技术解决方案所能达到的有益效果是：

[0011] 1、本实用新型采用塑料壳体内安装由不锈钢材料制造而成的芯块的结构，把不锈钢不含铅不二次污染的优点既保留而又解决了产品表面抛光困难，色泽单一和成本高，不能大规模生产等问题。

[0012] 2、以芯块与塑料外壳配套使用，芯块安装在塑料外壳内，易清洗，外形美观，又解决了生产慢，成本高的问题，解决了铜和不锈钢龙头整体造价中的成本高，废品率高的缺点。

附图说明

[0013] 图 1 为本实用新型水龙头整体结构示意图；

[0014] 图 2 为本实用新型水龙头主体外壳结构示意图；

[0015] 图 3- 图 7 为本实用新型的水龙头制造安装结构示意图。

[0016] 附图标注说明：1、塑料水龙头壳体 2、不锈钢芯块 3、冷热水进水孔 4、混合水出水孔 5、阀芯安装位 6、安装螺管 7、阀芯调节手柄。

具体实施方式

[0017] 如图 1- 图 7 所示，本实用新型一种主体芯为不锈钢，外层为塑料的水龙头，它包括 PPS 塑料水龙头壳体 1 及其设置的不锈钢芯块 2，不锈钢芯块 2 为不锈钢材料制造成型的整体式结构。其中，图 1 为水龙头整体结构图，塑料水龙头壳体 1 内安装不锈钢芯块 2，不锈钢芯块 2 上还安装有阀芯调节手柄 7。不锈钢芯块 2 由具有隔水导流功能、冷热水进水功能、混合水出水功能、芯块安装功能、水龙头固定安装功能以及与主体外壳固定功能的芯块构成。因而芯块上设置有冷热水进水孔 3、混合水出水孔 4、阀芯定位安装脚孔、水龙头固定安装螺孔，阀芯安装位 5 设置在芯块主体的上部，混合出水孔位于芯块主体的侧部，冷热进水孔的底部设置有装配冷热进水管的孔位。不锈钢芯块中设置有不锈钢的隔水导流总成，隔水导流总成中设置有连接水龙头出水咀的管道。不锈钢芯块中设置有不锈钢的隔水导流总成，隔水导流总成中设置有连接水龙头出水咀的管道。

[0018] 制造过程中，先根据消费者的需要预制成各种所需款式外型的塑料水龙头壳体，再装嵌上不锈钢芯块；或者，把不锈钢芯块在所需产品款式外型壳体的模腔内一起压铸成型；最后表面按所需要求进行硬质氧化及其他表面处理。

[0019] 以上所述的仅是本实用新型的优选实施方式，应当指出，对于本领域的普通技术人员来说，在不脱离本实用新型创造构思的前提下，还可以做出若干变形和改进，这些都属于本实用新型的保护范围。

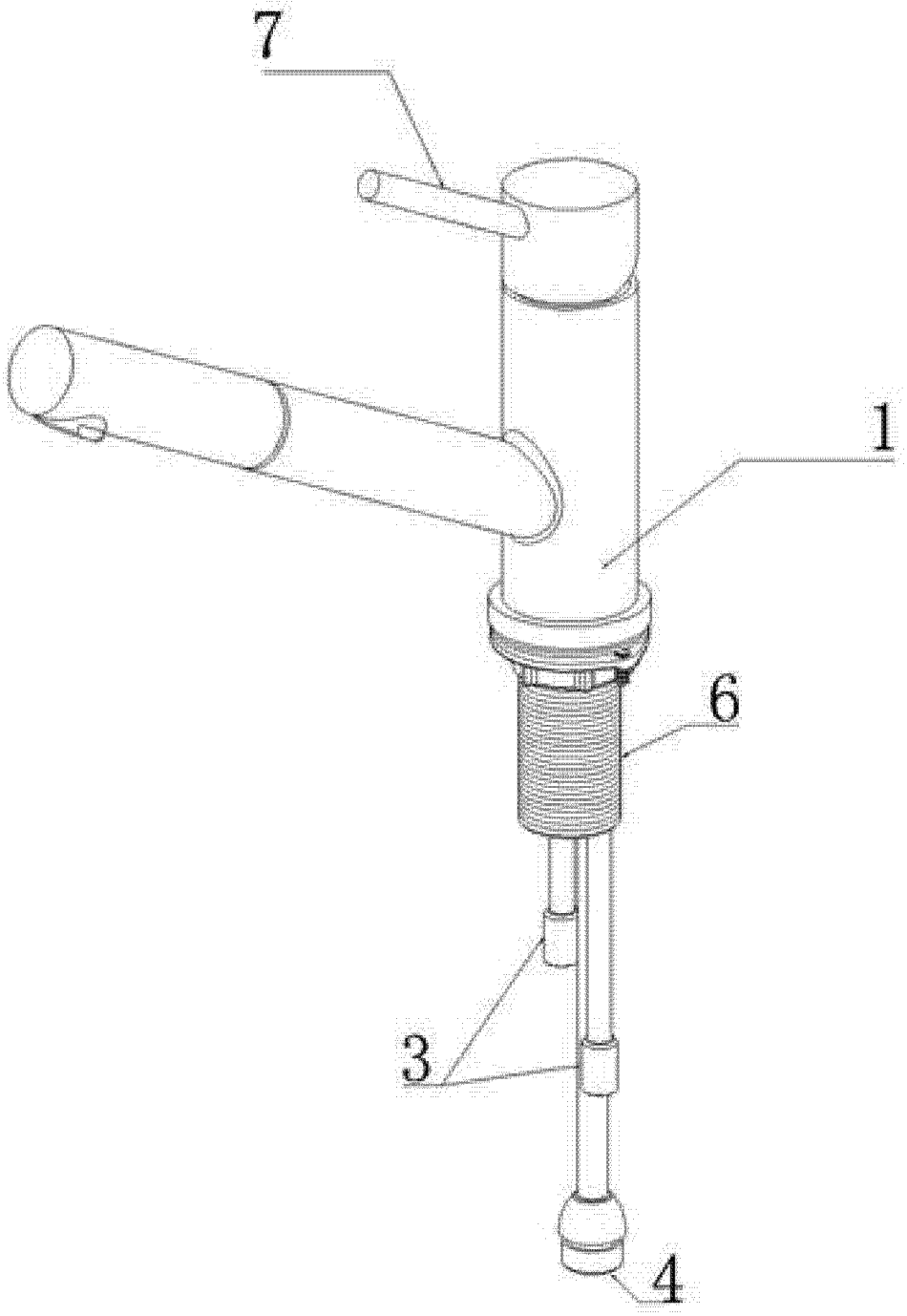

图 1

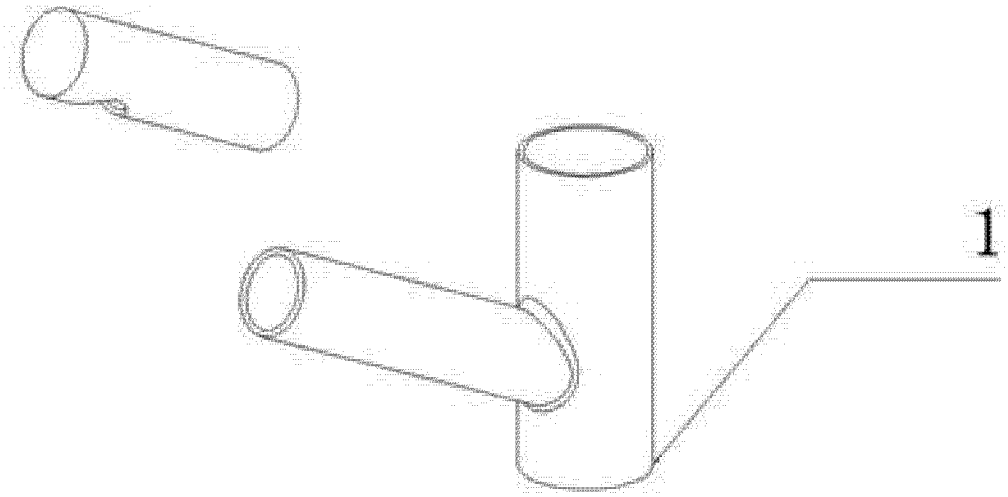

图 2

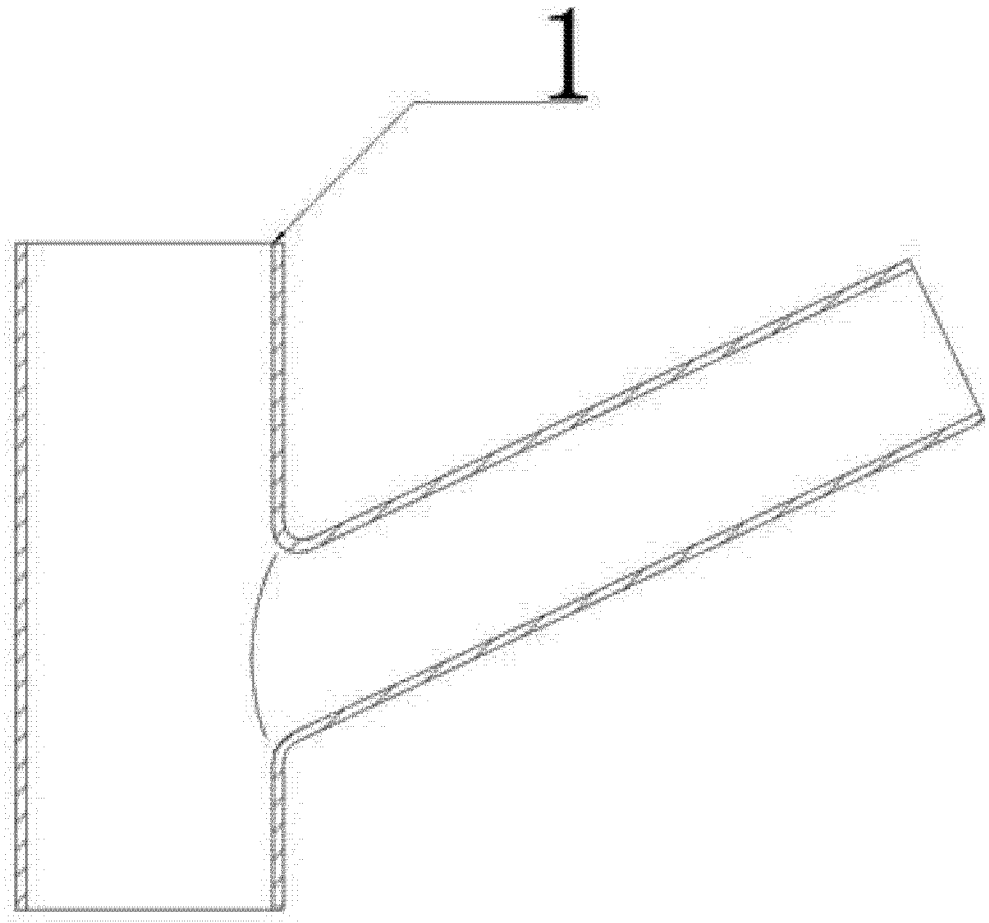

图 3

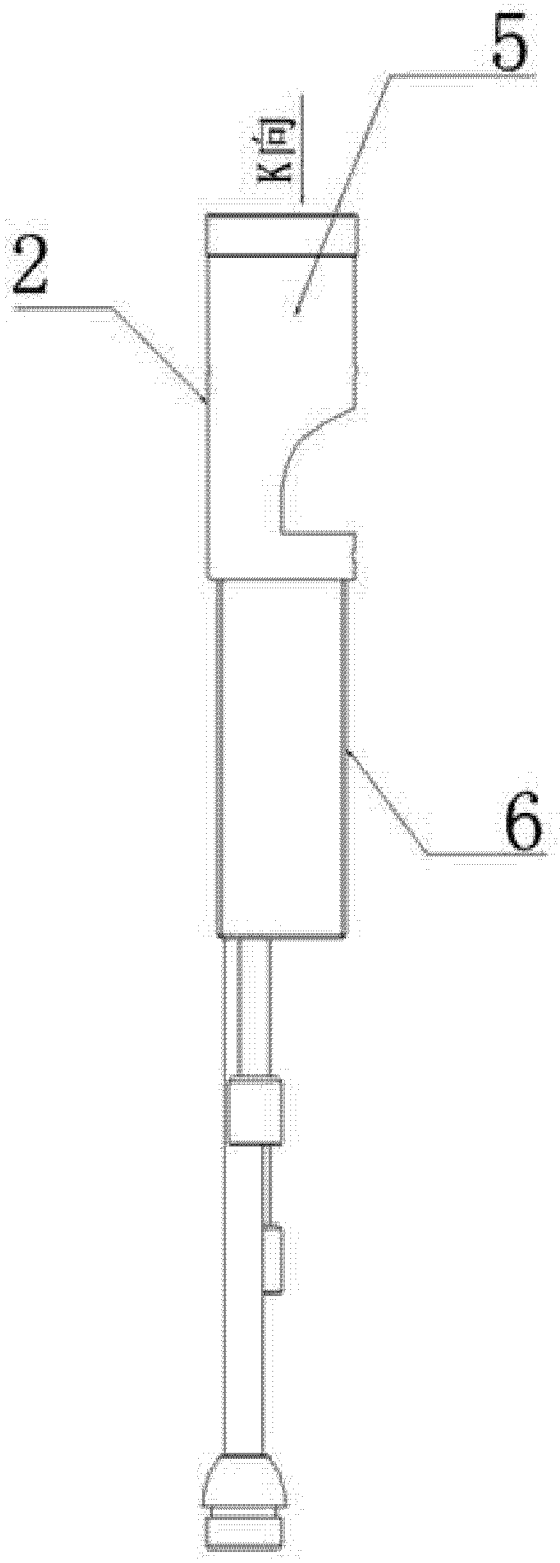

图 4

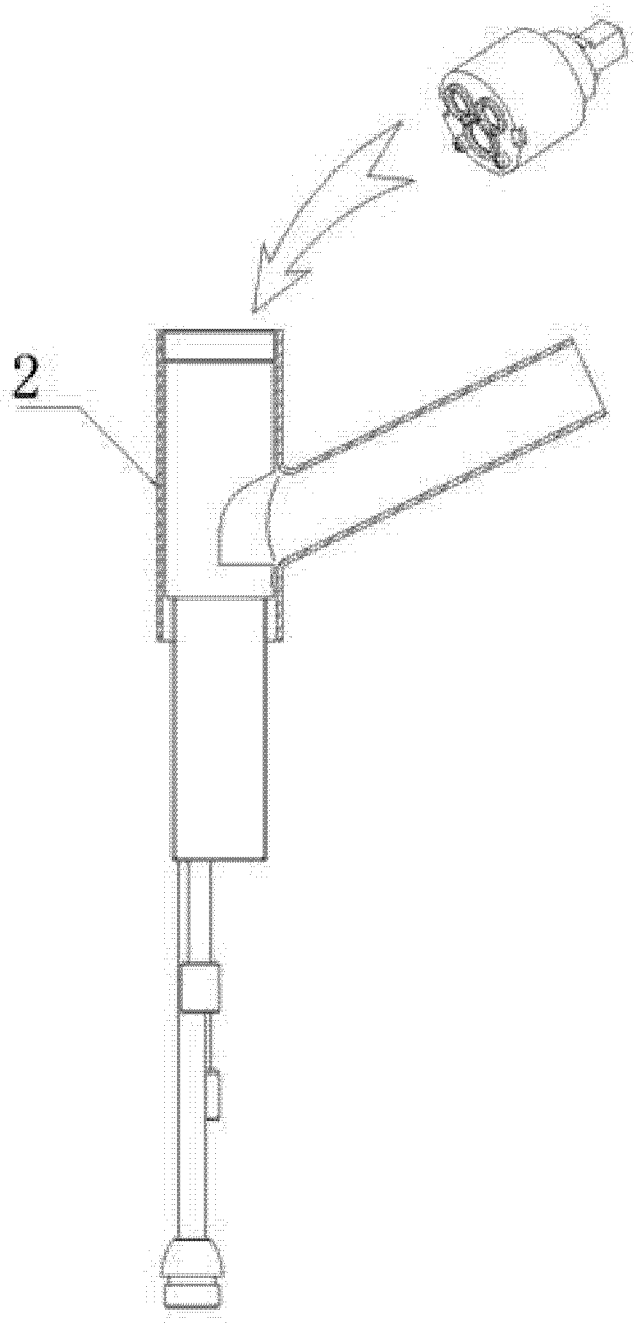

图 5

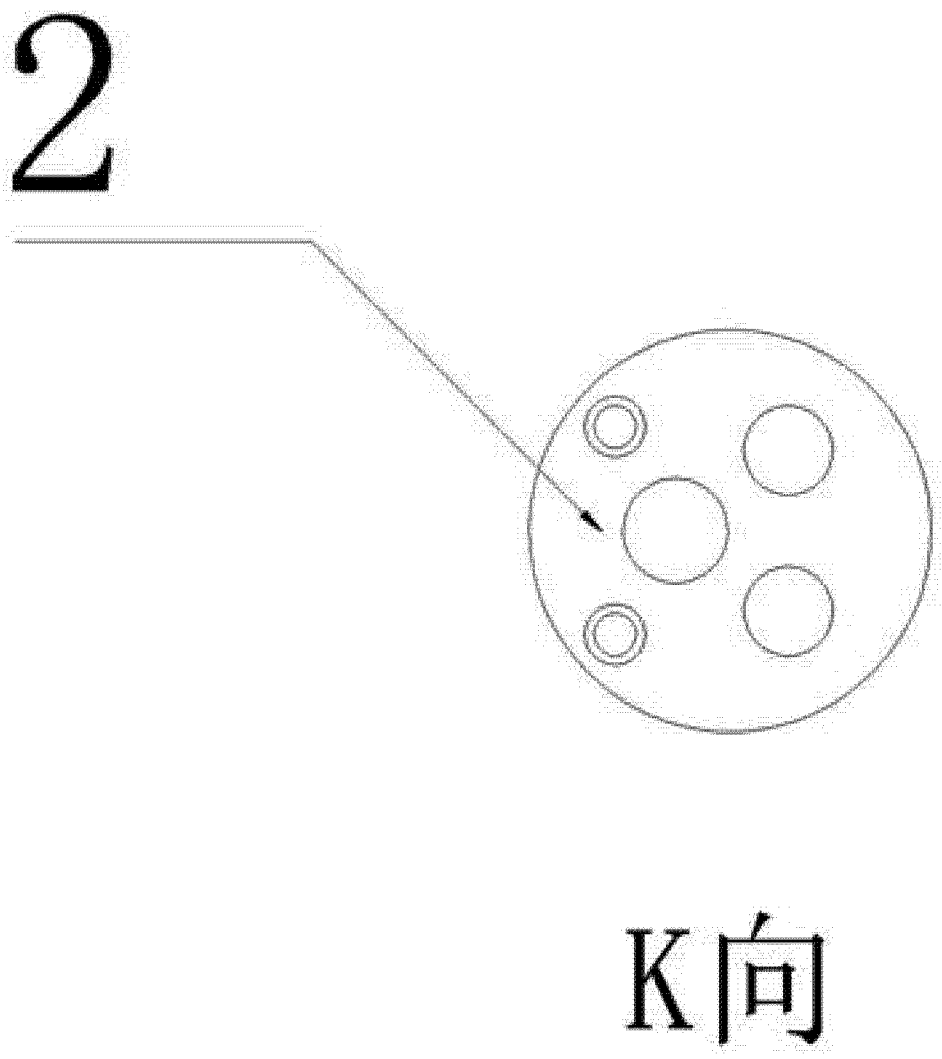

图 6

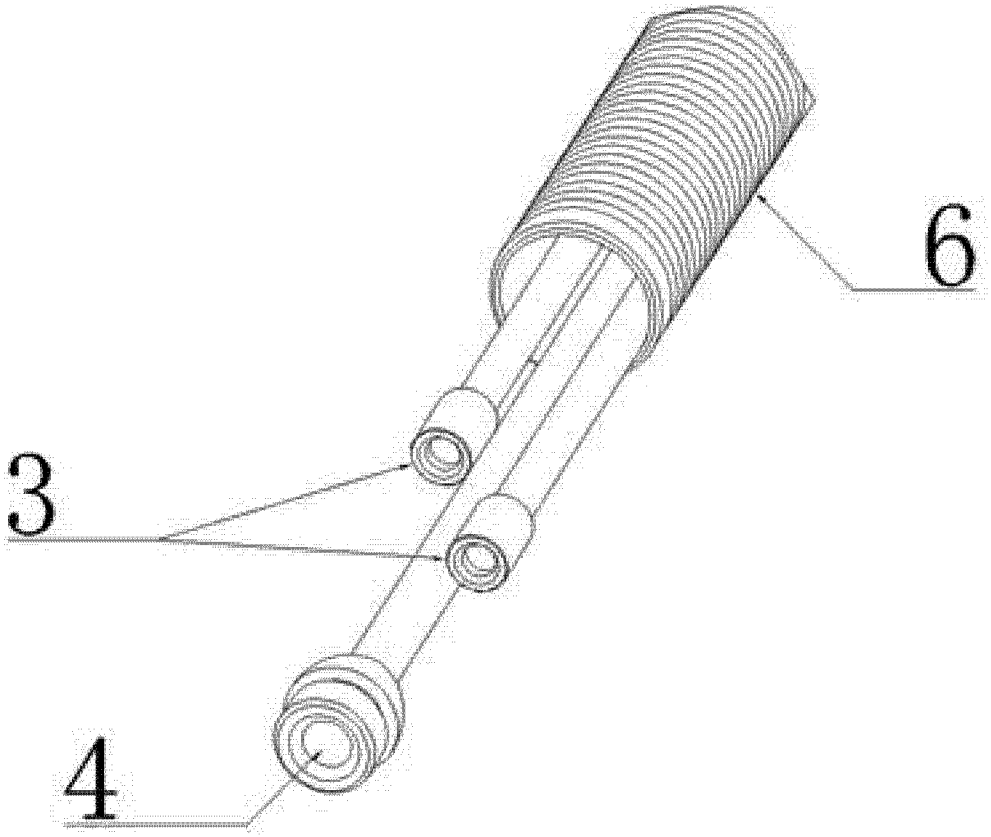

图 7