(19)国家知识产权局

(12)实用新型专利

(10)授权公告号 CN 218623334 U
(45)授权公告日 2023.03.14

(21)申请号 202223046575.6

(22)申请日 2022.11.16

(73)专利权人 肖云鹏
地址 121003 辽宁省锦州市凌河区胜河里47-25号

(72)发明人 肖云鹏

(74)专利代理机构 北京盛联科创知识产权代理有限公司 11988
专利代理师 梁波

(51)Int.Cl.
E04G 17/00(2006.01)
E04G 9/08(2006.01)

权利要求书1页 说明书3页 附图3页

(54)实用新型名称

一种建筑施工用组合式建筑模板

(57)摘要

本实用新型涉及建筑施工技术领域，公开了一种建筑施工用组合式建筑模板，包括下模板和上模板，所述下模板和上模板的一侧均固定连接有滑块，所述下模板和上模板的另一侧均设置有滑槽，所述滑块的一侧外表面均固定连接有固定板，所述滑块的一侧外表面上部和下部均设置有固定孔。本实用新型中，通过拉动拉杆将连接杆拉进连接槽内，然后将滑块滑进滑槽的内部，再松开连接杆使其被第一弹簧推进固定孔内，在固定块和固定槽的配合下就可以将两块模板连接在一起，然后将翘板插入安装槽内，再拧动旋钮在第二弹簧和支板的配合下翘板就可以推动卡块进入卡槽的内部，就可以将上下模板固定连接在一起，实现了方便模板的组装方便了使用。

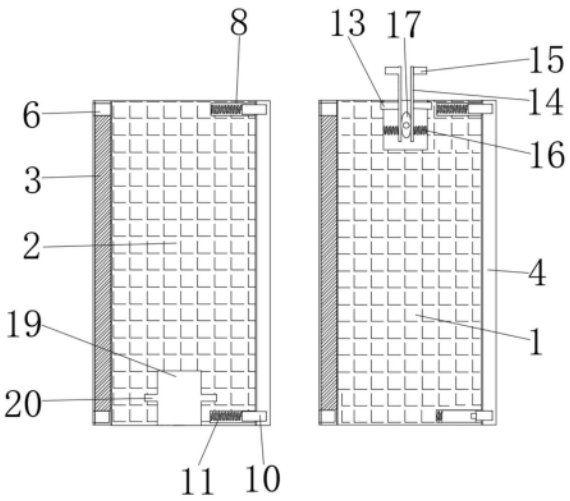

CN 218623334 U

1.一种建筑施工用组合式建筑模板,包括下模板(1)和上模板(2),其特征在于:所述下模板(1)和上模板(2)的一侧均固定连接有滑块(3),所述下模板(1)和上模板(2)的另一侧均设置有滑槽(4),所述滑块(3)的一侧外表面均固定连接有固定板(5),所述滑块(3)的一侧外表面上部和下部均设置有固定孔(6),所述滑槽(4)的内壁两侧均设置有固定槽(7),所述滑槽(4)的内壁另一侧上部和下部均设置有连接槽(8),所述连接槽(8)的内壁滑动连接有连接杆(10),所述连接杆(10)的外表面一侧固定连接有拉杆(9),所述连接杆(10)的一端固定连接有第一弹簧(11),所述第一弹簧(11)的另一端固定连接在连接槽(8)的一侧,所述下模板(1)的上表面中部的两侧内壁均固定连接有支板(13),所述支板(13)的相邻侧均转动连接有翘板(14),所述翘板(14)的上部相远离侧均固定连接有卡块(15),所述翘板(14)的下部相远离侧均固定连接有第二弹簧(16),所述第二弹簧(16)的另一端均固定连接在下模板(1)的内壁,所述翘板(14)的下部相邻侧设置有拨动块(17),所述拨动块(17)的一侧外表面固定连接有旋钮(18),所述上模板(2)的下表面中部设置有安装槽(19),所述安装槽(19)的两侧内壁均设置有卡槽(20)。

2.根据权利要求1所述的一种建筑施工用组合式建筑模板,其特征在于:所述拉杆(9)的一端侧表面均固定连接有挡板(12),所述挡板(12)的外表面滑动连接在连接槽(8)的内壁一侧。

3.根据权利要求1所述的一种建筑施工用组合式建筑模板,其特征在于:所述滑块(3)的外表面滑动连接在滑槽(4)的内壁,所述固定板(5)的外表面滑动连接在固定槽(7)的内壁。

4.根据权利要求1所述的一种建筑施工用组合式建筑模板,其特征在于:所述连接杆(10)的一侧外表面滑动连接在固定孔(6)的内壁。

5.根据权利要求1所述的一种建筑施工用组合式建筑模板,其特征在于:所述卡块(15)的外表面滑动连接在卡槽(20)的内部。

6.根据权利要求1所述的一种建筑施工用组合式建筑模板,其特征在于:所述旋钮(18)的一侧外表面均滑动连接在下模板(1)的上部外表面。

7.根据权利要求1所述的一种建筑施工用组合式建筑模板,其特征在于:所述翘板(14)滑动连接在安装槽(19)的内部。

一种建筑施工用组合式建筑模板

技术领域

[0001] 本实用新型涉及建筑施工技术领域，尤其涉及一种建筑施工用组合式建筑模板。

背景技术

[0002] 建筑施工是指工程建设实施阶段的生产活动，是各类建筑物的建造过程，它包括基础工程施工、主体结构施工、屋面工程施工和装饰工程施工等，混凝土浇筑施工，传统的方法是木料、铁锯加锤子和钉子，劳动强度大，操作繁琐，费工费时，速度慢，随着技术的进步，出现了模板工艺，而建筑模板是一种临时支护结构，建筑工人将混凝土结构、构件按规定的位置、几何尺寸使之成形，并保持其相应的正确位置，且承受建筑模板自重及作用在其上的外部荷载工具。

[0003] 但是现有的建筑施工用组合式建筑模板在组合时大多都是通过螺钉或者铁钉进行组合，非常的不方便，并且组合和拆卸时非常的浪费时间和精力，而且现在的模板体积较大在搬运时也十分的不便。

实用新型内容

[0004] 本实用新型的目的是为了解决现有技术中存在的缺点，而提出的一种建筑施工用组合式建筑模板。

[0005] 为了实现上述目的，本实用新型采用了如下技术方案：一种建筑施工用组合式建筑模板，包括下模板和上模板，所述下模板和上模板的一侧均固定连接有滑块，所述下模板和上模板的另一侧均设置有滑槽，所述滑块的一侧外表面均固定连接有固定板，所述滑块的一侧外表面上部和下部均设置有固定孔，所述滑槽的内壁两侧均设置有固定槽，所述滑槽的内壁另一侧上部和下部均设置有连接槽，所述连接槽的内壁滑动连接有连接杆，所述连接杆的外表面一侧固定连接有拉杆，所述连接杆的一端固定连接有第一弹簧，所述第一弹簧的另一端固定连接在连接槽的一侧，所述下模板的上表面中部的两侧内壁均固定连接有支板，所述支板的相邻侧均转动连接有翘板，所述翘板的上部相远离侧均固定连接有卡块，所述翘板的下部相远离侧均固定连接有第二弹簧，所述第二弹簧的另一端均固定连接在下模板的内壁，所述翘板的下部相邻侧设置有拨动块，所述拨动块的一侧外表面固定连接有旋钮，所述上模板的下表面中部设置有安装槽，所述安装槽的两侧内壁均设置有卡槽。

[0006] 作为上述技术方案的进一步描述：

[0007] 所述拉杆的一端侧表面均固定连接有挡板，所述挡板的外表面滑动连接在连接槽的内壁一侧。

[0008] 作为上述技术方案的进一步描述：

[0009] 所述滑块的外表面滑动连接在滑槽的内壁，所述固定板的外表面滑动连接在固定槽的内壁。

[0010] 作为上述技术方案的进一步描述：

[0011] 所述连接杆的一侧外表面滑动连接在固定孔的内壁。

[0012] 作为上述技术方案的进一步描述：

[0013] 所述卡块的外表面滑动连接在卡槽的内部。

[0014] 作为上述技术方案的进一步描述：

[0015] 所述旋钮的一侧外表面均滑动连接在下模板的上部外表面。

[0016] 作为上述技术方案的进一步描述：

[0017] 所述翘板滑动连接在安装槽的内部。

[0018] 本实用新型具有如下有益效果：

[0019] 1、本实用新型中，通过拉动拉杆将连接杆拉进连接槽内，然后将滑块滑进滑槽的内部，再松开连接杆使其被第一弹簧推进固定孔内，在固定块和固定槽的配合下就可以将两块模板连接在一起，然后将翘板插入安装槽内，再拧动旋钮在第二弹簧和支板的配合下翘板就可以推动卡块进入卡槽的内部，就可以将上下模板固定连接在一起，实现了方便模板的组装方便了使用。

[0020] 2、本实用新型中，通过拧动旋钮挤压翘板，在支板的配合下就可以将卡块拉回来，然后拉动上模板就可以将上下模板分开，然后拉动拉杆带动连接杆滑出固定孔，再拉动模板在滑块和滑槽的配合下就可以将两块模板分开，实现了模板的方便搬运。

附图说明

[0021] 图1为本实用新型提出的一种建筑施工用组合式建筑模板的剖视图；

[0022] 图2为本实用新型提出的一种建筑施工用组合式建筑模板的正视图；

[0023] 图3为本实用新型提出的一种建筑施工用组合式建筑模板的立体图；

[0024] 图4为本实用新型提出的一种建筑施工用组合式建筑模板的拉杆示意图；

[0025] 图5为图3的A处放大图。

[0026] 图例说明：

[0027] 1、下模板；2、上模板；3、滑块；4、滑槽；5、固定板；6、固定孔；7、固定槽；8、连接槽；9、拉杆；10、连接杆；11、第一弹簧；12、挡板；13、支板；14、翘板；15、卡块；16、第二弹簧；17、拨动块；18、旋钮；19、安装槽；20、卡槽。

具体实施方式

[0028] 下面将结合本实用新型实施例中的附图，对本实用新型实施例中的技术方案进行清楚、完整地描述，显然，所描述的实施例仅仅是本实用新型一部分实施例，而不是全部的实施例。基于本实用新型中的实施例，本领域普通技术人员在没有做出创造性劳动前提下所获得的所有其他实施例，都属于本实用新型保护的范围。

[0029] 参照图1-5，本实用新型提供的一种实施例：一种建筑施工用组合式建筑模板，包括下模板1和上模板2，下模板1和上模板2的一侧均固定连接有滑块3，下模板1和上模板2的另一侧均设置有滑槽4，滑块3的一侧外表面均固定连接有固定板5，滑块3的一侧外表面上部和下部均设置有固定孔6，滑槽4的内壁两侧均设置有固定槽7，滑槽4的内壁另一侧上部和下部均设置有连接槽8，连接槽8的内壁滑动连接有连接杆10，连接杆10的外表面一侧固定连接有拉杆9，连接杆10的一端固定连接有第一弹簧11，第一弹簧11的另一端固定连接在连接槽8的一侧，下模板1的上表面中部的两侧内壁均固定连接有支板13，支板13的相邻侧

均转动连接有翘板14，翘板14的上部相远离侧均固定连接有卡块15，翘板14的下部相远离侧均固定连接有第二弹簧16，第二弹簧16的另一端均固定连接在下模板1的内壁，翘板14的下部相邻侧设置有拨动块17，拨动块17的一侧外表面固定连接有旋钮18，上模板2的下表面中部设置有安装槽19，安装槽19的两侧内壁均设置有卡槽20，拉动拉杆9将连接杆10拉入连接槽8的内部，然后将滑块3对准滑槽4并将其推进去在滑块3滑倒合适的位置后松开拉杆9，连接杆10在第一弹簧11的弹力作用下会被推进固定孔6的内部，在固定板5和固定槽7的配合下就可以将两块模板组装在一起，然后将翘板14插入安装槽19的内部然后拧动旋钮18，在翘板14失去拨动块17的挤压后，翘板14会被第二弹簧16的弹力作用下被推回原位，翘板14就可以推动卡块15进入卡槽20的内部，就可以将下模板1和上模板2组装在一起实现了方便模板的组装方便了使用，在使用完后需要将其搬运时，拧动旋钮18带动拨动块17挤压翘板14，就可以带动卡块15离开卡槽20，然后拉动上模板2就可以将上模板2下模板1分开，然后拉动拉杆9带动连接杆10滑出固定孔6，再拉动模板在滑块3和滑槽4的配合下就可以将两块模板分开，实现了模板的方便搬运。

[0030] 拉杆9的一端侧表面均固定连接有挡板12，挡板12的外表面滑动连接在连接槽8的内壁一侧，挡板12可以将施工时的灰尘和泥土挡在外面减缓第一弹簧11的腐蚀损坏，滑块3的外表面滑动连接在滑槽4的内壁，固定板5的外表面滑动连接在固定槽7的内壁，方便组装或拆卸模板，连接杆10的一侧外表面滑动连接在固定孔6的内壁，可以将两块模板固定住，卡块15的外表面滑动连接在卡槽20的内部，方便将上模板2和下模板1固定在一起，旋钮18的一侧外表面均滑动连接在下模板1的上部外表面，方便拧动旋钮18，翘板14滑动连接在安装槽19的内部，方便带动卡块15在卡槽20的内部滑动。

[0031] 工作原理：在使用本实用新型提出的一种建筑施工用组合式建筑模板时，拉动拉杆9将连接杆10拉入连接槽8的内部，然后将滑块3对准滑槽4并将其推进去在滑块3滑倒合适的位置后松开拉杆9，连接杆10在第一弹簧11的弹力作用下会被推进固定孔6的内部，在固定板5和固定槽7的配合下就可以将两块模板组装在一起，然后将翘板14插入安装槽19的内部然后拧动旋钮18，在翘板14失去拨动块17的挤压后，翘板14会被第二弹簧16的弹力作用下被推回原位，翘板14就可以推动卡块15进入卡槽20的内部，就可以将下模板1和上模板2组装在一起实现了方便模板的组装方便了使用，在使用完后需要将其搬运时，拧动旋钮18带动拨动块17挤压翘板14，就可以带动卡块15离开卡槽20，然后拉动上模板2就可以将上模板2下模板1分开，然后拉动拉杆9带动连接杆10滑出固定孔6，再拉动模板在滑块3和滑槽4的配合下就可以将两块模板分开，实现了模板的方便搬运。

[0032] 最后应说明的是：以上所述仅为本实用新型的优选实施例而已，并不用于限制本实用新型，尽管参照前述实施例对本实用新型进行了详细的说明，对于本领域的技术人员来说，其依然可以对前述各实施例所记载的技术方案进行修改，或者对其中部分技术特征进行等同替换，凡在本实用新型的精神和原则之内，所作的任何修改、等同替换、改进等，均应包含在本实用新型的保护范围之内。

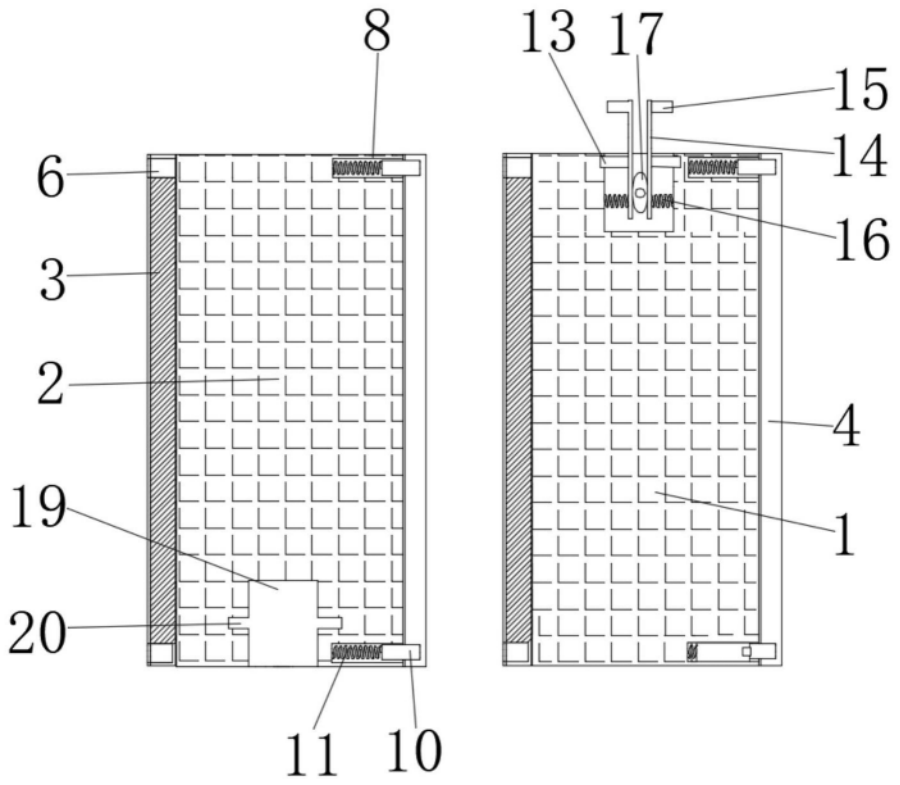

图1

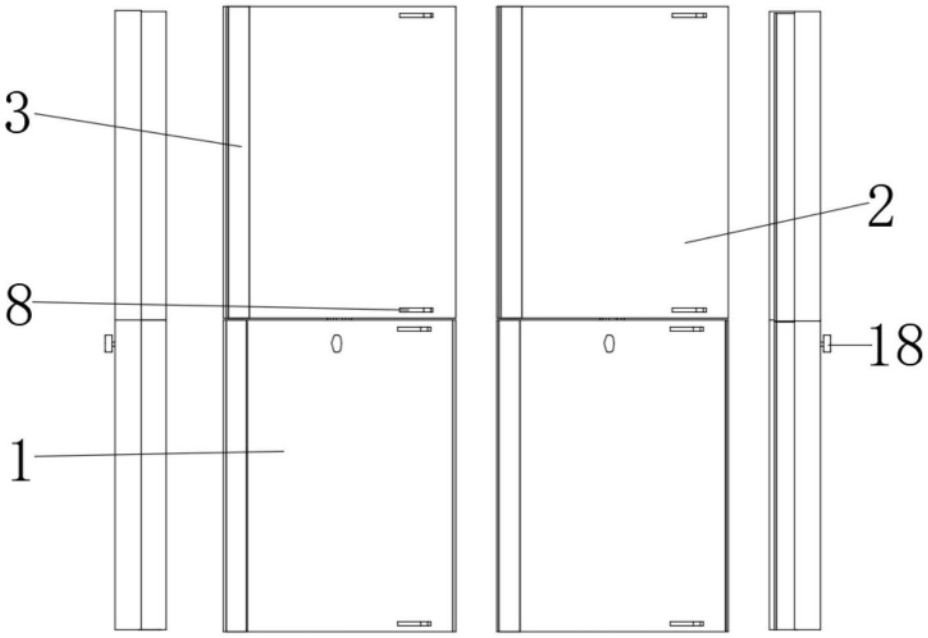

图2

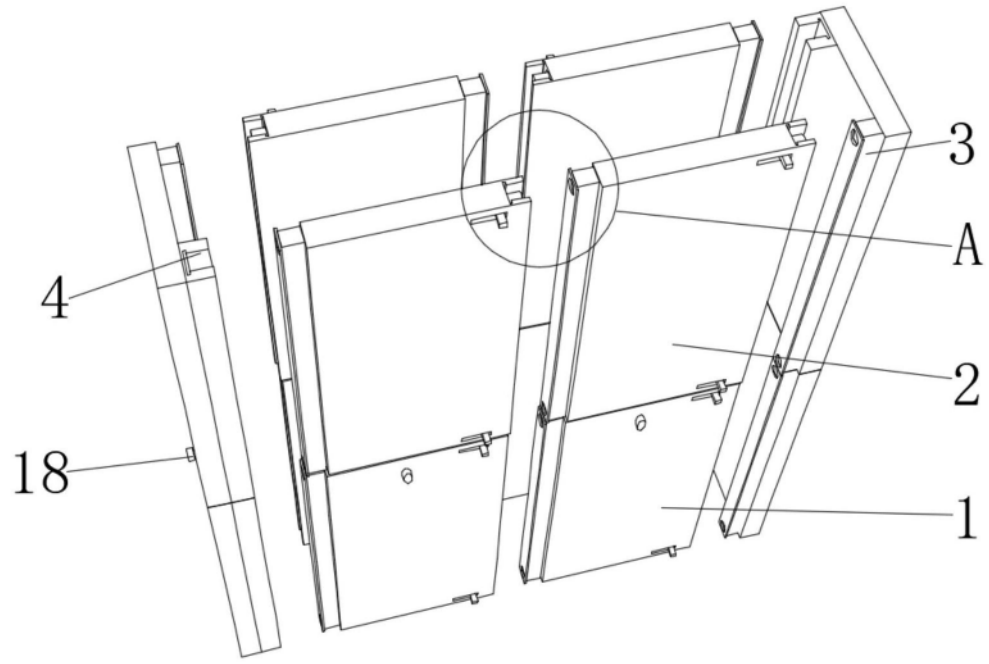

图3

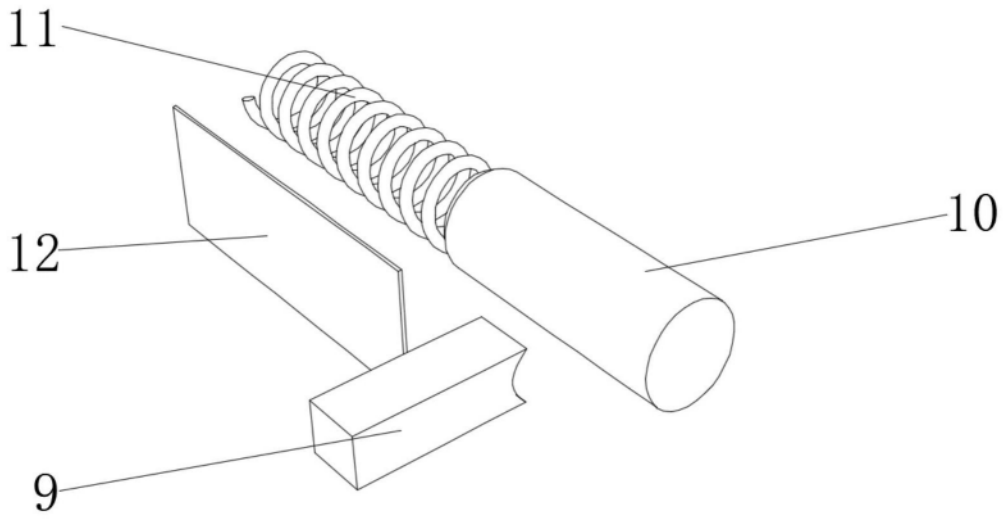

图4

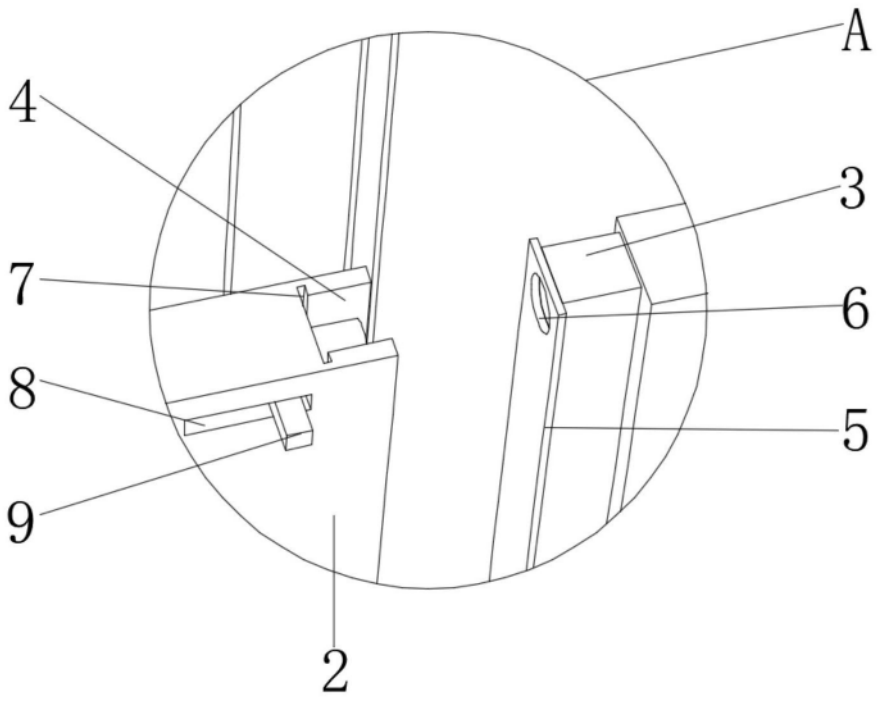

图5