(19)中华人民共和国国家知识产权局

(12)实用新型专利

(10)授权公告号 CN 202978148 U
(45)授权公告日 2013.06.05

(21)申请号 201220632783.1

(22)申请日 2012.11.26

(73)专利权人 上海雷普电气有限公司
地址 200000 上海市嘉定区思义路1569号

(72)发明人 陈声金

(74)专利代理机构 北京集佳知识产权代理有限公司 11227
代理人 魏晓波

(51)Int.Cl.
H02G 3/08(2006.01)

权利要求书1页 说明书3页 附图1页

(54)实用新型名称

一种分线导线盒

(57)摘要

本实用新型公开了一种分线导线盒，包括相互配合的盒体和盒盖，所述盒体的底部具有与导轨相适配的滑槽，所述盒体的顶部两侧边缘处具有若干成对设置的卡口，所述盒盖的底部两侧边缘处具有若干与所述卡口卡接配合的卡勾，且所述卡勾与所述卡口一一对应。使用过程中，只需将相应的卡勾与卡口相互扣合卡接，即可完成所述盒体与所述盒盖间的装配，整个装配过程简便易行，且无需额外的连接件，大大降低了所述分线导线盒的整体生产成本。

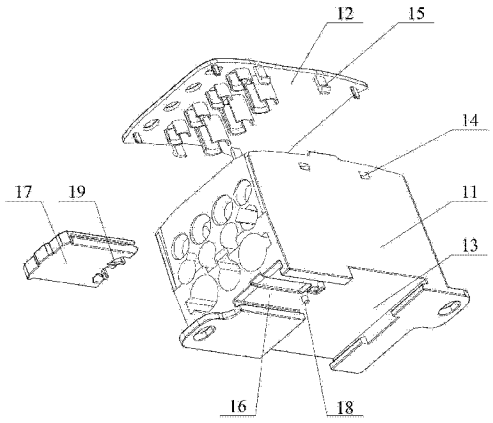

CN 202978148 U

1. 一种分线导线盒，包括相互配合的盒体和盒盖，所述盒体的底部具有与导轨相适配的滑槽，其特征在于：所述盒体的顶部两侧边缘处具有若干成对设置的卡口，所述盒盖的底部两侧边缘处具有若干与所述卡口卡接配合的卡勾，且所述卡勾与所述卡口一一对应。

2. 如权利要求 1 所述的分线导线盒，其特征在于：所述滑槽的一侧具有卡槽，所述卡槽内插装有与导轨相配合的卡扣，且所述卡槽的延伸方向与所述滑槽的延伸方向相垂直。

3. 如权利要求 2 所述的分线导线盒，其特征在于：所述卡槽内设置有凸台，所述卡扣的末端具有与所述凸台卡接配合的卡脚。

4. 如权利要求 1 至 3 中任一项所述的分线导线盒，其特征在于：所述卡口和所述卡勾均具体为四个，且分别两两相对地设置于所述盒体和所述盒盖的装配面两侧边缘处。

一种分线导线盒

技术领域

[0001] 本实用新型涉及电路连接辅助设备技术领域，特别涉及一种分线导线盒。

背景技术

[0002] 在目前的电路连接作业过程中，分线导线盒是一种较为常见的线路连接辅助设备，而随着使用需求的不断提高，人们对分线导线盒的性能也提出了更高的要求。

[0003] 目前现有的分线导线盒生产使用过程中，其盒体与盒盖之间通常以螺钉装配的方式相连接，虽然该种装配方式能够满足基本的线路连接需要，但由于其本身生产成本较高，且装配工序较为复杂，装配过程费时费力，给相关工作的顺利实施造成了诸多不便。

[0004] 因此，如何使得分线导线盒的装配更加简便易行是本领域技术人员目前需要解决的重要技术问题。

实用新型内容

[0005] 本实用新型的目的是提供一种分线导线盒，该分线导线盒的装配较为简便易行。

[0006] 为解决上述技术问题，本实用新型提供一种分线导线盒，包括相互配合的盒体和盒盖，所述盒体的底部具有与导轨相适配的滑槽，所述盒体的顶部两侧边缘处具有若干成对设置的卡口，所述盒盖的底部两侧边缘处具有若干与所述卡口卡接配合的卡勾，且所述卡勾与所述卡口一一对应。

[0007] 优选地，所述滑槽的一侧具有卡槽，所述卡槽内插装有与导轨相配合的卡扣，且所述卡槽的延伸方向与所述滑槽的延伸方向相垂直。

[0008] 优选地，所述卡槽内设置有凸台，所述卡扣的末端具有与所述凸台卡接配合的卡脚。

[0009] 优选地，所述卡口和所述卡勾均具体为四个，且分别两两相对地设置于所述盒体和所述盒盖的装配面两侧边缘处。

[0010] 相对上述背景技术，本实用新型所提供的分线导线盒，包括相互配合的盒体和盒盖，所述盒体的底部具有与导轨相适配的滑槽，所述盒体的顶部两侧边缘处具有若干成对设置的卡口，所述盒盖的底部两侧边缘处具有若干与所述卡口卡接配合的卡勾，且所述卡勾与所述卡口一一对应。使用过程中，只需将相应的卡勾与卡口相互扣合卡接，即可完成所述盒体与所述盒盖间的装配，整个装配过程简便易行，且无需额外的连接件，大大降低了所述分线导线盒的整体生产成本。

[0011] 在本实用新型的另一优选方案中，所述滑槽的一侧具有卡槽，所述卡槽内插装有与导轨相配合的卡扣，且所述卡槽的延伸方向与所述滑槽的延伸方向相垂直。工作过程中，所述卡扣能够与导轨卡接咬合，其连接结构牢固可靠，从而大大提高了所述分线导线盒与导轨间的装配结构可靠性，同时避免了在与导轨装配过程中可能对所述分线导线盒主要工作部件造成的结构损伤。

附图说明

[0012] 为了更清楚地说明本实用新型实施例或现有技术中的技术方案，下面将对实施例或现有技术描述中所需要使用的附图作简单地介绍，显而易见地，下面描述中的附图仅仅是本实用新型的一些实施例，对于本领域普通技术人员来讲，在不付出创造性劳动的前提下，还可以根据这些附图获得其他的附图。

[0013] 图 1 为本实用新型一种具体实施方式所提供的分线导线盒的装配结构爆炸图。

具体实施方式

[0014] 本实用新型的核心是提供一种分线导线盒，该分线导线盒的装配较为简便易行。

[0015] 为了使本技术领域的人员更好地理解本实用新型方案，下面结合附图和具体实施方式对本实用新型作进一步的详细说明。

[0016] 请参考图 1，图 1 为本实用新型一种具体实施方式所提供的分线导线盒的装配结构爆炸图。

[0017] 在具体实施方式中，本实用新型所提供的分线导线盒，包括相互配合的盒体 11 和盒盖 12，盒体 11 的底部具有与导轨相适配的滑槽 13，盒体 11 的顶部两侧边缘处具有若干成对设置的卡口 14，盒盖 12 的底部两侧边缘处具有若干与卡口 14 卡接配合的卡勾 15，且卡勾 15 与卡口 14 一一对应。使用过程中，只需将相应的卡勾 15 与卡口 14 相互扣合卡接，即可完成盒体 11 与盒盖 12 间的装配，整个装配过程简便易行，且无需额外的连接件，大大降低了所述分线导线盒的整体生产成本。

[0018] 进一步地，滑槽 13 的一侧具有卡槽 16，卡槽 16 内插装有与导轨相配合的卡扣 17，且卡槽 16 的延伸方向与滑槽 13 的延伸方向相垂直。工作过程中，卡扣 17 能够与导轨卡接咬合，其连接结构牢固可靠，从而大大提高了所述分线导线盒与导轨间的装配结构可靠性，同时避免了在与导轨装配过程中可能对所述分线导线盒主要工作部件造成的结构损伤。

[0019] 另一方面，卡槽 16 内设置有凸台 18，卡扣 17 的末端具有与凸台 18 卡接配合的卡脚 19。装配过程中，只需将卡脚 19 与凸台 18 卡接扣合，即可将卡口 17 与卡槽 16 有效固定，且其装配结构牢固可靠，大大提高了所述分线导线盒与导轨间的装配稳定性。

[0020] 另外，卡口 14 和卡勾 15 均具体为四个，且分别两两相对地设置于盒体 11 和盒盖 12 的装配面两侧边缘处。采用该种卡口 14 与卡勾 15 均为四个的结构能够利用最少的连接结构保证盒体 11 与盒盖 12 间装配结构的可靠性，从而使得所述分线导线盒的整体装配结构得以相应简化。

[0021] 当然，上述卡口 14 和卡勾 15 均具体为四个仅为优选方案，其数量并不局限于上文所述的四个，只要是能够满足所述分线导线盒的实际使用需要均可。

[0022] 综上可知，本实用新型中提供的分线导线盒，包括相互配合的盒体和盒盖，所述盒体的底部具有与导轨相适配的滑槽，所述盒体的顶部两侧边缘处具有若干成对设置的卡口，所述盒盖的底部两侧边缘处具有若干与所述卡口卡接配合的卡勾，且所述卡勾与所述卡口一一对应。使用过程中，只需将相应的卡勾与卡口相互扣合卡接，即可完成所述盒体与所述盒盖间的装配，整个装配过程简便易行，且无需额外的连接件，大大降低了所述分线导线盒的整体生产成本。

[0023] 以上对本实用新型所提供的分线导线盒进行了详细介绍。本文中应用了具体个例

对本实用新型的原理及实施方式进行了阐述，以上实施例的说明只是用于帮助理解本实用新型的方法及其核心思想。应当指出，对于本技术领域的普通技术人员来说，在不脱离本实用新型原理的前提下，还可以对本实用新型进行若干改进和修饰，这些改进和修饰也落入本实用新型权利要求的保护范围内。

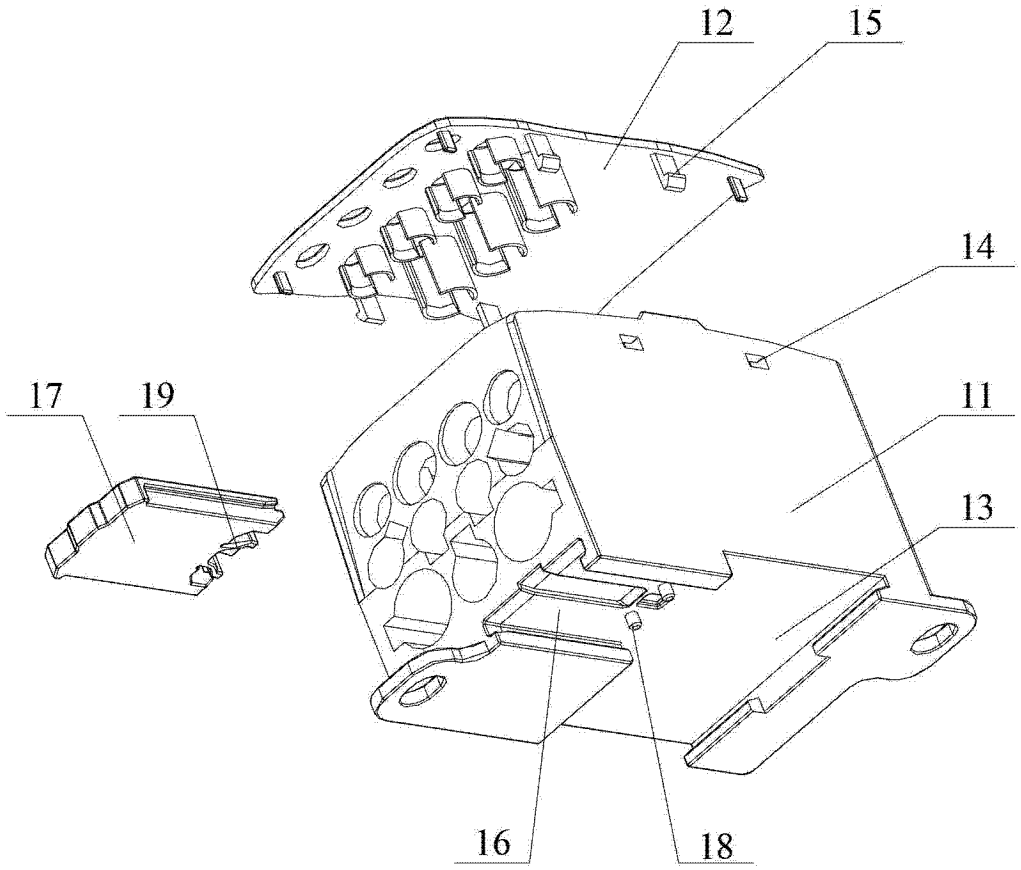

图 1