(19)中华人民共和国国家知识产权局

(12)实用新型专利

(10)授权公告号 CN 204260267 U
(45)授权公告日 2015.04.15

(21)申请号 201420792235.4

(22)申请日 2014.12.13

(73)专利权人 方海
地址 510000 广东省广州市越秀区东风东路729号
专利权人 广东工业大学

(72)发明人 约里奥·库卡波罗 方海 印洪强

(74)专利代理机构 北京集佳知识产权代理有限公司 11227
代理人 曹志霞

(51)Int.Cl.
A47C 4/04(2006.01)
A47C 7/16(2006.01)
A47C 7/40(2006.01)
A47C 7/00(2006.01)

(ESM)同样的发明创造已同日申请发明专利

权利要求书1页 说明书4页 附图12页

(54)实用新型名称

一种框架椅

(57)摘要

本实用新型实施例公开了一种框架椅，用于使得框架椅包装和运输更加方便，搬迁、销售或使用更加便利，同时可为用户增加舒适度，带给用户鲜明的个性体验。本实用新型实施例中一种框架椅，包括：四个板块，分别为两块侧支架、靠背板和坐面板；两块侧支架对称安装；所述靠背板和所述坐面板均通过若干螺栓可拆卸地固定安装于两块侧支架之间，所述靠背板和坐面板分别作为所述框架椅的靠背和坐面；构成所述侧支架的板条采用侧面尺寸较小的一面作为所述侧支架的看面。

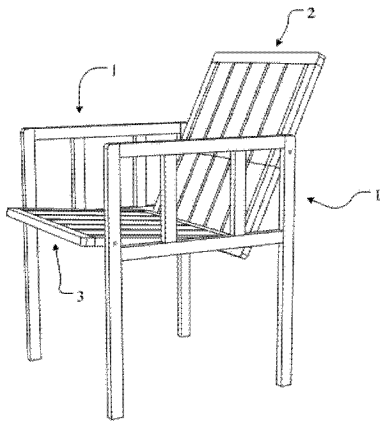

CN 204260267 U

1. 一种框架椅，其特征在于，包括：

四个板块，分别为两块侧支架、靠背板和坐面板；

两块侧支架对称安装；

所述靠背板和所述坐面板均通过若干螺栓可拆卸地固定安装于两块侧支架之间，所述靠背板和坐面板分别作为所述框架椅的靠背和坐面；

构成所述侧支架的的板条采用侧面尺寸较小的一面作为所述侧支架的看面。

2. 根据权利要求 1 所述的框架椅，其特征在于，

所述侧支架上设置有若干横向的支撑枨，所述支撑枨的两端分别固定支撑在所述侧支架的两条对称框架边上。

3. 根据权利要求 2 所述的框架椅，其特征在于，

所述侧支架上设置有稳定杆，所述稳定杆的两端分别固定连接在所述支撑枨和所述框架边上。

4. 根据权利要求 3 所述的框架椅，其特征在于，

所述支撑枨与所述稳定杆组成几何形状的结构，用于装饰所述侧支架。

5. 根据权利要求 1 所述的框架椅，其特征在于，

所述侧支架、靠背板和坐面板均分别通过榫卯结构连接成独立的板块。

6. 根据权利要求 1 所述的框架椅，其特征在于，

所述靠背板和坐面板均使用竹板条的构件组装而成。

7. 根据权利要求 6 所述的框架椅，其特征在于，

所述坐面板的坐面上铺满所述竹板条；

所述靠背板的靠背面上铺满所述竹板条。

8. 根据权利要求 6 所述的框架椅，其特征在于，

所述坐面板的坐面上铺满所述竹板条；

所述靠背板的靠背面上分成两段，一段留空，另一段铺满所述竹板条。

9. 根据权利要求 4 所述的框架椅，其特征在于，

所述侧支架的框架面上分成上下两段，上段设置有所述几何形状的结构，下段留空。

10. 根据权利要求 1 所述的框架椅，其特征在于，

所述坐面板的下倾角度为 5 至 10 度，或 2 至 5 度；

所述靠背板的倾角为 20 至 25 度。

一种框架椅

技术领域

[0001] 本实用新型涉及座椅领域，尤其涉及一种框架椅。

背景技术

[0002] 在人们的生活当中，椅子是一种必不可少的用具，客厅、卧室、书房、休息室、办公室、工作车间、户外临时处所等都需要用到椅子。椅子存在很多类别，其中以框架的基本构成方式设计的一种椅子叫框架椅。框架椅以其多种多样的构成方式、结构组合可以满足人们多种多样的使用需求。

[0003] 目前，由于人们工作、生活场所的交互性越来越强，家具、用具的搬迁也越来越频繁，人们对框架椅的包装和运输便利性提出了新的要求。

实用新型内容

[0004] 本实用新型实施例提供了一种框架椅，能够使得框架椅包装和运输更加方便，搬迁、销售或使用更加便利，同时可为用户增加舒适度，带给用户鲜明的个性体验。

[0005] 本实用新型实施例提供的一种框架椅，包括：

[0006] 四个板块，分别为两块侧支架、靠背板和坐面板；

[0007] 两块侧支架对称安装；

[0008] 所述靠背板和所述坐面板均通过若干螺栓可拆卸地固定安装于两块侧支架之间，所述靠背板和坐面板分别作为所述框架椅的靠背和坐面；

[0009] 构成所述侧支架的的板条采用侧面尺寸较小的一面作为所述侧支架的看面。

[0010] 可选地，

[0011] 所述侧支架上设置有若干横向的支撑枨，所述支撑枨的两端分别固定支撑在所述侧支架的两条对称框架边上。

[0012] 可选地，

[0013] 所述侧支架上设置有稳定杆，所述稳定杆的两端分别固定连接在所述支撑枨和所述框架边上。

[0014] 可选地，

[0015] 所述支撑枨与所述稳定杆组成几何形状的结构，用于装饰所述侧支架。

[0016] 可选地，

[0017] 所述侧支架、靠背板和坐面板均分别通过榫卯结构连接成独立的板块。

[0018] 可选地，

[0019] 所述靠背板和坐面板均使用竹板条的构件组装而成。

[0020] 可选地，

[0021] 所述坐面板的坐面上铺满所述竹板条；

[0022] 所述靠背板的靠背面上铺满所述竹板条。

[0023] 可选地，

[0024] 所述坐面板的坐面上铺满所述竹板条；

[0025] 所述靠背板的靠背面上分成两段，一段留空，另一段铺满所述竹板条。

[0026] 可选地，

[0027] 所述侧支架的框架面上分成上下两段，上段设置有所述几何形状的结构，下段留空。

[0028] 可选地，

[0029] 所述坐面板的下倾角度为 5 至 10 度，或 2 至 5 度；

[0030] 所述靠背板的倾角为 20 至 25 度。

[0031] 从以上技术方案可以看出，本实用新型实施例具有以下优点：

[0032] 本实用新型实施例中，一种框架椅，包括：四个板块，分别为两块侧支架、靠背板和坐面板；两块侧支架对称安装；所述靠背板和所述坐面板均通过若干螺栓可拆卸地固定安装于两块侧支架之间，所述靠背板和坐面板分别作为所述框架椅的靠背和坐面；构成所述侧支架的的板条采用侧面尺寸较小的一面作为所述侧支架的看面。在本实用新型实施例中，四个板块是通过若干螺栓可拆卸地安装在一起，极大地方便了该框架椅的包装和运输，给搬迁、销售或使用都带来了很大的便利性。同时，侧支架的看面采用所述板条的侧面尺寸较小的一面，则可使得所述侧支架扶手位置的尺寸较大，宽扶手可为用户增加舒适度，并且这种看面尺寸较小的别出心裁的现代主义设计，能带给用户鲜明的个性体验。

附图说明

[0033] 图 1 为本实用新型实施例中一种框架椅一个实施例结构示意图；

[0034] 图 2 为图 1 的正视图；

[0035] 图 3 为图 1 的侧视图；

[0036] 图 4 为图 1 的俯视图；

[0037] 图 5 为一种侧支架设计的正视图；

[0038] 图 6 为侧支架看面的示意图以及其构成板条的横截面示意图；

[0039] 图 7 为一种靠背板设计的正视图；

[0040] 图 8 为另一种靠背板设计的正视图；

[0041] 图 9 为一种坐面板设计的正视图；

[0042] 图 10 为一种简易榫卯结构的示意图；

[0043] 图 11 为图 1 另一个视角的立体结构示意图；

[0044] 图 12 为另一种侧支架设计的正视图；

[0045] 图 13 为一种框架椅的靠背板的倾角和坐面板的下倾角度示意图。

具体实施方式

[0046] 本实用新型实施例提供了一种框架椅，用于使得框架椅包装和运输更加方便，搬迁、销售或使用更加便利，同时可为用户增加舒适度，带给用户鲜明的个性体验。

[0047] 为使得本实用新型的实用新型目的、特征、优点能够更加的明显和易懂，下面将结合本实用新型实施例中的附图，对本实用新型实施例中的技术方案进行清楚、完整地描述，显然，下面所描述的实施例仅仅是本实用新型一部分实施例，而非全部的实施例。基于本实

用新型中的实施例，本领域普通技术人员在没有做出创造性劳动前提下所获得的所有其它实施例，都属于本实用新型保护的范围。

[0048] 请参阅图 1 至 13，本实用新型实施例中一种框架椅一个实施例包括：

[0049] 四个板块，分别为两块侧支架 1、靠背板 2 和坐面板 3，如图 1 至 4 所示。两块侧支架 1 对称安装，该靠背板 2 和该坐面板 3 均通过若干螺栓 4 可拆卸地固定安装于两块侧支架 1 之间。该靠背板 2 和坐面板 3 分别作为该框架椅的靠背和坐面。

[0050] 图 5 为一种侧支架 1 设计的正视图。如图 5 所示，该侧支架 1 上设置有一根支撑枨 11，该支撑枨 11 的两端分别固定支撑在该侧支架 1 的两条对称框架边上；该侧支架 1 上设置有两根稳定杆 12，该稳定杆 12 的两端分别固定连接在该支撑枨和该框架边上，形成三个“窗口”，与传统中国的栏窗风格相似，带给用户一种复古的艺术感。

[0051] 图 6 为侧支架 1 看面的示意图以及其构成板条的横截面示意图。如图 6 所示，本实施例中，板条的横截面选用尺寸为 20*40mm 的竹板条，其中尺寸 20mm 的侧面作为看面（在用户的视线范围内，并可看见的建筑或结构造型的面，需要进行美观装饰的面为看面），则尺寸 40mm 的侧面为宽扶手面。此种别出心裁的构成模式称为“立铺”式，“立铺”式的宽面扶手的设计给用户带来更多的舒适感，并且尺寸较小的面作为看面使得侧支架 1 从侧面观看时，突显出鲜明的个性风格，配合上侧支架 1 的“栏窗风格”设计，带给用户一种焕然一新的新鲜感。需要说明的是，侧支架 1 的板条的尺寸不限定为 20*40mm，只需侧支架 1 的看面满足尺寸较小，扶手面尺寸较大即可，此处不做具体限定。

[0052] 图 7 为一种靠背板 2 设计的正视图。如图 7 所示，该靠背板 2 使用竹板条的组装而成。竹板条可以采用现代合成竹切割而成，具有强大的韧性和自然的美感。通过多根竹板条平铺在整个靠背板 2 的靠背面上，使得靠背板 2 的靠背面自然拥有强大的弹性，使用时带给用户更多的舒适感。

[0053] 图 8 为另一种靠背板 2 设计的正视图。如图 8 所示，该靠背板 2 使用竹板条的组装而成。竹板条可以采用现代合成竹切割而成，具有强大的韧性和自然的美感。该靠背板 2 的靠背面上分成两段，一段留空，另一段铺满该竹板条，在相应的靠背位置上带给用户自然回弹和强烈舒适感的同时，可以节约竹板条材料并降低该靠背板 2 的自重，从而使得整个框架椅相对更加轻便。

[0054] 图 9 为一种坐面板 3 设计的正视图。如图 9 所示，该坐面板 3 使用竹板条的组装而成。竹板条可以采用现代合成竹切割而成，具有强大的韧性和自然的美感。通过多根竹板条平铺在整个坐面板 3 的坐面上，使得坐面板 3 的坐面自然拥有强大的弹性，使用时带给用户更多的舒适感。

[0055] 图 5、6 中的侧支架 1、图 7、8 中的靠背板 2 和图 9 中的坐面板 3 均分别为通过榫卯结构连接而成的独立的板块。如图 10 所示为一种简易榫卯结构的示意图，通过榫卯结构的接合，可以使得多个板条、框架边或部件自然紧密地结合在一起，形成侧支架 1、靠背板 2 或坐面板 3。在使用、包装或运输时，侧支架 1、靠背板 2 和坐面板 3 分别作为单独的一个整体（板块）来使用的。

[0056] 由上述可知，图 1 所示的一种框架椅，分别由图 5 所示的两块侧支架 1、图 7 所示的一块靠背板 2 和图 9 所示的一块坐面板 3 通过 8 根螺栓 4 组合而成，螺栓 4 位置如图 3 所示。图 11 为图 1 另一个视角的立体结构示意图。

[0057] 本实施例中，该侧支架 1 的框架面上分成上下两段，上段设置有几何形状的结构 13，下段留空。如图 12 所示。几何形状的结构 13 可以由若干该支撑栀 11 与若干该稳定杆 12 组成，也可以是其它攒接式的榫卯结构，此处不作限定。该几何形状的结构 13 不仅可以美观侧支架，还可以起到稳固侧支架的作用。

[0058] 在本实施例中，该坐面板 3 的下倾角度可以为 5 至 10 度，靠背板 2 的倾角可以为 20 至 25 度，如图 13 所示。当坐面板 3 的下倾角度处于 5 至 10 度时，相对来说比较倾斜，当用户坐在上面时，可以整个身体躺到框架椅上，并依靠着 20 至 25 度的靠背板 2，非常舒适。经过大批量的生产和实验，在休闲模式下，坐面板 3 选用下倾角度 8 度，靠背板 2 选用倾角 24 度最为适宜，能带给用户最大的舒适度。另一种设计是，坐面板 3 的下倾角度设计为 2 至 5 度，相对来说较为平缓，用户坐在上面可以方便活动、移动或离座入座，是更适合多功能框架椅的设计，可以适用于各种会议、餐厅、办公等公共场所。经过大批量的生产和实验，在多功能模式下，坐面板 3 选用下倾角度 3 度，靠背板 2 选用倾角 18 度最为适宜，能带给用户最大的方便。

[0059] 本实施例中，一种框架椅，包括 ：四个板块，分别为两块侧支架 1、靠背板 2 和坐面板 3 ；两块侧支架 1 对称安装 ；该靠背板 2 和该坐面板 3 均通过若干螺栓 4 可拆卸地固定安装于两块侧支架 1 之间，该靠背板 2 和坐面板 3 分别作为该框架椅的靠背和坐面 ；构成该侧支架 1 的的板条采用侧面尺寸较小的一面作为该侧支架 1 的看面。在本实施例中，四个板块是通过若干螺栓 4 可拆卸地安装在一起，极大地方便了该框架椅的包装和运输，给搬迁、销售或使用都带来了很大的便利性。同时，侧支架 1 的看面采用该板条的侧面尺寸较小的一面，则可使得该侧支架 1 扶手位置的尺寸较大，宽扶手可为用户增加舒适度，并且这种看面尺寸较小的别出心裁的现代主义设计，能带给用户鲜明的个性体验。

[0060] 以上所述，以上实施例仅用以说明本实用新型的技术方案，而非对其限制 ；尽管参照前述实施例对本实用新型进行了详细的说明，本领域的普通技术人员应当理解 ：其依然可以对前述各实施例所记载的技术方案进行修改，或者对其中部分技术特征进行等同替换 ；而这些修改或者替换，并不使相应技术方案的本质脱离本实用新型各实施例技术方案的精神和范围。

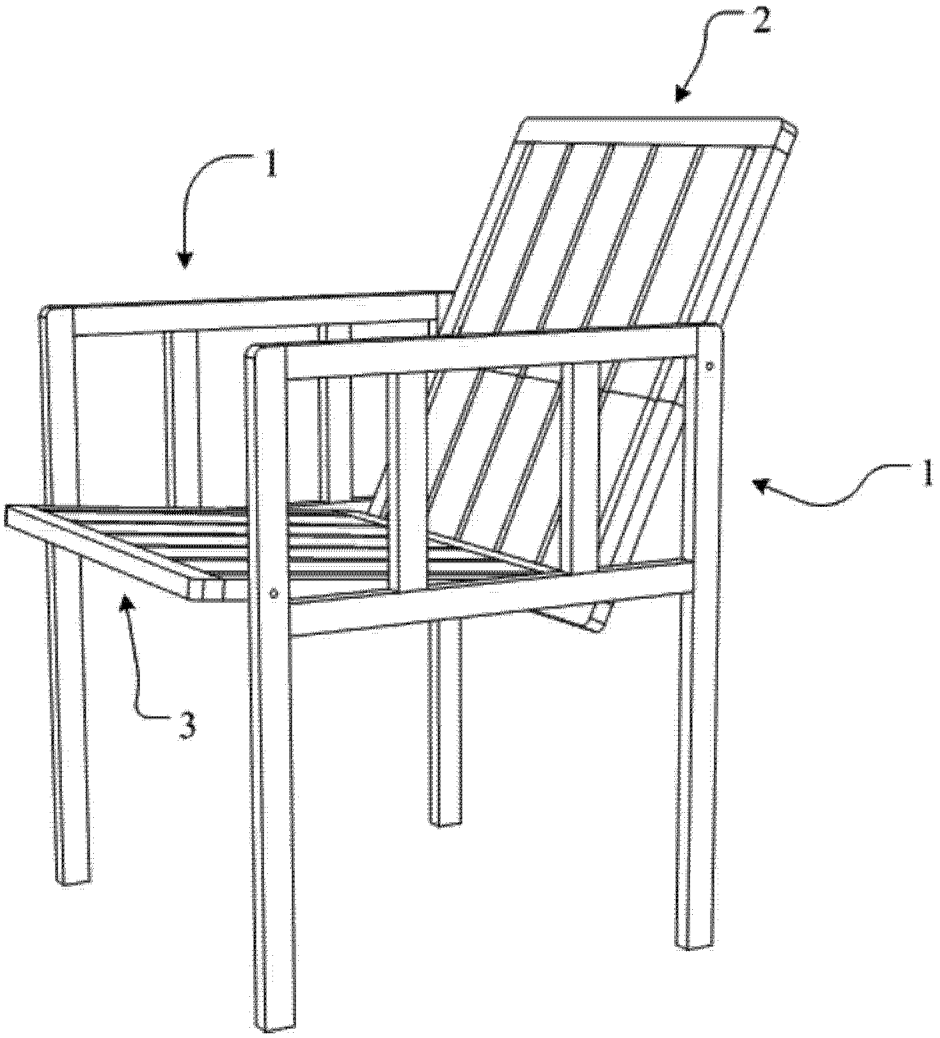

图 1

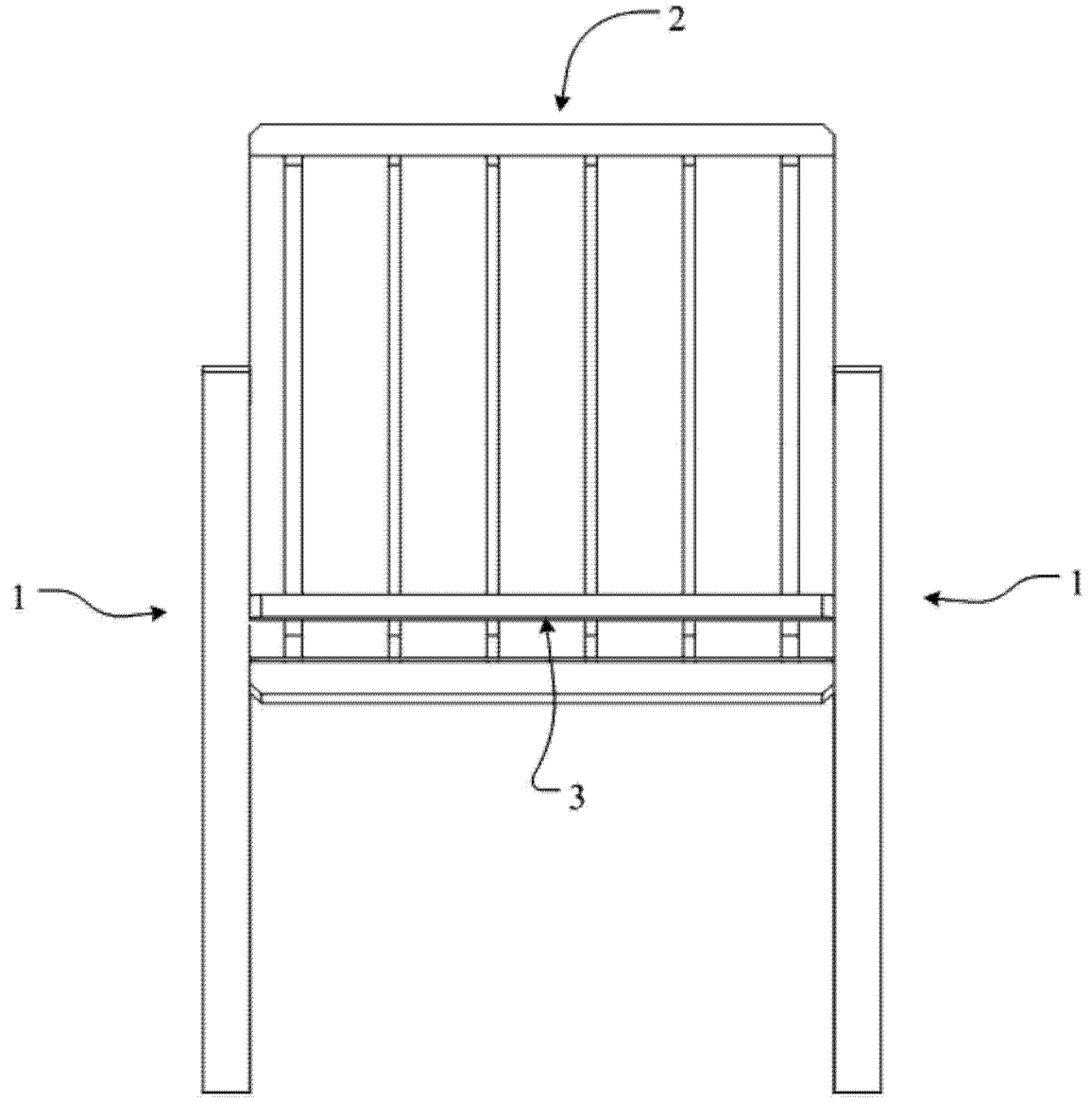

图 2

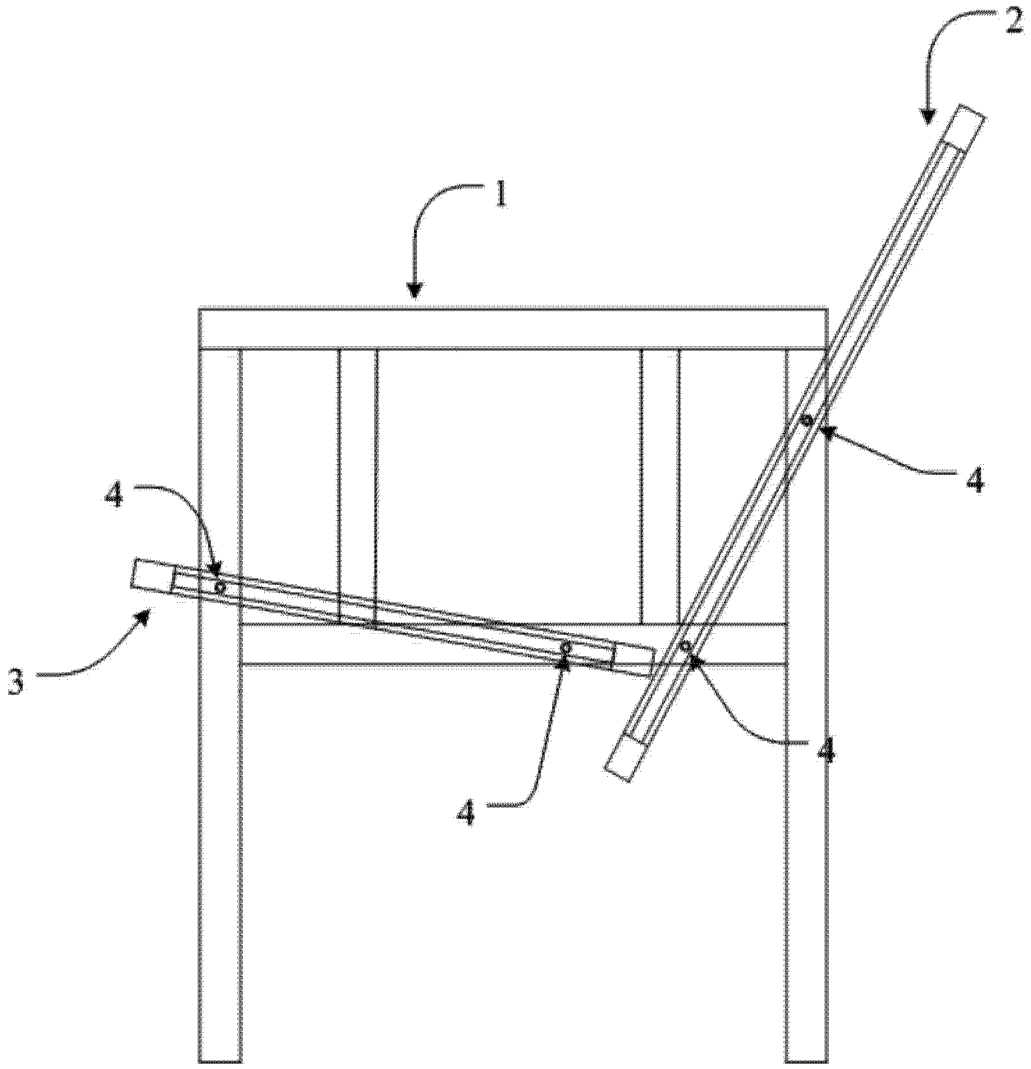

图 3

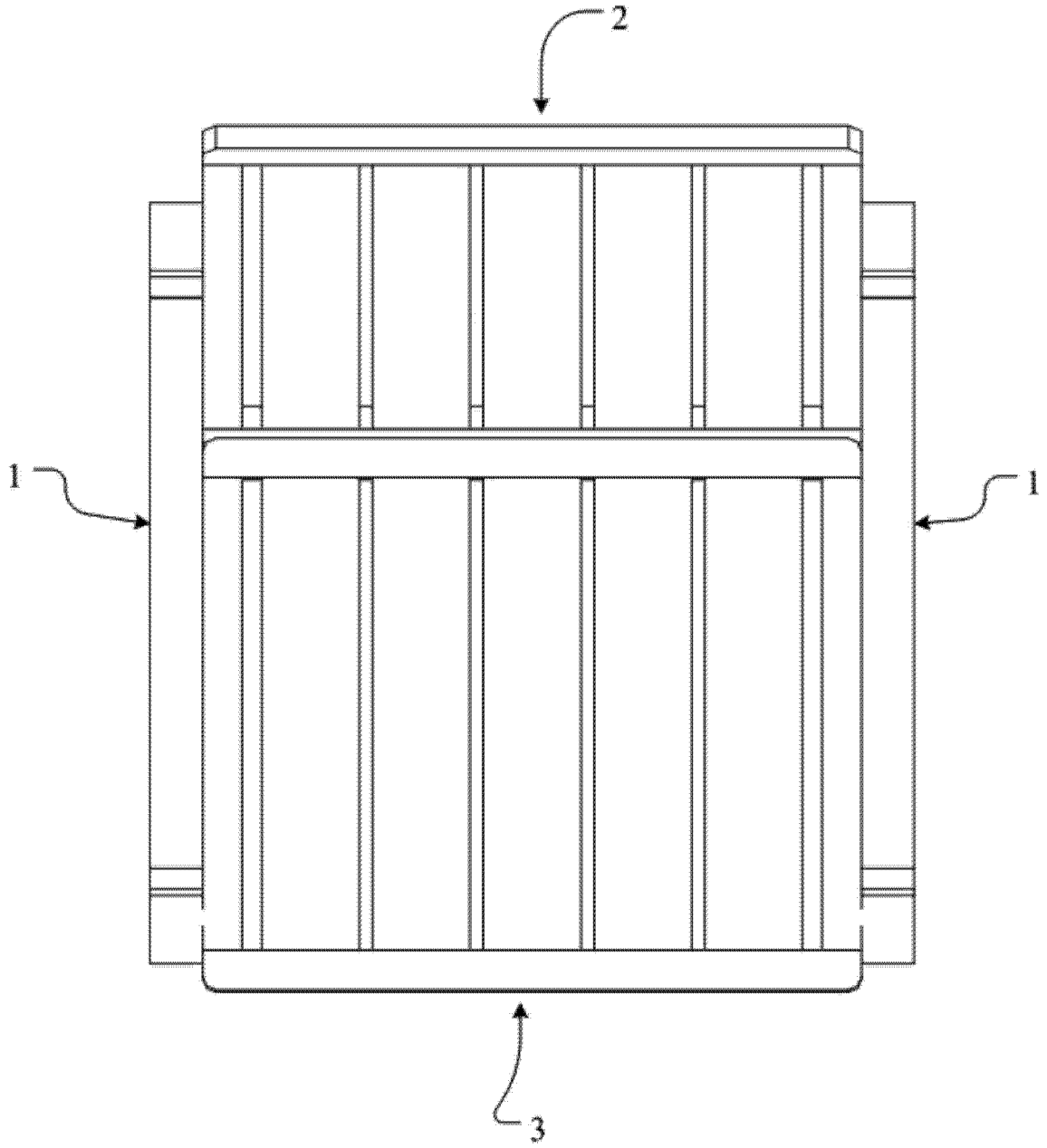

图 4

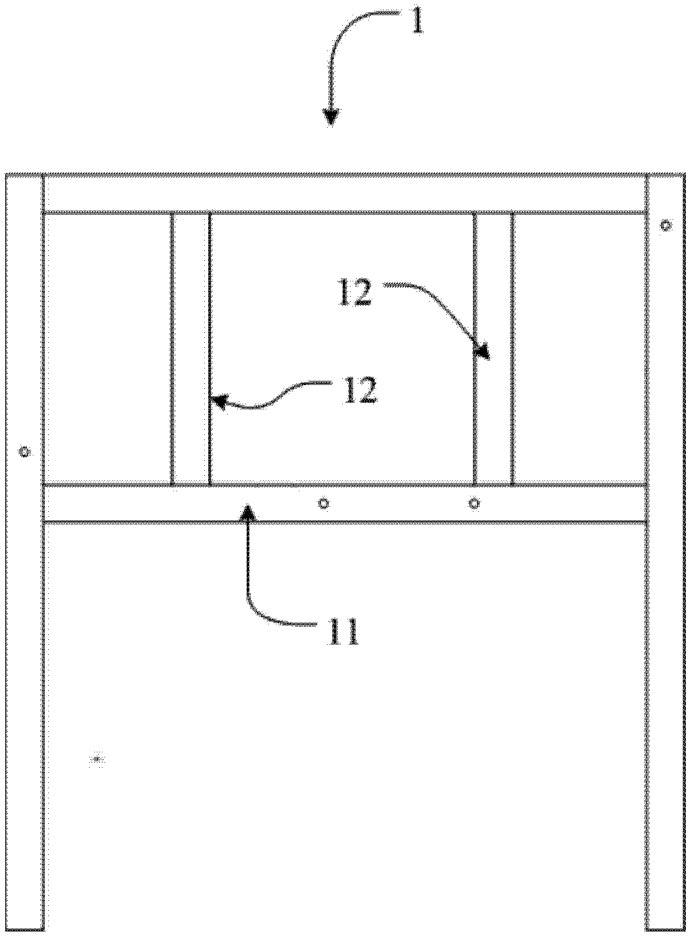

图 5

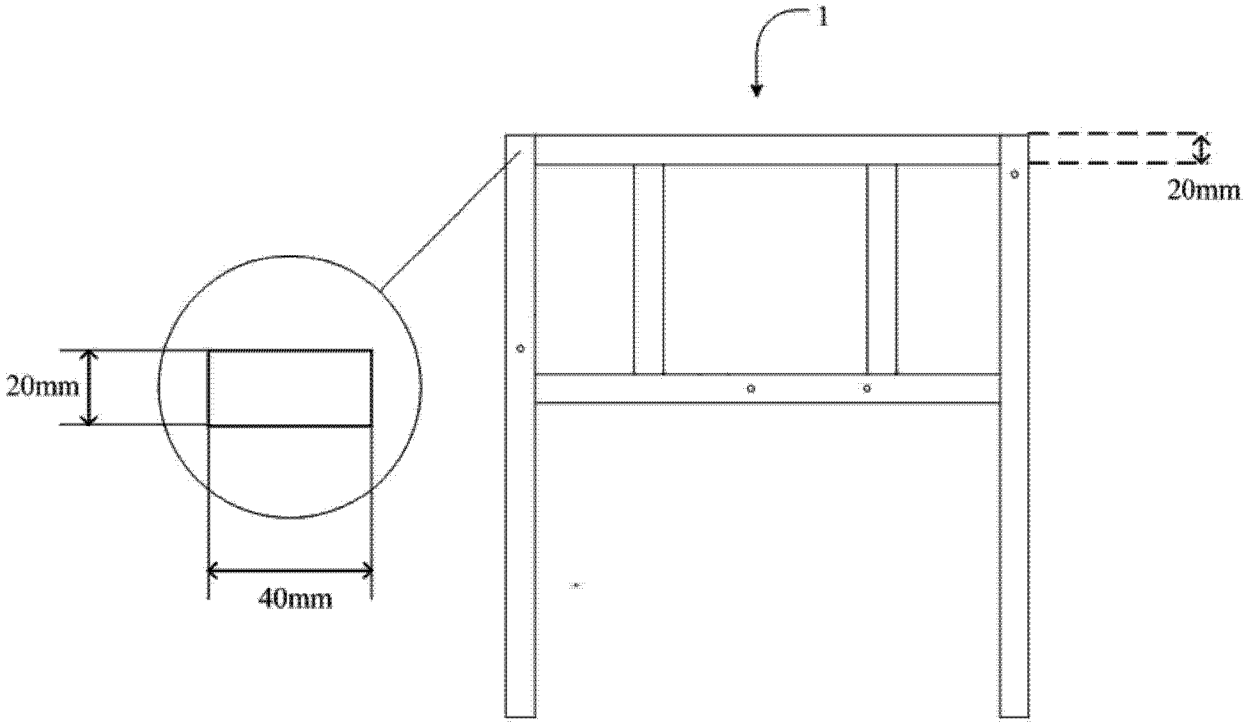

图 6

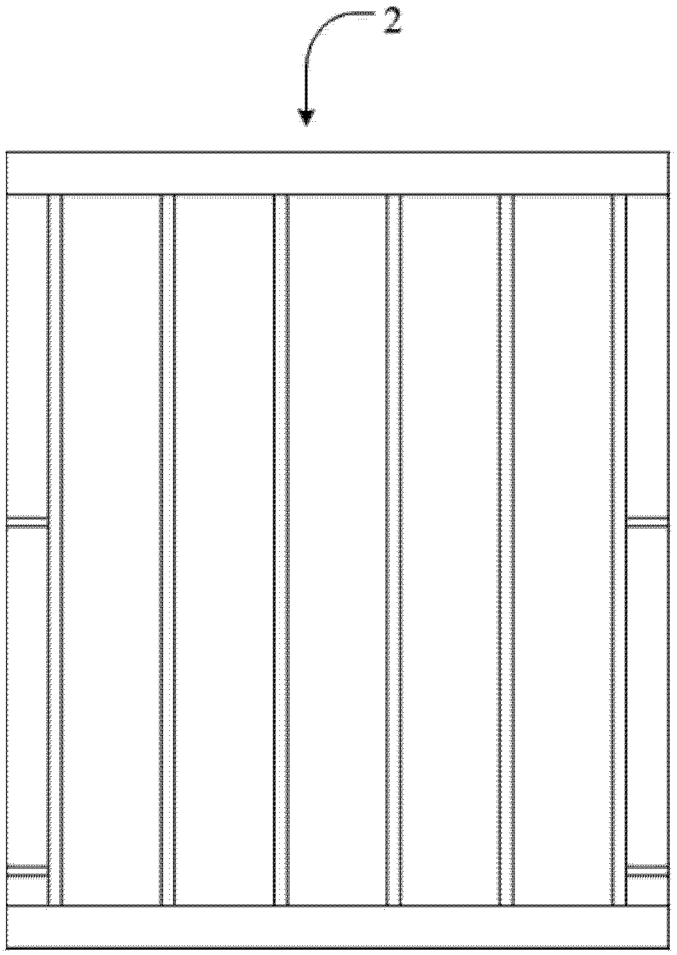

图 7

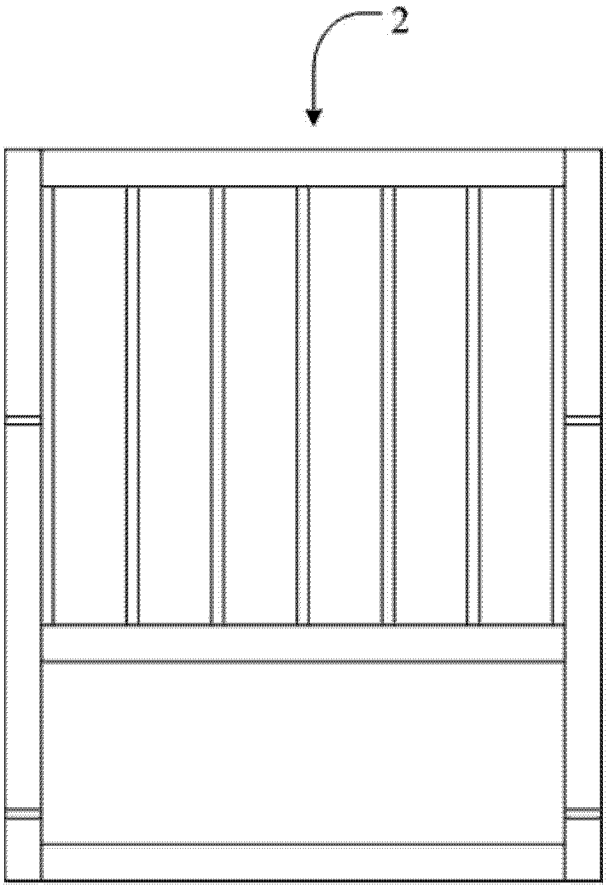

图 8

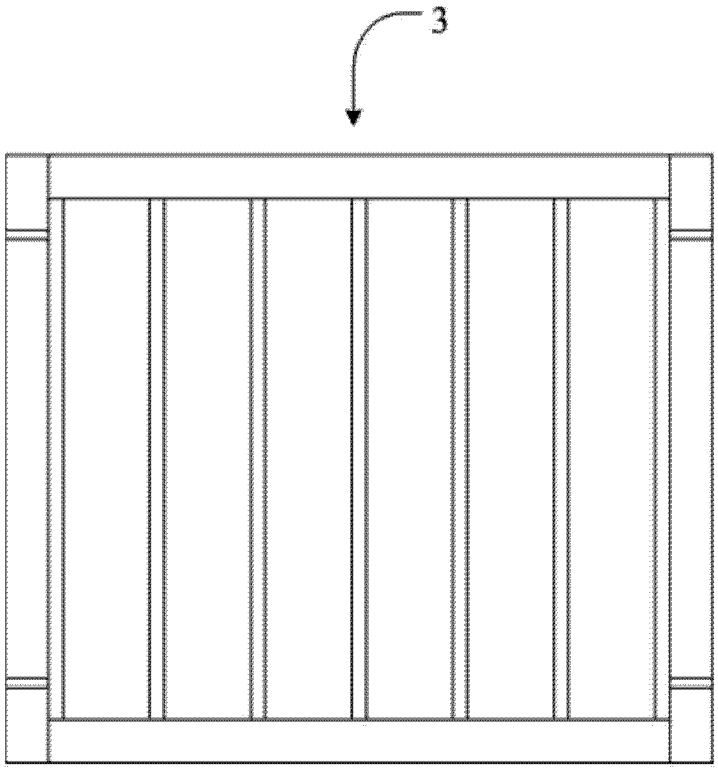

图 9

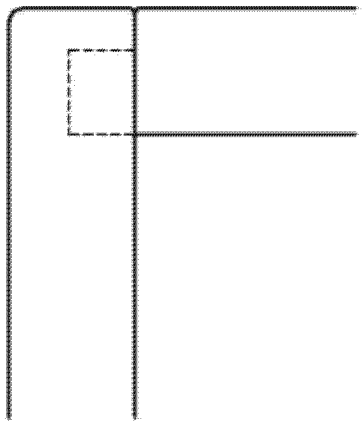

图 10

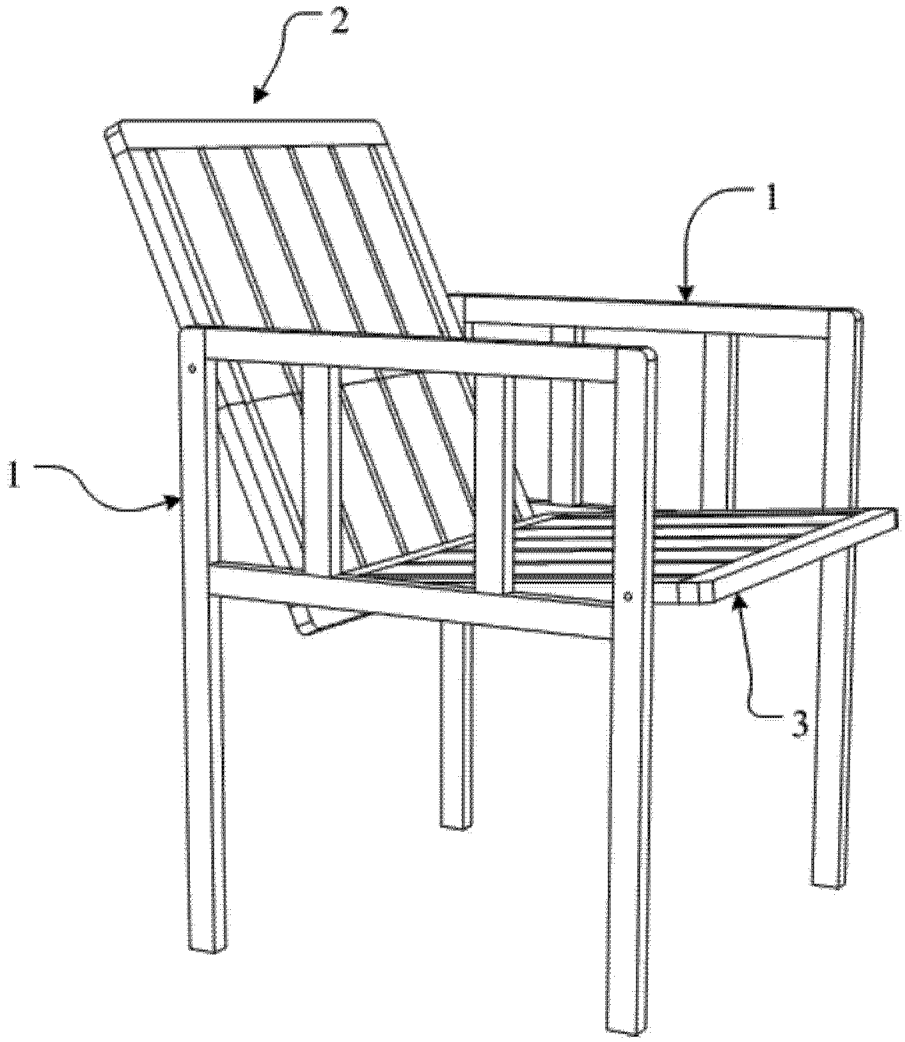

图 11

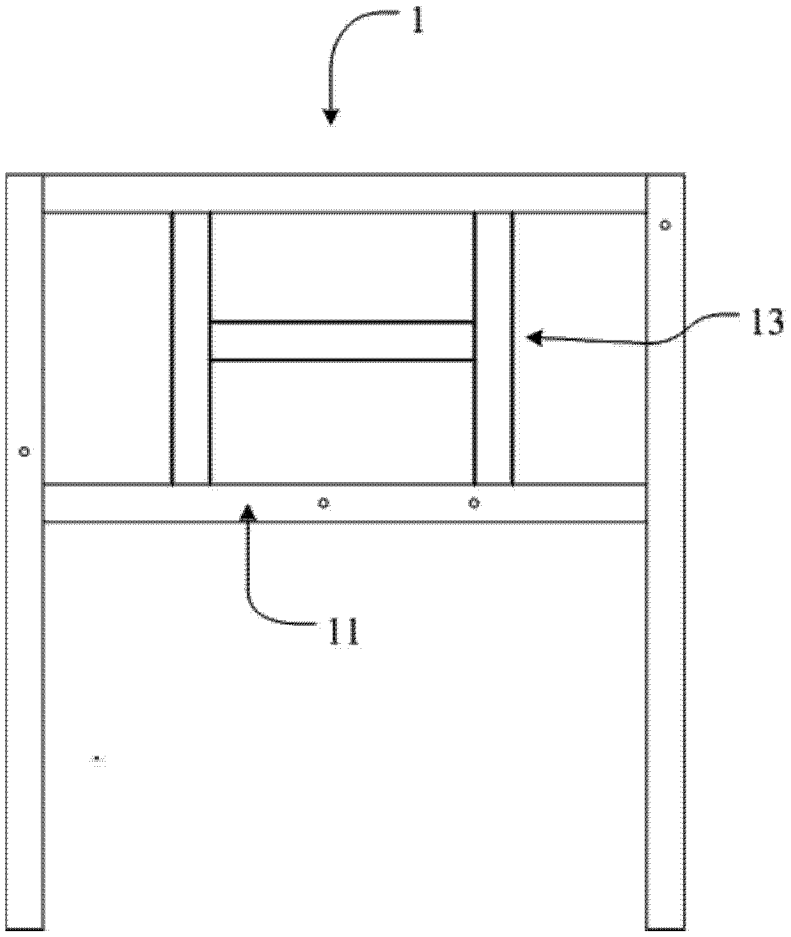

图 12

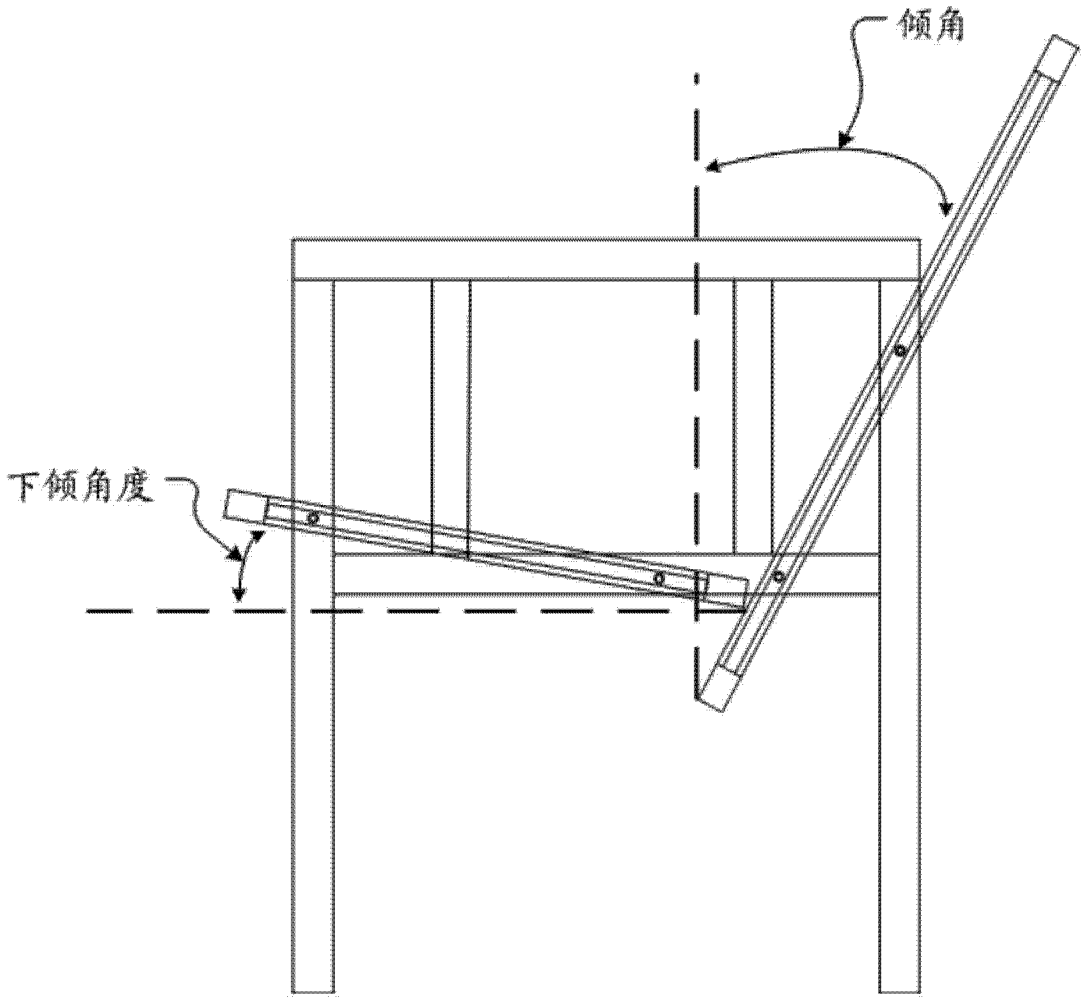

图 13