(19)中华人民共和国国家知识产权局

(12)实用新型专利

(10)授权公告号 CN 209319656 U
(45)授权公告日 2019.08.30

(21)申请号 201822178895.4

(22)申请日 2018.12.25

(73)专利权人 东莞堡威自动化科技有限公司
地址 523000 广东省东莞市横沥镇横沥村天桥路协同创新园B栋102

(72)发明人 袁晓波

(51)Int.Cl.
B25B 13/48(2006.01)

(ESM)同样的发明创造已同日申请发明专利

权利要求书1页 说明书2页 附图2页

(54)实用新型名称

一种动力刀座专用扳手

(57)摘要

本实用新型公开了一种动力刀座专用扳手，包括刀座、固定座、固定块、凸点和扳手，所述刀座的上部设置有固定座，所述固定座的上面设置有凸点，所述凸点和扳手卡合固定连接，所述扳手的内部设置有通道和内镂空，所述内镂空与凸点对应扣位固定连接，所述扳手前端设置有开口，且开口与固定块相对应，所述凸点可设置为螺丝或金属固定件，所述固定块形状可设置为菱形、正方形和多边形的一种，所述扳手插入固定块，凸点可对应通道或镂空，本实用新型涉及动力刀座技术领域。该动力刀座专用扳手，可实现通过一个扳手的设置将螺丝从传动杆上拧下来，无需两个扳手且操作简单，降低了安全隐患，提高了工作效率，方便实用且利于推广。

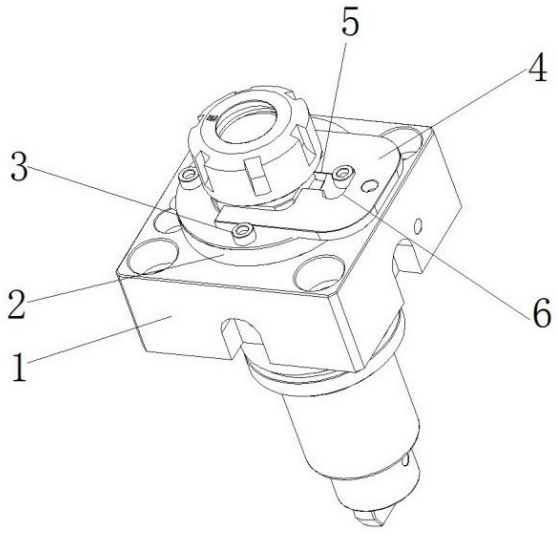

CN 209319656 U

1.一种动力刀座专用扳手,包括刀座(1)、固定座(2)、固定块(8)、凸点(3)和扳手(4),其特征在于:所述刀座(1)的上部设置有固定座(2),所述固定座(2)的上面设置有凸点(3),所述凸点(3)和扳手(4)卡合固定连接,所述扳手(4)的内部设置有通道(5)和内镂空(6),所述内镂空(6)与凸点(3)对应扣位固定连接,所述扳手(4)前端设置有开口(7),且开口(7)与固定块(8)相对应。

2.根据权利要求1所述的一种动力刀座专用扳手,其特征在于:所述凸点(3)可设置为螺丝或金属固定件。

3.根据权利要求1所述的一种动力刀座专用扳手,其特征在于:所述固定块(8)形状可设置为菱形、正方形和多边形的一种。

4.根据权利要求1所述的一种动力刀座专用扳手,其特征在于:所述扳手(4)插入固定块(8),凸点(3)可对应通道(5)或镂空(6)。

5.根据权利要求1所述的一种动力刀座专用扳手,其特征在于:所述固定块(8)的上部设置有突出螺纹(9),所述螺纹(9)连接有螺帽。

6.根据权利要求1所述的一种动力刀座专用扳手,其特征在于:所述扳手(4)可任意角度插入固定块(8)。

7.根据权利要求1所述的一种动力刀座专用扳手,其特征在于:所述扳手(4)开口(7)与固定块(8)为直线边。

8.根据权利要求1所述的一种动力刀座专用扳手,其特征在于:所述开口(7)与固定块(8)外形相对应。

一种动力刀座专用扳手

技术领域

[0001] 本实用新型涉及动力刀座技术领域，具体为一种动力刀座专用扳手。

背景技术

[0002] 随着数控机床的普遍应用，专用机床、组合机床及其通用部件的数控化率也在不断提升，数控机床不仅能够对工件进行铣削加工，还能够对贡献的侧面或者端面进行钻孔和攻丝等加工，普通数控机床的刀具动力头一般呈水平或者垂直设置，当需要对工件进行加工时，一般将工件固定在数控机床的主轴夹具上，然后对工件进行加工，而动力刀座指的是安装在动力刀塔上，可由伺服电机驱动的刀座，这种刀座一般应用在车铣复合机上，也有少数可应用在带动力刀塔的加工中心上。

[0003] 以前传统的刀座都是通过两个扳手来实现固定然后才可以将上面的螺丝拧下来，这样非常不方便，而且效率慢，有些时候扳手没有固定好还会打滑，这样容易伤到手。

发明内容

[0004] 针对现有技术的不足，本实用新型提供了一种动力刀座专用扳手，解决了现有拧动螺丝的方法十分不方便且容易伤到手的问题。

[0005] 为实现以上目的，本实用新型通过以下技术方案予以实现：一种动力刀座专用扳手，包括刀座、固定座、固定块、凸点和扳手，所述刀座的上部设置有固定座，所述固定座的上面设置有凸点，所述凸点和扳手卡合固定连接，所述扳手的内部设置有通道和内镂空，所述内镂空与凸点对应扣位固定连接，所述扳手前端设置有开口，且开口与固定块相对应。

[0006] 优选的，所述凸点可设置为螺丝或金属固定件。

[0007] 优选的，所述固定块形状可设置为菱形、正方形和多边形的一种。

[0008] 优选的，所述扳手插入固定块，凸点可对应通道或镂空。

[0009] 优选的，所述固定块的上部设置有突出螺纹，所述螺纹连接有螺帽。

[0010] 优选的，所述扳手可任意角度插入固定块。

[0011] 优选的，所述扳手开口与固定块为直线边。

[0012] 优选的，所述开口与固定块外形相对应。

[0013] 有益效果

[0014] 本实用新型提供了一种动力刀座专用扳手。与现有技术相比具备以下有益效果：

[0015] (1)、该动力刀座专用扳手，通过刀座的上部设置有固定座，固定座的上面设置有凸点，凸点和扳手卡合固定连接，扳手的内部设置有通道和内镂空，内镂空与凸点对应扣位固定连接，扳手前端设置有开口，且开口与固定块相对应，可实现通过一个扳手的设置将螺丝从传动杆上拧下来，无需两个扳手且操作简单，降低了安全隐患，提高了工作效率，方便实用且利于推广。

[0016] (2)、该动力刀座专用扳手，通过凸点可设置为螺丝或金属固定件，固定块形状可设置为菱形、正方形和多边形的一种，可实现为后续扳手的卡合工作奠定了基础，有效防止

固定块发生转动，从而使得螺帽可以方便被取下，省时省力。

附图说明

[0017] 图1为本实用新型结构示意图；

[0018] 图2为本实用新型结构的爆炸图。

[0019] 图中：1刀座、2固定座、3凸点、4扳手、5通道、6内镂空、7开口、8固定块、9螺纹。

具体实施方式

[0020] 下面将结合本实用新型实施例中的附图，对本实用新型实施例中的技术方案进行清楚、完整地描述，显然，所描述的实施例仅仅是本实用新型一部分实施例，而不是全部的实施例。基于本实用新型中的实施例，本领域普通技术人员在没有做出创造性劳动前提下所获得的所有其他实施例，都属于本实用新型保护的范围。

[0021] 请参阅图1-2，本实用新型提供一种技术方案：一种动力刀座专用扳手，包括刀座1、固定座2、固定块8、凸点3和扳手4，扳手4开口7与固定块8为直线边，开口7与固定块8外形相对应，扳手4可任意角度插入固定块8，固定块8的上部设置有突出螺纹9，螺纹9连接有螺帽，扳手4插入固定块8，凸点3可对应通道5或镂空6，固定块8形状可设置为菱形、正方形和多边形的一种，可实现为后续扳手4的卡合工作奠定了基础，有效防止固定块8发生转动，从而使得螺帽可以方便被取下，省时省力，凸点3可设置为螺丝或金属固定件，刀座1的上部设置有固定座2，固定座2的上面设置有凸点3，凸点3的数量为四个，凸点3和扳手4卡合固定连接，扳手4的内部设置有通道5和内镂空6，内镂空6与凸点3对应扣位固定连接，扳手4前端设置有开口7，且开口7与固定块8相对应。

[0022] 使用时，将扳手4放置在固定座2上，使得固定块8卡入开口7内，同时使得固定座2上的凸点3卡入内镂空6内进行固定，这样可使得固定块8不能转动，最后将螺帽取下即可，这样就完成了整个工作。

[0023] 需要说明的是，在本文中，诸如第一和第二等之类的关系术语仅仅用来将一个实体或者操作与另一个实体或操作区分开来，而不一定要求或者暗示这些实体或操作之间存在任何这种实际的关系或者顺序。而且，术语“包括”、“包含”或者其任何其他变体意在涵盖非排他性的包含，从而使得包括一系列要素的过程、方法、物品或者设备不仅包括那些要素，而且还包括没有明确列出的其他要素，或者是还包括为这种过程、方法、物品或者设备所固有的要素。

[0024] 尽管已经示出和描述了本实用新型的实施例，对于本领域的普通技术人员而言，可以理解在不脱离本实用新型的原理和精神的情况下可以对这些实施例进行多种变化、修改、替换和变型，本实用新型的范围由所附权利要求及其等同物限定。

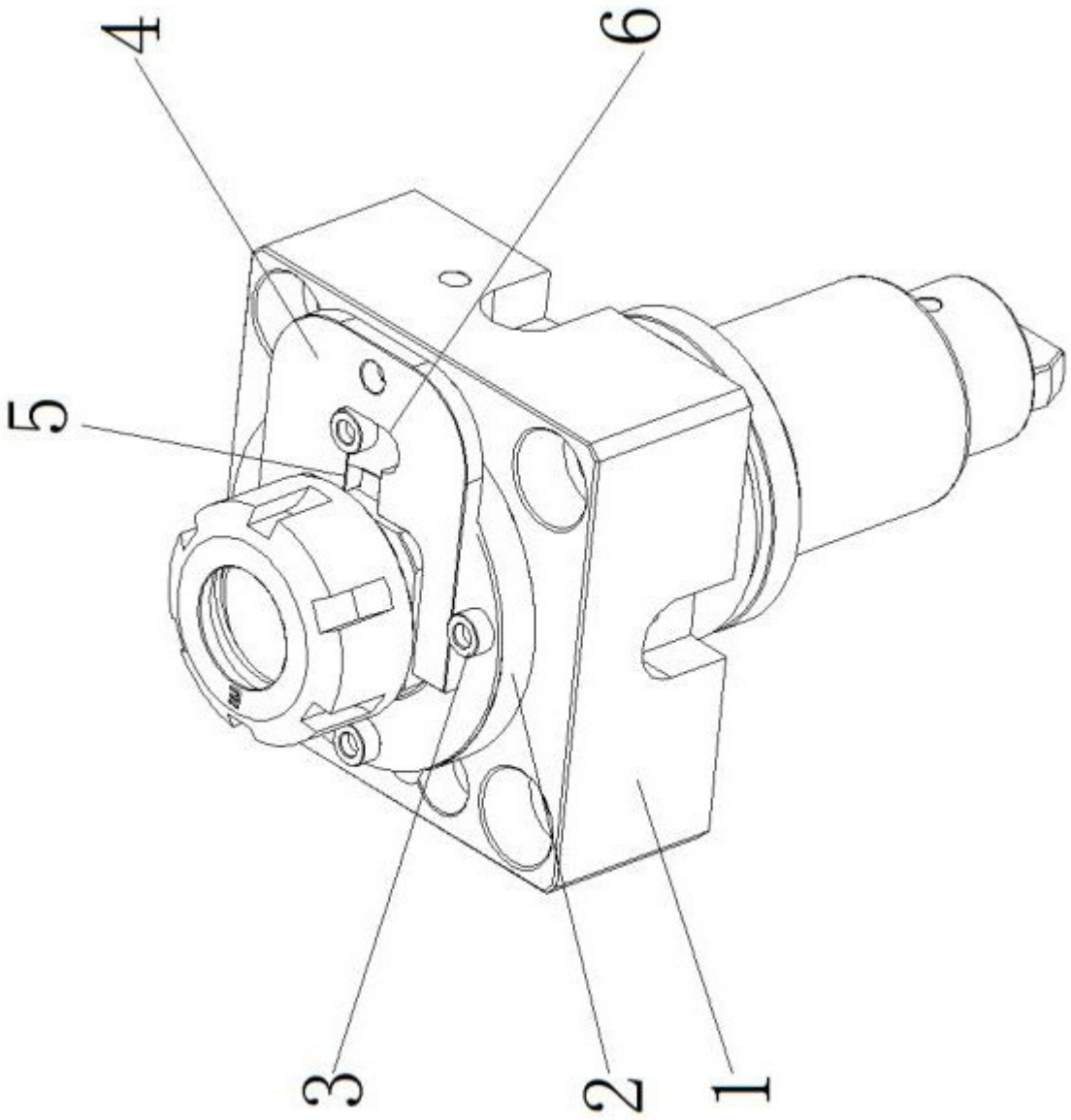

图1

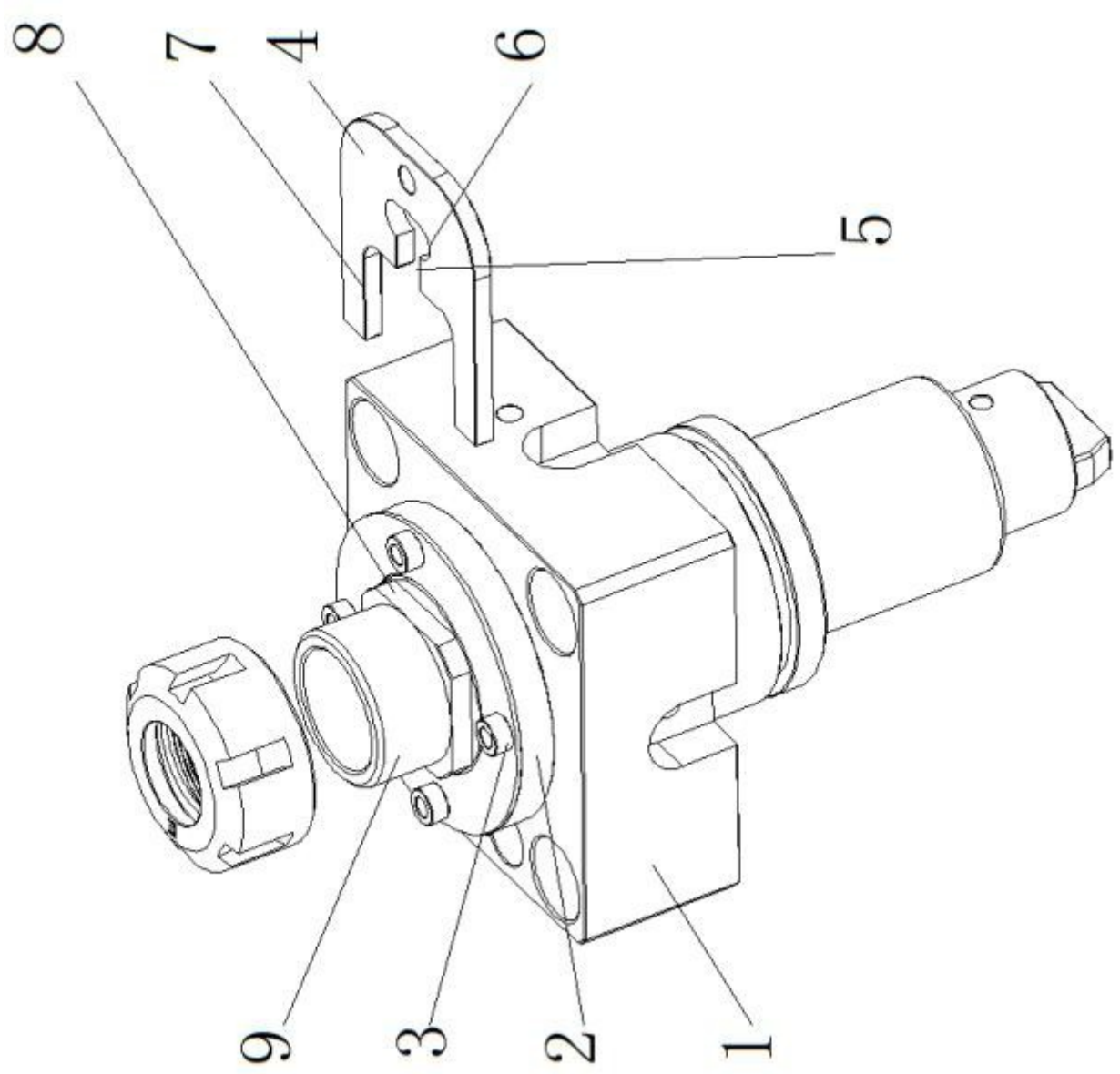

图2